నేను వారిలో నివసించునట్లు వారు నాకు పరిశుద్ధస్థలమును నిర్మింపవలెను
నిర్గమకాండం 25:8
ఆ మేఘము మందిరము మీద నిలుచుట చేత మందిరము యెహోవా
తేజస్సుతో నిండెను......... నిర్గమకాండం 40:35

మోషే ప్రత్యక్షపు గుడారము

సహో. ధర్మా మల్లు
(M.Min)

పుస్తకమును గురించి...........

'మోషే ప్రత్యక్షపు గుడారము' అను యీ పుస్తకమునందు ప్రత్యక్షపు గుడారము యొక్క నిర్మాణరీతి, అందలి ఉపకరణములు, వాటియందు వాడబడిన పదార్థములు, బలిపీఠపు అర్పణలు మరియు యాజకత్వము యొక్క ప్రాముఖ్యతను గూర్చి వర్ణించబడినది. ప్రత్యక్షపు గుడారమును అధ్యయనము చేయుటలోను, దానిని గూర్చి యితరులకు బోధించుటలోను సహకారిగా వుండవలెనను ఉద్దేశ్యముతో యీ పుస్తకము వ్రాయబడినది.

పాపియైన మానవుడు పరిశుద్ధుడైన దేవునితో సమాధాన పరచబడి, ఆయన సన్నిధి చేరుట ప్రభువైన యేసుక్రీస్తు దైవమానవుడిగా, మధ్యవర్తిగా సిలువలో జరిగించిన రక్షణకార్యము ద్వారా మాత్రమే సాధ్యపడునన్న ప్రాథమిక సత్యము ప్రత్యక్షపుగుడారమునందు మరుగైయున్నది (యోహాను 14:6; అపో.కా. 4:12).

రచయిత గురించి......

సహో. ధర్మా మల్లు కర్నూలు జిల్లా కోవెలకుంట్ల సమీపములోని రేవనూరు అను గ్రామములో ఒక హైందవ, వ్యవసాయ కుటుంబములో జన్మించి, తన కళాశాల రెండవ సంవత్సరములో యేసుక్రీస్తును రక్షకుడిగా అంగీకరించిరి. తెలుగు క్రైస్తవ లోకమునకు సాహిత్యపరంగా సహకరించ వలెనను భారముతో మొదట 'క్రీస్తు ఉపమానములు – దేవుని రాజ్య మర్మములు' అను పుస్తకమును, రెండవదిగా 'మోషే ప్రత్యక్షపు గుడారము' అను యీ పుస్తకమును రచించిరి.

ప్రతులకు సంప్రదించండి:

Grace Ministries

D.No. 6-38-20/1, L.V. Nagar, Drivers Colony

Gajuwaka, Visakhapatnam - 530 026

Tel. # 0891-2511689, 9177747337, 9490885102

E.mail: dmbooks075@gmail.com

వెల: Rs. 20/-

బలిపీఠము

బలిపీఠపు ఇత్తడి జల్లెడ

గంగాళము

ప్రత్యక్షపు గుడార ద్వారము

నిలువు పలకలు

పరిశుద్ధ స్థలము

పై ఫోటోలు 'bibleplaces.com' వారి అనుమతితో వాడబడినవి.

బల్ల, రొట్టెలు

దీప స్తంభము, యాజకుడు

ధూపవేదిక

నిబంధన మందసము

శాసన పలకలు,
అహరోను కఱ్ఱ, మన్నా పాత్ర

ప్రధాన యాజకుడు

పై ఫోటోలు 'bibleplaces.com' వారి అనుమతితో వాడబడినవి.

మోషే ప్రత్యక్షపు గుడారము

సహో. ధర్మా మల్లు (M.Min)

MOSHE

PRATHYAKSHAPU GUDAARAMU (Telugu)

(THE TABERNACLE OF MOSES)

DHARMA MALLU

First Edition Copyright 2012

Published by

Grace Ministries

6-38-20, L. V. Nagar

Gajuwaka - 530 026

Visakhapatnam, India

Designing & type setting

Renee Graphics (9030863858)

Written permission must be obtained from the author at the above address for reprinting or translating any part of this book.

కృతజ్ఞతలు

ఈ పుస్తకమును ప్రచురించుటలో ఎంతో సహాయపడిన దైవదాసులు సహో॥ డి.యస్.యన్. రాజుగారికి, సహో॥ హానోకు గారికి నా హృదయపూర్వక కృతజ్ఞతలు తెలియ జేసుకుంటున్నాను. ప్రచురణ కర్తలకు, టైపింగ్‌లో సహాయపడిన సహో॥ సతీష్‌బాబు (రెనీ గ్రాఫిక్స్) గారికి నా వందనములు. అంతేగాక, యీ పుస్తక పంపిణీలో సహాయము చేసిన దైవదాసులు సహో॥ వర ప్రసాద్ గారికి, సహో॥ ఇమ్మానుయేలు గారికి, సహో॥ దేవ ప్రసాద్ గారికి నా ప్రత్యేక వందనములు తెలియజేసుకుంటున్నాను. ఇందు నిమిత్తమై ప్రార్థించిన విశ్వాసులందరికీ నా కృతజ్ఞతలు.

సహో. ధర్మా మల్లు

Email: dmbooks075@gmail.com

ఉపోద్ఘాతము

దేవుడు అనాది కాలము నుండి మానవుని ప్రేమించి, అతనితో సహవాసము కలిగియుండవలెనని కోరుచున్నాడు. ఏదేను వనంలో ఆదాము, హవ్వలతో సహవాసము చేసెను (ఆదికాండం 2:8,22, 3:8). హానోకుతో సహవాసము చేసెను (ఆదికాండం 5:22). అబ్రహాము, ఇస్సాకు, యాకోబులతో సంభాషించెను (ఆదికాండం 17:1, 26:24, 35:1). ఇశ్రాయేలీయులు అరణ్య మార్గములో కనాను దేశమునకు వెళ్లుతున్నప్పుడు, “నేను వారిలో నివసించునట్లు వారు నాకు పరిశుద్ధ స్థలమును నిర్మింపవలెను” అని దేవుడు మోషేతో చెప్పెను (నిర్గమకాండం 25:8). “నేను ఇశ్రాయేలీయుల మధ్య నివసించి, వారికి దేవుడనైయుందును” (నిర్గమకాండం 29:45). ఇది ప్రస్తుత పాఠ్యాంశమైయున్నది.

తదుపరి దేవుడు సొలోమోను మందిరము (1రాజులు 8:10-11), జెరుబ్బాబెలు మందిరము (హగ్గయి 2:7-9)ల ద్వారా ఇశ్రాయేలీయులతో సహవాసము కలిగి, వారి మధ్య నివసించెను. ప్రస్తుత కాలములోనైతే, దేవుడు ప్రభువైన యేసుక్రీస్తుగా తనను తాను బయలుపరచుకొని, మనతో సహవాసము కలిగియుండుటకు ఇష్టపడుచున్నాడు. ప్రభువైన యేసు క్రీస్తునందు దైవత్వము యొక్క సర్వ సంపూర్ణత నివసించుచున్నది (కొలస్సీ 1:15-20; 2:9). ఆయన దేవుని వాక్యమైయుండి శరీరధారిగా, కృపా సత్య సంపూర్ణుడుగా మన మధ్య నివసిస్తున్నాడు (యోహాను 1:14). ఆయన యందు విశ్వాసముంచిన వారి హృదయములలో నివసిస్తున్నాడు (ఎఫెసీ 3:17; యోహాను 14:23). స్థానిక సార్వత్రిక సంఘములో నివసిస్తున్నాడు (1 పేతురు2:5; 1 కొరింథీ 3 :16-17; 2 కొరింథీ 6:15-18; ఎఫెసీ 2:20-22; 1 తిమోతి 3:15). చివరిగా దేవుడు ‘నూతన యెరూషలేము’ లో తన పరిశుద్ధులందరితో సదాకాలము సహవాసము కలిగియుండనైయున్నాడు (ప్రకటన 21 :1-3).

పైన చెప్పబడిన మాటలలో దేవుడు మానవులను ప్రేమించి, వారి మధ్య నివసించాలని కోరుకుంటున్నట్లు చూచితిమి. ఇశ్రాయేలీయులు అరణ్య మార్గములో కనాను దేశమునకు వెళ్లుతున్నప్పుడు “నేను వారిలో నివసించునట్లు వారు నాకు

పరిశుద్ధ స్థలమును నిర్మింపవలెనని" దేవుడు మోషేతో చెప్పెను (నిర్గమకాండం 25:8). ఈ పరిశుద్ధ స్థలమే 'మందిరము' (నిర్గమకాండం 25:9), 'ప్రత్యక్షపు గుడారము' (నిర్గమకాండం 27:21), 'సాక్ష్యపు గుడారము' (నిర్గమకాండం 29:42), 'ఆలయము' (నిర్గమకాండం 38:31) గా చెప్పబడినది. ప్రత్యక్షపు గుడారము యొక్క వివరణలోనికి వెళ్లుటకుముందు దానిని గురించి ఈ క్రింది విషయములు గమనించవచ్చును.

(1) ప్రత్యక్షపు గుడారము యేసు క్రీస్తును మరియు మానవుల నిమిత్తమైన క్రీస్తు రక్షణ కార్యమును గురించి వర్ణిస్తున్నది. పుస్తకపు చుట్టలో నన్ను గూర్చి వ్రాయబడిన ప్రకారము నేను వచ్చియున్నాను (హెబ్రీ 10:7; కీర్తన 40:7). మోషే నన్ను గూర్చి వ్రాసెనని యేసుక్రీస్తు సెలవిచ్చెను (యోహాను 5:46).

(2) ప్రత్యక్షపు గుడారము ప్రస్తుత కాలములో దేవుని నివాస స్థలమైనట్టి స్థానిక, సార్వత్రిక సంఘములకు సూచనగా వుంటున్నది. మరియు సమస్తమును ఆయన పాదముల క్రింద వుంచి, సమస్తముపైని ఆయనను సంఘమునకు శిరస్సుగా నియమించెను. ఆ సంఘము ఆయన శరీరము; సమస్తమును పూర్తిగా నింపుచున్న వాని సంపూర్ణతయైయున్నది (ఎఫెసీ 1:22,23).

(3) ప్రత్యక్షపు గుడారము పరలోక సంబంధ వస్తువుల ఛాయారూపకముగా వున్నది (ప్రకటన 15:5; హెబ్రీ 8:1-5, 9:21-24). ప్రత్యక్షపు గుడారములో అహరోను యొక్క ప్రధానయాజకత్వము క్రీస్తు ప్రధాన యాజకత్వమునకు సూచనగావున్నది (హెబ్రీ 9:25-28).

(4) ప్రత్యక్షపు గుడారము ఇశ్రాయేలీయులకు అరణ్య ప్రయాణములో ఒక 'తాత్కాలిక మందిరము'గా నుండెను. వారు కనాను దేశములో ప్రవేశించిన తరువాత 'సొలోమోను మందిరము' కట్టబడెను. గుడారము యాత్రాజీవితమును తలపిస్తున్నది. విశ్వాసులు యీ భూమిమీద పరదేశులును, యాత్రికులైయున్నారని, దేవుడు దేనికి శిల్పియు, నిర్మాణకుడునై యున్నాడో, పునాదులు గల ఆ పట్టణము కొరకు యెదురుచూస్తున్నారని దేవుని వాక్యము సెలవిస్తున్నది (హెబ్రీ 11:10-13).

(5) ప్రత్యక్షపు గుడార నిర్మాణమును గమనించినయెడల, యీ క్రింది విషయములు మనము తెలుసుకొనగలము.

(a) ప్రత్యక్షపు గుడార నిర్మాణమునకు కావలసిన బంగారం, వెండి, యిత్తడి మరియు యితర పరికరములు ఇశ్రాయేలీయులు ఐగుప్తీయుల యొద్ద సమకూర్చుకొనియుండిరి. దేవుడు అబ్రహాముతో ఇశ్రాయేలీయులు ఐగుప్తు నుండి మిక్కిలి ఆస్తితో బయలు దేరి వచ్చెదరని వాగ్దానము చేసియుండెను (ఆదికాండం 15:12-16; నిర్గమకాండం 3:21-22,12:33-36). దేవుని పనికి కావలసిన ధనము, పరికరములు దేవుడే తన ప్రజలకు అనుగ్రహించును.

(b) ప్రత్యక్షపు గుడార నిర్మాణమునకు కావలసిన సామాగ్రిని ఇశ్రాయేలీయులు "మనఃపూర్వకముగా" తీసుకొని వచ్చిరి (నిర్గమకాండం 25:2, 35:29, 36:3). ఎవరి హృదయము వారిని రేపెనో, ఎవరి మనసు వారిని రేపెనో, వారందరు ప్రత్యక్షపు గుడారము యొక్క పనికొరకు అర్పణను తెచ్చిరి (నిర్గమకాండం 35:21,22,29). వివేక హృదయముగల స్త్రీలు, జ్ఞాన హృదయము గల స్త్రీలు అర్పణలను తెచ్చిరి(నిర్గమకాండం 35:25,26).

దేవుని పనికొరకు యిచ్చువారు బయటికి కనబడవలెనను ఉద్దేశ్యముతో కాక (మత్తయి6:1-4), తాము వర్ధిల్లిన కొలదీ (1 కొరింథీ 16:1,2) యివ్వవలెను. పూర్ణమనస్సుతో యివ్వవలెను (1 దినవృత్తాంతములు 29:1-9). సణుగు కొనకయు, బలవంతముగా కాకయు, ఉత్సాహముతో యివ్వవలెను (2 కొరింథీ 9 :6-15). బీద విధవరాలు తనకు కలిగిన జీవనమంతయు (రెండు కాసులు) కానుకలపెట్టెలో వేసెనని యేసు క్రీస్తు చెప్పెను (లూకా 21:1-4).

(c) ప్రత్యక్షపు గుడార నిర్మాణము నిమిత్తము దేవుడు బెసలేలును, అహోలియాబును, యితర ప్రజ్ఞావంతులను తన ఆత్మతో నింపి, పని చేయుటకు కావలసిన ప్రజ్ఞ, జ్ఞానము, వివేకము వారికనుగ్రహించెను (నిర్గమకాండం 35 :10,25,30-35,36:1-3). ప్రస్తుత కాలములో కూడా, దేవుడు తన పని నిమిత్తము తన ప్రజలను పరిశుద్ధాత్మతో నింపి, తన తలాంతులను వారికనుగ్రహించి, తన పరిచర్యను కొనసాగిస్తున్నాడని మనము గమనించగలము (1 కొరింథీ 12:4-11; ఎఫెసీ 2:19-22,4:11-16).

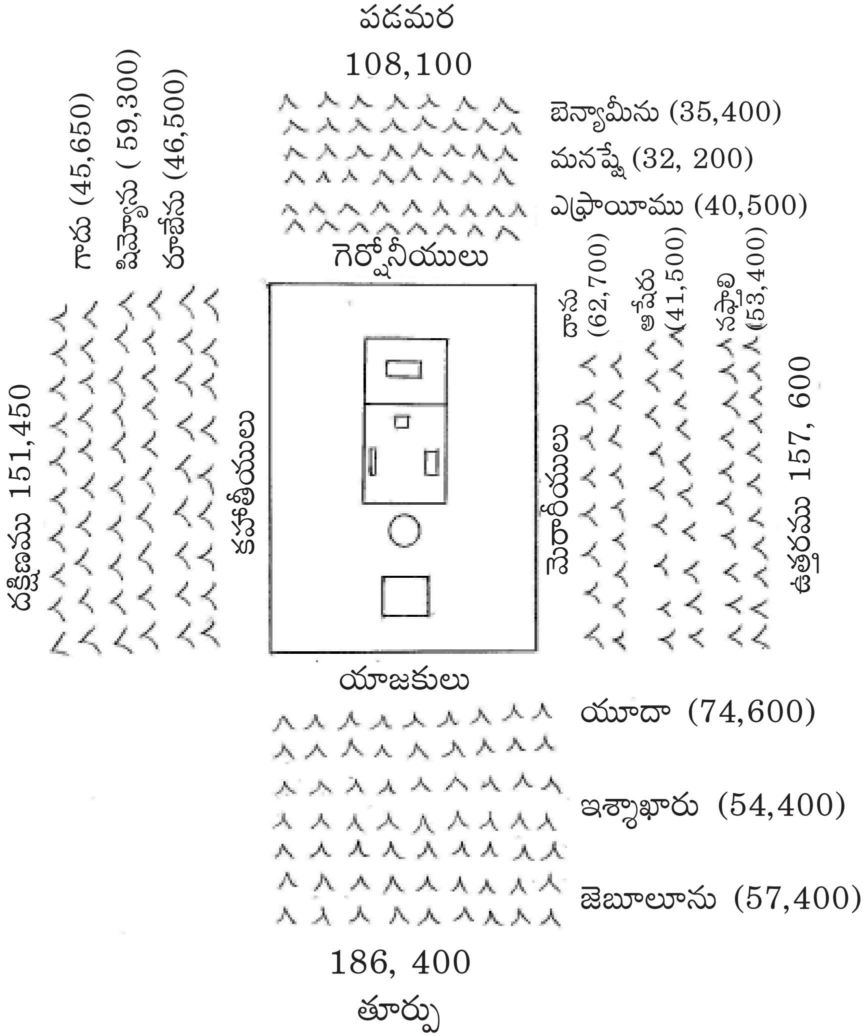

పటము–1:

(ఇశ్రాయేలీయులు ప్రత్యక్షపుగుడారము చుట్టూ విడిది చేయు క్రమము)

నేను సిలువయందే అతిశయించెదను....గలతి 6:14

(d) ప్రత్యక్షపు గుడార నిర్మాణ విషయములో దేవుడు మోషేతో, “కొండ మీద నీకు కనపరచబడిన వాటి రూపము చొప్పున వాటిని చేయుటకు జాగ్రత్త పడుము” అని చెప్పెను (నిర్గమకాండం 25:40, 26:30,27:8; సంఖ్యాకాండం 8:4; హెబ్రీ 8:5; అపో.కా. 7:44). మోషే తనకు చెప్పబడిన ప్రకారము నిర్మాణమును పూర్తి చేసెను. నిర్గమకాండం 39,40 అధ్యాయములలో, “యెహోవా మోషేకు ఆజ్ఞాపించినట్లు” అను మాట 17 సార్లు వ్రాయబడినట్లు మనము గమనించగలము. దేవుని పని దేవుని ఆజ్ఞ ప్రకారమే, దేవుడు కనపరచిన క్రమము ప్రకారమే జరిగించాలన్న సత్యమును యీమాటల ద్వారా తెలుసుకొనుచున్నాము (కొలొస్సీ 4:17; యోహాను 17:1-6, 19:30).

(e) ప్రత్యక్షపు గుడారము తన ఆజ్ఞలు, తన మాటల చొప్పున పూర్తి చేయబడినందున, మేఘము ప్రత్యక్షపు గుడారమును కమ్మెనని, యెహోవా తేజస్సు అందులో నింపబడెనని నిర్గమకాండం40:34,35లలో చదువుచున్నాము. అంతేగాక, పగటివేళ యెహోవా మేఘస్తంభముగాను, రాత్రివేళ అగ్ని స్తంభముగాను వుండి, ఇశ్రాయేలీయులను నడిపించెనని గమనించుదుము (నిర్గమకాండం 13:21,22, 40:36-38). దేవుడు తన ప్రజలను ముందుండి, నడిపించును (యెషయా 58:11; కీర్తనలు 73:24, 78:52; యోహాను 10:1-18).

(f) చివరిగా పటము-1లో చూపబడినట్లు ప్రత్యక్షపు గుడారము మరియు దాని చుట్టునున్న ఇశ్రాయేలీయుల గుడారపు ఏర్పాటు ఒక “సిలువ”ను సూచిస్తున్నది. సంఖ్యాకాండం 2:3-31 వచనములలో ప్రత్యక్షపు గుడారము చుట్టూ ఇశ్రాయేలీయులు తమ తమ గోత్రముల చొప్పున విడిది చేయవలసిన క్రమము తెలుపబడినది. ఇది ఒక సిలువ ఆకారమును తలపించడమనేది ఒక గొప్ప దైవికమైన సందేశమును మనకు తెలియజేయుచున్నది. అదేమనగా దేవుడు మానవులతో నివసించడమనేది కేవలము ‘సిలువ’ ఆధారితమైయున్నది. దేవునికి, మానవునికి మధ్యనున్న శత్రుత్వము యేసు క్రీస్తు సిలువలో తనను తాను బలియాగముగా అర్పించుకొనుట ద్వారా తొలగిపోయినది (కొలొస్సీ 1:20,2:14; ఎఫెసీ 2:1-8). యేసు క్రీస్తు మానవులందరి పాపముల కొరకై సిలువ మరణము పొందునంతగా

తనను తాను తగ్గించుకొనెను (ఫిలిప్పీ 2:8). తన యెదుట వుంచబడిన ఆనందము కొరకై సిలువను సహించెను(హెబ్రీ12:2).

యేసు క్రీస్తును వెంబడించు వారు తమను తాము ఉపేక్షించుకొని, సిలువనెత్తికొని ఆయనను వెంబడించుదురు (మత్తయి 16:25). ఈ సిలువను గూర్చిన వార్త లోకమునకు వెర్రితనముగా వున్నది గాని, క్రీస్తును వెంబడించు వారికి దేవుని శక్తియైయున్నది (1కొరింథీ 1:17-18). యేసుక్రీస్తు సిలువయందు తప్ప మరిదేనియందును నేను అతిశయించనని పౌలు సెలవిచ్చెను(గలతీ 6:14).

ప్రియులారా, పై మాటలను బట్టి, దేవునితో మనలను సమాధాన పరచి, దేవుని సన్నిధి మనకు అనుగ్రహించుటకు యేసు క్రీస్తు సిలువలో మరణించెనని తెలుసుకొనుచున్నాము. ఇట్టి సిలువను గూర్చిన జ్ఞానము దేవుడు మనకందరికీ అనుగ్రహించును గాక. ప్రత్యక్షపు గుడారము ద్వారా దేవుడు ఇశ్రాయేలీయులను నడిపించినట్లు సిలువను గూర్చిన సత్యము ద్వారా మనలను కూడా నడిపించును గాక!

ప్రత్యక్షపు గుడార అధ్యయనము కొరకు ఈ పుస్తకము మూడు భాగములుగా విభజింపబడినది. మొదటి భాగములో పటము-2 లో చూపబడినట్లు వెలుపలి ఆవరణము (కంచె, ఆవరణ ద్వారము), బలిపీఠము, గంగాళము, ప్రత్యక్షపు గుడార పలకలు, తెరలు, పైకప్పు తెరలు, ఉపకరణములను గురించిన వర్ణన యివ్వబడినది. రెండవ భాగములో బలిపీఠపు అర్పణలు, మూడవ భాగములో యాజకత్వమును గురించి వర్ణింపబడినది. వీటి అధ్యయనము అనేకులకు ఆత్మీయమైన మేలు కలుగజేయవలెనని ప్రభువును ప్రార్థించుచున్నాను.

సహో. ధర్మా మల్లు
Email: dmbooks075@gmail.com

విషయసూచిక

ఉపోద్ఘాతము iv

I) మొదటి భాగము – ప్రత్యక్షపు గుడారము 1

1. వెలుపలి ఆవరణము – ఆవరణ ద్వారము 2

2. బలి పీఠము 10

3. గంగాళము 15

4. ప్రత్యక్షపు గుడారము 19

a. ప్రత్యక్షపుగుడార పలకలు 19

b. ప్రత్యక్షపుగుడార పైకప్పు తెరలు 25

c. ప్రత్యక్షపుగుడార ద్వారపు తెర 30

d. ప్రత్యక్షపుగుడార అడ్డతెర 32

5. ప్రత్యక్షపుగుడార ఉపకరణములు 36

a. బల్ల 36

b. దీప వృక్షము 41

c. ధూపవేదిక 46

d. నిబంధన మందసము 52

II) రెండవభాగము – బలిపీఠపు అర్పణలు 61

1. దహనబలి 64

2. నైవేద్యము 67

3. పాపపరిహారార్థబలి 71

4. అపరాధ పరిహారార్థబలి 76

5. సమాధాన బలి 82

III) మూడవ భాగము– యాజకత్వము 86

1. యాజకత్వము 87

a. యాజకులయొక్క పిలుపు, కడుగుదల,
వస్త్రధారణ, ప్రతిష్ఠితము 88

b. యాజకులు మరియు లేవీయుల విధులు 91

c. అహరోను మరియు ప్రభువైన యేసుక్రీస్తు యొక్క
ప్రధానయాజకత్వము– పోలికలు, వ్యత్యాసములు 93

2. యాజకుల వస్త్రములు 96

a. సన్ననార చొక్కాయి, దట్టి, నారలాగులు 96

b. ఏఫోదు నిలువుటంగీ 100

c. ఏఫోదు, విచిత్రమైన దట్టీ, భుజ ఖండములు 102

d. న్యాయ విధానపతకము 104

e. తలపాగా 121

f. పరిశుద్ధ కిరీట భూషణము 122

మొదటి భాగము

ప్రత్యక్షపు గుడారము

1. వెలుపలి ఆవరణము - ఆవరణ ద్వారము

a) వెలుపలి ఆవరణము (Outer court)
(నిర్గమ కాండం 27:9-19, 38:9-20)

“మరియు నీవు మందిరమునకు ఆవరణము ఏర్పరచవలెను. కుడివైపున, అనగా దక్షిణ దిక్కున ఆవరణముగా నూరు మూరల పొడుగుగలదై పేనిన సన్ననార యవనికలు ఒక ప్రక్కకు ఉండవలెను. దాని యిరువది స్తంభములును వాటి యిరువది దిమ్మలును ఇత్తడివి. ఆ స్తంభముల వంకులును వాటి పెండెబద్దలును వెండివి. అట్లే పొడుగులో ఉత్తర దిక్కున నూరుమూరల పొడుగు గల యవనికలుండవలెను. దాని యిరువది స్తంభములును వాటి యిరువది దిమ్మలును ఇత్తడివి. ఆ స్తంభముల వంకులును వాటి పెండెబద్దలును వెండివి. పడమటి దిక్కున ఆవరణపు వెడల్పు కొరకు ఏబది మూరల యవనికలుండవలెను. వాటి స్తంభములు పది. వాటి దిమ్మలు పది. తూర్పువైపున, అనగా ఉదయ దిక్కున ఆవరణపు వెడల్పు ఏబది మూరలు. ఒక ప్రక్కను పదునైదు మూరల యవనికలుండవలెను. వాటి స్తంభములు మూడు, వాటి దిమ్మలు మూడు. రెండవ ప్రక్కను పదునైదు మూరల యవనికలుండవలెను. వాటి స్తంభములు మూడు, వాటి దిమ్మలును మూడు. ఆవరణపు ద్వారమునకు నీల ధూమ్ర రక్త వర్ణములు గల యిరువది మూరల తెర యుండవలెను. అవి పేనిన సన్ననారతో చిత్రకారుని పనిగా వుండవలెను. వాటి స్తంభములు నాలుగు, వాటి దిమ్మలు నాలుగు. ఆవరణము చుట్టుఉన్న స్తంభములన్నియు వెండి పెండె బద్దలు కలవి. వాటి వంకులు వెండివి, వాటి దిమ్మలు ఇత్తడివి. ఆవరణపు పొడుగు నూరు మూరలు. దాని వెడల్పు ఏబది మూరలు. దాని యెత్తు అయిదు మూరలు. అవి పేనిన సన్ననారవి. వాటి దిమ్మలు యిత్తడివి. మందిర సంబంధమైన సేవోపకరణము లన్నియు మేకులన్నియు ఆవరణపు మేకులన్నియు ఇత్తడివైయుండవలెను” (నిర్గమకాండం 27:9-19).

ప్రియులారా, ప్రత్యక్షపు గుడార వర్ణనలో మొదటిదిగా వెలుపలి ఆవరణము, దాని ద్వారమును గురించి ధ్యానించెదము. పై వాక్య భాగమును పటము-2 తో

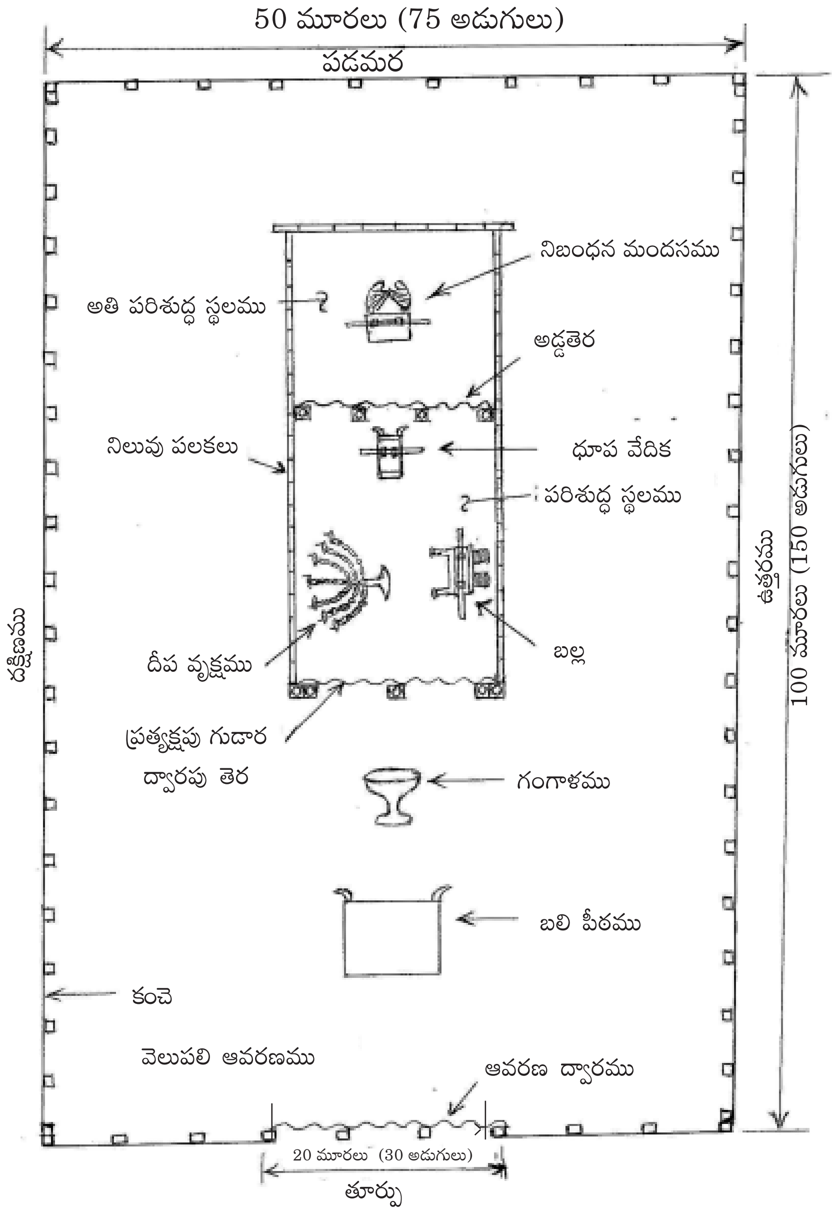

పటము–2: ప్రత్యక్షపు గుడారము (Plan view)

కలిపి చదివిన యెడల, వెలుపలి ఆవరణము దీర్ఘచతురస్రాకారము కలిగి, ఉత్తర–దక్షిణముల వైపు 100 మూరలు (150అడుగులు), తూర్పు–పడమరల వైపు 50 మూరలు (75 అడుగులు) కలిగియున్నది. ఉత్తర–దక్షిణములవైపు 20 స్తంభములు, తూర్పు–పడమరల వైపు 10 స్తంభములు వున్నవి (మొత్తము 60 స్తంభములు). స్తంభము, దాని దిమ్మ యిత్తడితో చేయబడినవి. స్తంభము పై భాగమున బోదె వెండి రేకుతో పొదగ బడినది (నిర్గమకాండం 38:20). ప్రతిస్తంభము యిరువైపుల వెండివంకి కలిగియున్నది (నిర్గమకాండం 27:19). ఈ వంకులలో త్రాళ్ళు చేర్చబడి, త్రాళ్ళ యొక్క రెండవ కొన ఇత్తడి మేకులకు తగిలించబడి, ఆ మేకులు భూమిలో దిగ కొట్టబడుట ద్వారా ప్రతి స్తంభమునకు స్థిరత్వము కలుగుతున్నది. ప్రతి రెండు స్తంభములకు మధ్య వెండి పెండె బద్దలు తగిలించబడి, వాటి మీద సన్ననార యవనికలు వ్రేలాడదీయబడినవి. ఈ సన్న నార యవనికలు 5 మూరల (7.5 అడుగుల) యెత్తుగలిగినవి.

పైన చెప్పబడిన వర్ణన యీ క్రింది ఆత్మీయ సత్యమును తెలియ జేయుచున్నది.

i) దేవుడు పరిశుద్ధుడు (1 పేతురు 1:14) గనుక ఆయన సన్నిధి (ఆవరణము) పాపముతో కూడిన యీ లోకమునుండి కంచె కలిగియుండుట ద్వారా వేరుచేయబడవలెను. యేసు క్రీస్తు పాపులలో (పాపములో) చేరక ప్రత్యేకముగా వున్నవాడు (హెబ్రీ 7:26) గనుక క్రీస్తు సంఘము కూడా ప్రత్యేకించబడిన జీవితము కలిగియుండవలెను (2 కొరింథీ 6:17).

ii) ప్రతి స్తంభము ఒక విశ్వాసిని సూచిస్తున్నది. పేతురు, యాకోబు, యోహానులు సంఘమునకు స్తంభములుగా యెంచబడిరి (గలతీ 2:9). క్రీస్తు సంఘము (విశ్వాసుల సమూహము) సత్యమునకు స్తంభమును, దానికి ఆధారమునైయున్నది (1 తిమోతి 3:15). ప్రతి స్తంభము ఇత్తడి దిమ్మపై ఉంచబడినది. ఇత్తడి 'పాపముపై తీర్పు'ను సూచిస్తున్నది (దీనిని గూర్చిన వర్ణన రెండవ అధ్యాయమైన 'బలిపీఠము'నందు ఇవ్వబడినది). అనగా ప్రతి విశ్వాసి యొక్క పాపములు యేసుక్రీస్తు నందు తీర్పు తీర్చబడినవి (గలతీ 3:12–14; కొలస్సి 2:13–15).

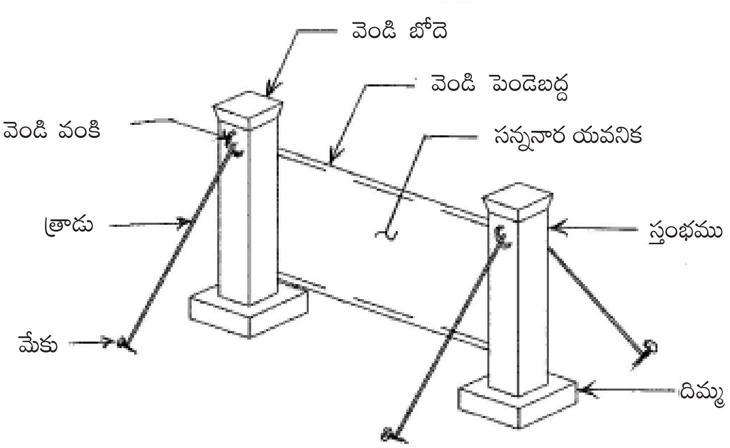

పటము-3: కంచె

ప్రతి స్తంభముపై వెండి బోదె, వెండి వంకులు చేయబడినవి. ప్రతి రెండు స్తంభములు వెండి పెండె బద్దల ద్వారా కలుపబడినవి. వెండి క్రీస్తునందు విశ్వాసి కలిగియున్న 'పాపవిమోచన'ను సూచిస్తున్నది (దీనిని గూర్చిన వర్ణన నాలుగవ అధ్యాయములో 'ప్రత్యక్షపు గుడారపలకలు- అడ్డకఱ్ఱలు' అను అంశమునందు ఇవ్వబడినది). పటము-3 లో చూపబడిన ఇత్తడి దిమ్మ, ఇత్తడి మేకులు భూమి లోపల వుంచ బడినవన్నమాట విశ్వాసి యొక్క పాపములు క్రీస్తునందు తీర్పు తీర్చబడి, తుడిచివేయబడినవను సత్యమును తెలియజేయుచున్నది. ఇత్తడి మేకునుండి వెండి వంకీకి త్రాడు కలుపబడి, స్తంభము స్థిరపడుచున్నదనుమాట, విశ్వాసి మరణములో నుండి జీవములోనికి దాటియున్నాడను సత్యమును తెలియజేయు చున్నది (యోహాను 5:24). ప్రతి రెండు స్తంభములు వెండి పెండె బద్దల ద్వారా స్థిరపరచబడుచున్న వనుమాట, క్రీస్తు సంఘములో విశ్వాసులు 'పాపవిమోచన' ద్వారా మాత్రమే సహవాసము కలిగియుందురన్న సత్యమును తెలియజేయుచున్నది (1యోహాను1:7). ఈ రీతిగా విశ్వాసులు వ్యక్తిగతంగా మరియు సహపాటి విశ్వాసుల సహవాసము ద్వారా స్థిరత్వము పొందుదురు. ప్రతి స్తంభము పైనున్న వెండి బోదె విశ్వాసి యొక్క 'రక్షణ శిరస్త్రాణము'ను సూచిస్తున్నది (ఎఫెసీ 6:17). శిరస్త్రాణము మానవుని అపాయము నుండి కాపాడు రీతిలో యేసుక్రీస్తు విశ్వాసికిచ్చిన 'రక్షణ' నిత్యనాశనమునుండి తప్పించును (యోహాను 3:16; 5:24).

iii) ప్రతి రెండు స్తంభముల మధ్య నున్న వెండి పెండె బద్దెలపై సన్ననార యవనికలు వ్రేలాడబడినవి. సన్ననార యవనికలు యేసుక్రీస్తు ద్వారా విశ్వాసులు పొందిన "దేవుని నీతి" ని సూచిస్తున్నవి (రోమా 3:22; 2 కొరింథీ 5:21). ఆయన రక్షణ వస్త్రములను నాకు ధరింపజేసియున్నాడు (యెషయా 61:10). పరలోకములో క్రీస్తు సంఘము సన్నపు నారబట్టలు (పరిశుద్ధుల నీతి క్రియలు) ధరించుకొనెను (ప్రకటన 7:14, 19:7-8).

విశ్వాసులు వ్యక్తిగత జీవితముల ద్వారా మరియు క్రీస్తు సంఘముగా దేవుని నీతిని అన్యజనుల యెదుట ప్రచురపరచవలెనన్న సత్యమును మనమిక్కడ గమనించెదము. ఆవరణమునకున్న కంచెను సమీపించిన వారు ముఖ్యముగా

తెల్లగానున్న సన్ననార యవనికలనే చూచెదరు. అట్లు చూచినవారు ఆవరణ ద్వారము వైపునకు నడిపించబడుదురు. ఆలాగున క్రైస్తవుల జీవితము కూడా యితరులను క్రీస్తువైపునకు (ఆవరణ ద్వారమునకు) నడిపించునట్లుండవలెనని గమనించు చున్నాము (1 పేతురు 2 :12; మత్తయి 5 :16).

iv) చివరిగా ఆవరణము దేవునితో సహవాసము కలిగి, దేవునికి కృతజ్ఞతా స్తుతులు చెల్లించు స్థలముగా మనము తెలుసుకొందుము. కృతజ్ఞతార్పణలు చెల్లించుచు ఆయన గుమ్మములలో ప్రవేశించుడి. కీర్తనలు పాడుచు, ఆయన ఆవరణములలో ప్రవేశించుడి (కీర్తన 100:4). నైవేద్యము తీసికొని, ఆయన ఆవరణములలోనికి రండి (కీర్తన 96:8). నీతిమంతులు దేవుని ఆవరణములో వర్ధిల్లుదురు (కీర్తన 92:13). దేవుని ఆవరణములో ఉండువారు ధన్యులనియు (కీర్తన 65:4), ఆయన ఆవరణ సహవాసము కొరకు ఆశకలిగి యుండవలెననియు (కీర్తన 84:2,10) దేవుని వాక్యము సెలవిస్తున్నది.

b) ఆవరణ ద్వారము (Gate)
(నిర్గమకాండం 27:16, 38:18-19)

"ఆవరణద్వారమునకు నీలధూమ్రరక్త వర్ణములుగల యిరువది మూరల తెరయుండవలెను. అవి పేనిన సన్ననారతో చిత్రకారుని పనిగావుండవలెను. వాటి స్తంభములు నాలుగు, వాటి దిమ్మలు నాలుగు" (నిర్గమకాండం 27:16).

ఆవరణపు వర్ణనలో ఆవరణమునకంతటికీ ఒకే ఒక్క ద్వారమున్నట్లుగా చెప్పబడినది. ఈ మాట, దేవుని సన్నిధిలో ప్రవేశించుటకు యేసుక్రీస్తు మాత్రమే మార్గము అన్న సత్యమును తెలియజేయుచున్నది. యేసు, 'నేనే మార్గమును, సత్యమును, జీవమును. నాద్వారానే తప్ప యెవడును తండ్రియొద్దకు రాడు' అని చెప్పెను (యోహాను14:6). మరి యెవని వలనను రక్షణ కలుగదు. ఈ నామముననే మనము రక్షణపొందవలెను గాని, ఆకాశముక్రింద మనుష్యులలో ఇయ్యబడిన మరి యే నామమున రక్షణ పొందలేము (అపొ.కా.4:12). యేసు క్రీస్తు తానే ద్వారముననీ, గొర్రెలు పోవు ద్వారముననీ చెప్పెను (యోహాను 10:7-10). ఆయన ఒక నీతి గుమ్మము (కీర్తన 118:19,20), జీవపు ద్వారము (మత్తయి 7:13).

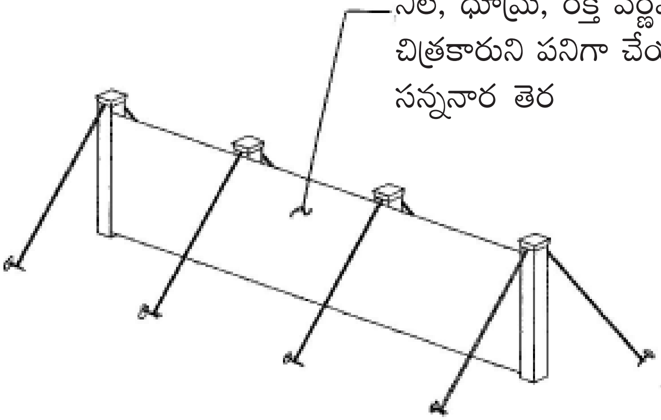

పటము–4: ఆవరణ ద్వారము

ఆవరణద్వారపు తెర 'నీలధూమ్ర రక్త వర్ణములు గలదియు, పేనిన సన్ననారతో చేయబడినదియునైన బుటా పనిది' అని నిర్గమకాండం 38:18లో చదువుచున్నాము. నీలవర్ణము యేసుక్రీస్తుయొక్క దైవత్వమును (దేవుని కుమారుడు), రక్తవర్ణము యేసుక్రీస్తుయొక్క మానవత్వమును (మనుష్యకుమారుడు), ధూమ్రవర్ణము యేసుక్రీస్తులో నున్న దైవ, మానవ స్వభావముల కలయికను సూచిస్తున్నవి. వీటిని గూర్చిన వివరణ నాల్గవ అధ్యాయములో "ప్రత్యక్షపు గుడార పైకప్పు తెరలు" అను అంశము క్రింద యివ్వబడినది. ఈ మూడు వర్ణములు చిత్రకారుని పనిగా పేనిన సన్న నారపై పొదగబడినవనుమాట (నిర్గమకాండం 27:16) యేసుక్రీస్తు పరిశుద్ధుడు, నీతిమంతుడు గనుకనే ఆయన దేవుడు, మానవుడు, దైవ–మానవునిగా లోకములో బయలుపరచబడినాడని తెలియజేయుచున్నది.

ప్రియులారా, యేసుక్రీస్తనెడి యీ ద్వారముద్వారా దేవుని సన్నిధియందు ప్రవేశించుటకు దేవుడు మానవులందరినీ ఆహ్వానించుచున్నాడు (మత్తయి 11:28; యోహాను 5:24, 4:13,14, 7:37). ఈ ఆహ్వానమును అనేకులు గైకొందురుగాక!

2. బలిపీఠము (Brazen Alter)
(నిర్గమకాండం 27:1-8, 38:1-7)

ఒకటవ అధ్యాయములో వెలుపలి ఆవరణము, ఆవరణపు ద్వారము గురించి చూచితిమి.దేవుడు పరిశుద్ధుడు, నీతిమంతుడు గనుక ఆయన సన్నిధి కంచెద్వారా పాపభూయిష్టమైన యీ లోకములో నుండి వేరు చేయబడినదని, ఆయన సన్నిధిలో ప్రవేశించుటకు ఒకే ఒక్క ద్వారము (యేసుక్రీస్తు) కలదని తెలుసుకొన్నాము. ఈ ద్వారము నుండి వెలుపలి ఆవరణములోనికి ప్రవేశించినపుడు, మొట్టమొదట 'బలిపీఠము'ను చూచెదము. ఈ బలిపీఠము క్రింద వ్రాయబడిన రీతిలో ఎంతో గొప్ప సత్యమును మనకు తెలియజేయుచున్నది.

"మరియు అయిదు మూరల పొడుగు అయిదు మూరల వెడల్పుగల బలిపీఠమును తుమ్మకఱ్ఱతో నీవు చేయవలెను. ఆ బలిపీఠము చచ్చౌకముగా నుండవలెను. దాని యెత్తు మూడు మూరలు. దాని నాలుగు మూలలను దానికి కొమ్ములను చేయవలెను. దాని కొమ్ములు దానితో ఏకాండముగా ఉండవలెను. దానికి ఇత్తడి రేకు పొదిగింపవలెను. దాని బూడిదె ఎత్తుటకు కుండలను, గరిటెలను, గిన్నెలను, ముండ్లను, అగ్నిపాత్రలను చేయవలెను. ఈ ఉపకరణములన్నియు ఇత్తడితో చేయవలెను. మరియు వల వంటి ఇత్తడి జల్లెడను దానికి చేయవలెను. ఆవల మీద దాని నాలుగు మూలలను నాలుగు ఇత్తడి ఉంగరములను చేసి, ఆవల బలిపీఠము నడిమి వరకు చేరునట్లు దిగువను బలిపీఠము గట్టుక్రింద దానినుంచ వలెను. మరియు బలిపీఠము కొరకు మోతకఱ్ఱలను చేయవలెను. ఆ మోతకఱ్ఱలను తుమ్మకఱ్ఱతో చేసి, వాటికి ఇత్తడి రేకు పొదిగింపవలెను. ఆ మోతకఱ్ఱలను ఆ ఉంగరములలో చొనపవలెను. బలిపీఠమును మోయుటకు ఆ మోతకఱ్ఱలు దాని రెండు ప్రక్కలనుండవలెను. పలకలతో గుల్లగా దానిచేయవలెను. కొండమీద నీకు చూపబడిన పోలికగానే వారు దాని చేయవలెను" (నిర్గమకాండం 27:1–8).

ప్రియులారా, 'బలిపీఠము' అనగా బలి అర్పించు వేదిక. అది పాపమునకు తీర్పు తీర్చబడు స్థలము. ఆవరణద్వారము నుండి లోపలికి ప్రవేశింపగానే మొట్టమొదట బలిపీఠము ఉన్నదన్నమాట పాపముతో నిండిన మానవుడు తన

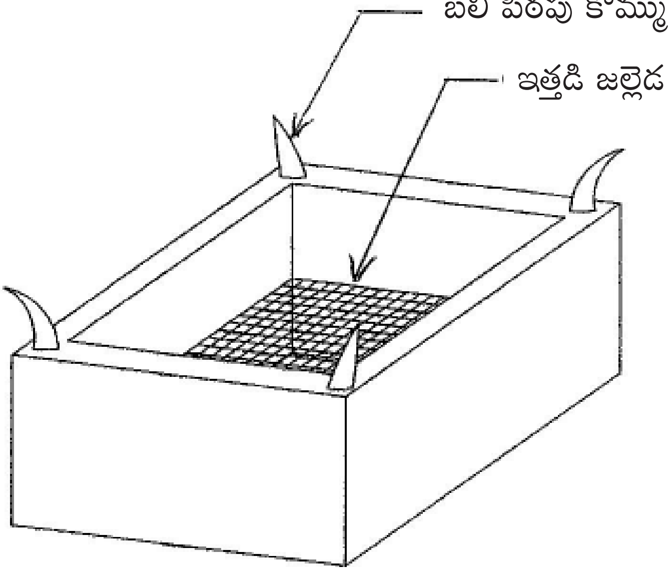

పటము–5: బలి పీఠము

పాపములు క్షమింపబడకుండా ప్రత్యక్షపు గుడారములో (దేవుని సన్నిధిలో) ప్రవేశింప లేదన్న సత్యమును సూచిస్తున్నది (1 కొరింథి 6:9-10; గలతి 5:19-21; ప్రకటన 21:8). అయితే రక్తము చిందింపబడకుండా పాపక్షమాపణ కలుగదని దేవుని వాక్యము సెలవిస్తున్నది (హెబ్రీ 9:22). ఈ సత్యము ఆదినుండి దేవుని వాక్యములో తెలుపబడియున్నది. దేవుడు తనకు వ్యతిరేకముగా పాపము చేసిన ఆదాము హవ్వలకు చర్మపు చొక్కాయిలు తొడిగించినపుడు రక్తము చిందింపబడి, బలి అర్పింపబడి, వారి పాపము కప్పబడెను (ఆదికాండం 3:21). నోవహు (ఆదికాండం 8:20), అబ్రహాము (ఆదికాండం 12:7), ఇస్సాకు (ఆదికాండం 26:25), యాకోబు (ఆదికాండం 35:1) బలిపీఠములను కట్టి, బలులు అర్పించిరి.

దేవుడు మోషేకు ధర్మశాస్త్రమును అనుగ్రహించి, ఇశ్రాయేలీయులు పాపము చేసినపుడు తమ పాపము కప్పబడుటకు వారు బలిపీఠము మీద అర్పింపవలసిన బలులను గూర్చినవివరములు మోషేకు బయలుపరచెను. ఈ బలుల క్రమము, వాటి ప్రాముఖ్యత యీ పుస్తకము యొక్క రెండవ భాగములో వివరింపబడినది. బలిపీఠము మీద యెడ్లయొక్క, మేకలయొక్క రక్తము చిందింపబడి, అవి బలిగా అర్పింపబడుట ద్వారా ఇశ్రాయేలీయుల పాపము కప్పబడెనను మాట ప్రస్తుత కాలములో యేసు క్రీస్తునందు మానవునికున్న 'పాపనివారణ'ను సూచిస్తున్నది. ధర్మశాస్త్రము రాబోవుచున్న మేలుల ఛాయ (హెబ్రీ 10:1). యేసుక్రీస్తు అనేకుల పాపములను భరించుటకు ఒక్కసారే అర్పించబడెను (హెబ్రీ 9:11-10:18).

బలిపీఠమును గూర్చిన వాక్యభాగము (నిర్గమకాండం 27:1-8) ను పరిశీలించినట్లైతే యీ క్రింది విషయములను గమనించవచ్చును.

a) బలిపీఠము చేయుటకు తుమ్మకఱ్ఱ వాడబడినది (నిర్గమకాండం 27:1,6). తుమ్మ కఱ్ఱ ఎంతో మన్నిక గలిగినది మరియు "పుచ్చుపట్టనిది". కఱ్ఱ లేదా చెక్క యేసుక్రీస్తు యొక్క మానవత్వమును సూచిస్తున్నది (పాపదాస్యము నుండి మానవుని విడిపించుటకు ఆయన రక్తమాంసములలో పాలివాడాయెను - హెబ్రీ 2:14,17). తుమ్మకఱ్ఱ యేసుక్రీస్తు యొక్క "పాపము లేని మానవత్వము"ను సూచిస్తున్నది. మానవుని పాపపరిహారార్థ బలి "పాపములేని" యేసుక్రీస్తు మాత్రమే చేయగలడు.

ఆయన యందు పాపమేమియులేదు (1యోహాను 3:5), ఆయన పాపమెరుగడు (2 కొరింథీ 5:21), ఆయన పాపము చేయలేదు, ఆయన నోటను ఏ కపటమును కనబడలేదు (1పేతురు 2:22), ఆయన పాపములేనివాడుగా వుండెను (హెబ్రీ 4:15, 7:26), ఆయన నిర్దోషమును, నిష్కళంకమునగు గొఱ్ఱెపిల్ల (నిర్గమకాండం 12:6; 1పేతురు 1:19). తుమ్మకఱ్ఱ ఎంతో మన్నిక కలిగినట్లు యేసునిరంతరము వున్నవాడు, నిరంతరము జీవించువాడు (హెబ్రీ 7:24,25). తుమ్మకఱ్ఱ పుచ్చుపట్టనట్లు యేసుక్రీస్తు కుళ్ళుపట్టడు (కీర్తన 16:10; అపొ.కా.2:31).

b) బలిపీఠమునకు లోపల, బయట తుమ్మకఱ్ఱపై ఇత్తడి రేకు పొదిగింపవలెను (నిర్గమకాండం 27:2). ఇత్తడి బలమును మరియు “పాపముపై తీర్పు”ను సూచిస్తున్నది. ఇత్తడి బలిపీఠము, దాని పనిముట్లయందు మాత్రమే గాక, గంగాళము (తరువాయి అధ్యాయము), ప్రత్యక్షపు గుడార తెర (మేకవెంట్రుకలతో చేయబడినది), గుండీలు, వెలుపలి ఆవరణ స్తంభములు, వాటి దిమ్మలు, మేకులయందు వాడబడినది. ఇత్తడి వెలుపలి ఆవరణములో అత్యధికముగా వాడబడినదనుమాట, వెలుపలి ఆవరణములో మాత్రమే రక్తము చిందించబడి, పాపముపై తీర్పు జరుగుతున్నదన్న సత్యమును తెలియజేయుచున్నది. తుమ్మకఱ్ఱపై ఇత్తడి పొదగబడుతున్నదన్నమాట యేసు క్రీస్తు యొక్క పాపరహిత శరీరము పై మానవుని పాపపు తీర్పునకు సంబంధించిన శిక్ష, ఉగ్రత పడినదన్న సత్యమును సూచిస్తున్నది (2 కొరింథీ 5:21; యెషయా53; గలతీ 3:13; రోమా 8:3; ద్వితీ. 21:23). అరణ్యములో తనకు వ్యతిరేకముగా సణిగిన ఇశ్రాయేలీయుల మధ్యకు దేవుడు విష సర్పములను పంపినపుడు అనేకులు వాటిచేత చంపబడిరి. అపుడు ప్రజలు మోషేతో సర్పములను తొలగించమని వేడుకొనగా దేవుడు మోషేతో ‘ఇత్తడి సర్పమొకటిచేసి, ఒక స్తంభము మీద దానిని నిలుపవలెనని, సర్పకాటు పొందిన ప్రతివాడు ఆ ఇత్తడి సర్పమును నిదానించి చూచుటవలన బ్రదుకునని’ చెప్పెను. ఈ యిత్తడి సర్పమువలె యేసుక్రీస్తు కూడా సిలువపై యెత్తబడి, ఆయనయందు విశ్వాసముంచువారిని రక్షించునని తెలుసుకొనుచున్నాము (సంఖ్యాకాండం 21:6-9; యోహాను 3:14-16, 5:24, 12:32). యేసుక్రీస్తును తృణీకరించిన

యెడల దేవుని ఉగ్రత వారిపైకి వచ్చునని దేవుని వాక్యము సెలవిస్తున్నది (రోమా 6:23). ఇశ్రాయేలీయులు దేవుని మాట విననియెడల వారితలపైని ఆకాశము ఇత్తడివలె, క్రిందనున్న నేల యినుము వలెనుండునని దేవుడు చెప్పెను (ద్వితీయోపదేశకాండం 28:23).

c) బలిపీఠము చచ్చౌకముగా నుండి, దాని నాలుగు మూలలా నాలుగు కొమ్ములు చేయబడి, ఆ కొమ్ములు ఇత్తడి రేకు పొదిగింపబడినవి (నిర్గమకాండం 27:2). ఈ మాట ప్రపంచపు నలుమూలలా ఉన్న ప్రజలందరి పాపముల కొరకైన తీర్పును, శిక్షను యేసుక్రీస్తు సిలువలో భరించెననియు, రక్షణ-పాపవిమోచన ప్రపంచ ప్రజలందరికి యేసుక్రీస్తునందు కలుగునన్న సత్యమును తెలియ జేయుచున్నది (అపొ.కా. 1:8; మత్తయి 28:18-20; మార్కు 16:15-20; ప్రకటన 5:9-10). కొమ్ము బలమును సూచిస్తున్నది (కీర్తన 92:10). బలిపీఠపు కొమ్ము 'రక్షణ శృంగమును' సూచిస్తున్నది (2 సమూయేలు 22:3; కీర్తన 18:2). దేవుడు తన సేవకుడైన దావీదు వంశమునందు మన కొరకు రక్షణశృంగమును (యేసుక్రీస్తును), మన శత్రువు (సాతాను) నుండి తప్పించి, రక్షణ కలుగజేయుటకు అనుగ్రహించెను (లూకా 1:68,69).

d) బలిపీఠము మీద అర్పింపబడబోవు బలిపశువును బలిపీఠపు కొమ్ములకు కట్టుదురు (కీర్తన 118:27). ఈ బలిపశువుకు యిష్టము లేకున్నను అది బలిగా అర్పింబడును. అయితే, యేసుక్రీస్తు తనంతట తానే సకల మానవుల పాప పరిహారార్థము బలిగా అర్పించుకొనెను (హెబ్రీ 7:28, 9:28, 10:7-10; యోహాను 10:15-18).

యేసుక్రీస్తును మనమందరమూ రక్షణ శృంగముగా కలిగియుందుము గాక. బలిపీఠము మీద అర్పింపబడు ఆయారకముల బలులను గూర్చిన వివరణ యీ పుస్తకము యొక్క రెండవ భాగములో యివ్వబడినది.

3. గంగాళము (Brazen Laver)
(నిర్గమకాండం 30:17- 21, 38:8, 40:7)

ప్రియులారా, వెలుపలి ఆవరణములో బలిపీఠమును దాటి, ప్రత్యక్షపు గుడారములో ప్రవేశించుటకు ముందు, గంగాళము (ఇత్తడి పాత్ర) ఉంచబడి యున్నది. ఈ గంగాళము యొక్క ప్రాముఖ్యతను యీ అధ్యాయములో చూచెదము.

"మరియు యెహోవా మోషేతో యిట్లనెను-కడుగుకొనుటకు నీవు ఇత్తడితో దానికొక గంగాళమును ఇత్తడి పీటను చేసి, ప్రత్యక్షపు గుడారమునకు బలిపీఠమునకు నడుమ దానినివుంచి, నీళ్ళతో నింపవలెను. ఆ నీళ్ళతో అహరోనును, అతని కుమారులును తమ చేతులను, కాళ్ళను కడుగుకొనవలెను. వారు ప్రత్యక్షపు గుడారములోనికి వెళ్ళునప్పుడును, సేవచేసి, యెహోవాకు హోమధూపము అర్పించుటకు బలిపీఠము నొద్దకు వచ్చునప్పుడును, తాము చావకయుండునట్లు నీళ్లతో తమ చేతులను, కాళ్ళను కడుగుకొనవలెను. అదివారికి, అనగా అతనికిని, అతని సంతతికిని, వారి తరతరములకును నిత్యమైన కట్టడగా నుండును" (నిర్గమకాండం 30:17-21). .

ప్రతి విశ్వాసి తన జీవితములో రెండురకములైన అనుభవము కలిగి యుండును. మొదటిది బలిపీఠపు అనుభవము. రెండవది గంగాళపు అనుభవము. బలిపీఠపు అనుభవము రక్తముతో కూడినది. గంగాళపు అనుభవము నీటితో కూడినది. రోమా సైనికుడు ప్రభువైన యేసుక్రీస్తు ప్రక్కలో పొడిచినపుడు రక్తమును, నీరును కారెను (యోహాను 19:34). నీళ్ళ ద్వారాను, రక్తము ద్వారాను వచ్చినవాడు ఈయనే, అనగా యేసుక్రీస్తే. ఈయన నీళ్ళతో మాత్రమే గాక, నీళ్ళతోను, రక్తముతోను వచ్చెను (1 యోహాను 5:6). బలిపీఠపు అనుభవములో ఒకపాపి యేసురక్తము ద్వారా కడుగబడి, నీతిమంతుడుగా తీర్చబడి, సంఘములో చేర్చబడును (హెబ్రీ 9:14,28; 1యోహాను 1:7; ప్రకటన 1:6, 7:14, 22:14; 1 కొరింథీ 6:11; 2 కొరింథి 5:17). గంగాళపు అనుభవములో విశ్వాసిగా తీర్చబడిన పాపి, తన విశ్వాసజీవితములో, దేవుని వాక్యమను నీటిద్వారా శుద్ధిచేయబడు తున్నాడు (యోహాను 13:10). యేసుక్రీస్తు సంఘమును తన

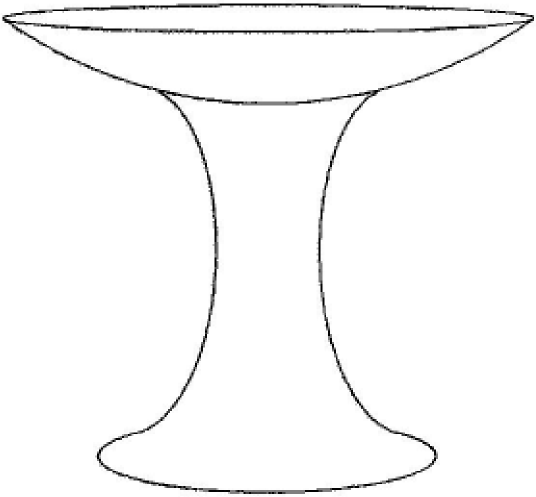

పటము–6: గంగాళము

యొక్క వాక్యముతో ఉదకస్నానము చేత పవిత్రపరచుచున్నాడు (ఎఫెసీ 5:26). ఈ గంగాళమును గూర్చిన సత్యము క్రింద తెలుపబడినది.

a) గంగాళము, దాని పీట యిత్తడితో చేయబడినవి (నిర్గమకాండం 30:17). యిత్తడి 'పాపముపై తీర్పు'ను సూచిస్తున్నదని గత అధ్యాయములలో చూచితిమి. విశ్వాసి తన విశ్వాస జీవితములో చేయు పాపముల కొరకు కూడా యేసుక్రీస్తు తీర్పు తీర్చబడెనని దీని ద్వారా మనము గమనించుదుము.

b) గంగాళము అద్దములతో చేయబడినది. 'అతడు ప్రత్యక్షపు గుడారము యొక్క ద్వారమున సేవింపవచ్చిన సేవకురాంండ్ర అద్దములతో ఇత్తడి గంగాళమును, దాని ఇత్తడి పీటను చేసెను' (నిర్గమకాండం 38:8). అద్దము మానవుని సహజత్వమును చూపించు రీతిలో దేవుని వాక్యము ప్రతి మనిషి యొక్క బలహీనతలను యెత్తి చూపించును. అద్దము వంటి దేవుని వాక్యము ద్వారా మనలను సరిజేసి కొనవలెను (యాకోబు 1:23,24). "వినికిడి చేత నిన్ను గూర్చిన వార్తను నేను వింటిని. అయితే యిప్పుడు నేను కన్నులారా నిన్ను చూచుచున్నాను. కావున నన్ను నేను అసహ్యించుకొని, ధూళిలోను, బూడిదెలోను పడి, పశ్చాత్తాప పడుచున్నానని" యోబు చెప్పెను (యోబు 42:5,6). దేవుని మహిమను చూచిన యెషయా, "అయ్యో, నేను అపవిత్రమైన పెదవులు గలవాడను. అపవిత్రమైన పెదవులుగల జనుల మధ్య నివసించువాడను. నేను నశించితిని. రాజును, సైన్యముల కధిపతియునగు యెహోవాను నేను కన్నులారా చూచితిననుకొంటిని" అని చెప్పెను (యెషయా 6:5). యేసుక్రీస్తు శక్తిని చూచిన పేతురు తన మోకాళ్ళ మీద సాగిలపడి, "ప్రభువా, నన్ను విడిచి పొమ్ము, నేను పాపాత్ముడనని" చెప్పెను (లూకా 5:8). దేవుని బలమైన వాక్యము మన పతనములను మనకు చూపించి, ఒప్పించ సమర్థమైనది (హెబ్రీ 4:12,13).

c) యాజకులు గంగాళములోని నీటితో తమ చేతులు, కాళ్ళు కడుగుకొన్న తరువాత మాత్రమే వారు సేవచేయవలెను. "అహరోనును, అతని కుమారులును ప్రత్యక్షపు గుడారములోనికి వెళ్ళునప్పుడును, సేవచేసి, యెహోవాకు హోమధూపము అర్పించుటకు బలిపీఠము నొద్దకు వచ్చునప్పుడును, తాము చావకయుండునట్లు

గంగాళములోని నీటితో తమ చేతులు, కాళ్ళు కడుగుకొనవలెను. యిది అతనికిని, అతని సంతతికిని, వారి తరతరములకు నిత్యమైన కట్టడగా వుండును" (నిర్గమకాండం 30:17-21). గంగాళపు నీళ్ళతో చేతులు కడుగుకొని, సేవచేయడమనునది దేవుని యెదుట పరిశుద్ధత కలిగి, ఆయన పరిచర్య జరిపించవలెనన్న సత్యమును సూచిస్తున్నది. యెహోవా సేవోపకరణములను మోయువారలారా, మిమ్మును మీరు పవిత్రపరచుకొనుడి (యెషయా 52:11). మీ మనస్సులను పవిత్రపరచుకొని, ఒకనినొకడు హృదయపూర్వకముగా ప్రేమించుడి (1 పేతురు 1:22). యధార్థహృదయముతో దేవుని సన్నిధానమునకు చేరెదము (హెబ్రీ 10:22). పాపులారా, మీ చేతులను శుభ్రము చేసుకొనుడి (యాకోబు 4:8). మనము నిర్దోషమైన చేతులును, శుద్ధమైన హృదయము కలిగియుండవలెనని దేవుని వాక్యము ద్వారా హెచ్చరింపబడుచున్నాము (కీర్తన 24:3,4; 1 తిమోతి 2:8; యెషయా 1:15,16).

గంగాళపు నీళ్ళతో కాళ్ళుకడుగుకొనుటయనునది దేవుని యెదుట మనము శుద్ధమైన నడక కలిగియుండవలెనన్న సత్యమును తెలియజేయుచున్నది (కీర్తన 119:9; 2 కొరింథీ 7:1; ఎఫెసీ 4:1-3; హెబ్రీ 12:13; యోహాను 13:1-8).

గంగాళము యొక్క యెత్తు, వెడల్పు మొదలగు కొలతలు వాక్యములో తెలుపబడలేదు. దీనిని బట్టి దేవుని వాక్యము యొక్క కడుగుదల అపరిమితమైనదని మనము తెలుసుకొనవచ్చును.

d) చివరిగా గంగాళము దేవుని వాక్యము ద్వారా కలుగు ఒప్పుదలను సూచిస్తున్నది. వాక్యపు వెలుగులో మనలను మనము విమర్శించుకొనిన యెడల మనము తీర్పు పొందము (1 కొరింథీ 11:31). అశ్రద్ధతో, అపవిత్రతతో దేవుని పని జరిగించిన యెడల దేవుని తీర్పుకు పాత్రులగుదుము. నాదాబు, అబీహులు అశ్రద్ధతను బట్టి దేవుని ఉగ్రతకు గురియైరి (లేవీ 10:1,2). కొరింథీ సంఘములో విశ్వాసులు అపవిత్రతను బట్టి, నిద్రావస్థలోను, రోగముతోను, బలహీనతతోను ఉండిరి. కొందరు మరణించిరి (1 కొరింథీ 11:27-32). దేవుని వాక్యపు వెలుగులో సరిచేయబడి, పవిత్రత కలిగియుండుటకు ప్రభువు మనకు సహాయముచేయును గాక.

4. ప్రత్యక్షపు గుడారము

ప్రియులారా, గత మూడు అధ్యాయములలో వెలుపలి ఆవరణము, బలిపీఠము, గంగాళములను గూర్చి తెలుసుకున్నాము. వెలుపలి ఆవరణము పాపమునకు తీర్పు తీర్చబడు స్థలము. బలిపీఠము, గంగాళముల యొద్ద పాపమునకు తీర్పుతీర్చబడిన తరువాత మాత్రమే యాజకుడు పరిశుద్ధతనొంది, ప్రత్యక్షపు గుడారములో ప్రవేశించి, పరిచర్య చేయుటకు యోగ్యుడగును.

పటము–2లో చూపబడినట్లు ప్రత్యక్షపు గుడారము పరిశుద్ధస్థలము, అతిపరిశుద్ధస్థలము అను రెండు భాగములుగా విభజింపబడినది. పరిశుద్ధస్థలము పొడవు ఇరవై మూరలు, వెడల్పు పది మూరలు. అతి పరిశుద్ధస్థలము పొడవు పది మూరలు, వెడల్పు పది మూరలు. పరిశుద్ధస్థలములో వుంచబడిన దీపవృక్షము, బల్ల, ధూపవేదికలను గూర్చియు, అతి పరిశుద్ధ స్థలములో వుంచబడిన మందసమును గూర్చియు రానున్న అధ్యాయములలో చూచెదము. ప్రత్యక్షపు గుడార నిర్మాణ క్రమము తెలుసుకొను నిమిత్తము ప్రస్తుత అధ్యాయము ప్రత్యక్షపు గుడార పలకలు–అడ్డకఱ్ఱలు, ప్రత్యక్షపు గుడార పై కప్పు తెరలు, ప్రత్యక్షపు గుడార ద్వారపు తెర, ప్రత్యక్షపు గుడారఅడ్డతెర అను నాలుగు భాగములుగా విభజింపబడినది. వీటి వివరణ క్రింద యివ్వబడినది.

a) ప్రత్యక్షపు గుడార పలకలు - అడ్డకఱ్ఱలు (Boards & bars) (నిర్గమకాండం 26:15-29, 36:20-34)

“మరియు మందిరమునకు తుమ్మకఱ్ఱతో నిలువుపలకలు చేయవలెను. పలక పొడుగు పదిమూరలు పలక వెడల్పు మూరెడున్నర యుండవలెను. ప్రతి పలకలో ఒకదానికొకటి సరియైన రెండు కుసులుండవలెను. అట్లు మందిరపు పలకలన్నిటికి చేసిపెట్టవలెను. ఇరువది పలకలు కుడివైపున, అనగా దక్షిణ దిక్కున మందిరమునకు పలకలను చేయవలెను. మరియు ఒక్కొక్క పలక క్రింద దాని దాని రెండు కుసులకు రెండు దిమ్మలను, ఆ యిరువది పలకలక్రింద నలువది వెండి దిమ్మలను చేయవలెను. మందిరపు రెండవ ప్రక్కను, అనగా ఉత్తర దిక్కున, ఒక్కొక్క పలక క్రింద రెండు దిమ్మలు, ఇరువది పలకలును, వాటి నలువది వెండి

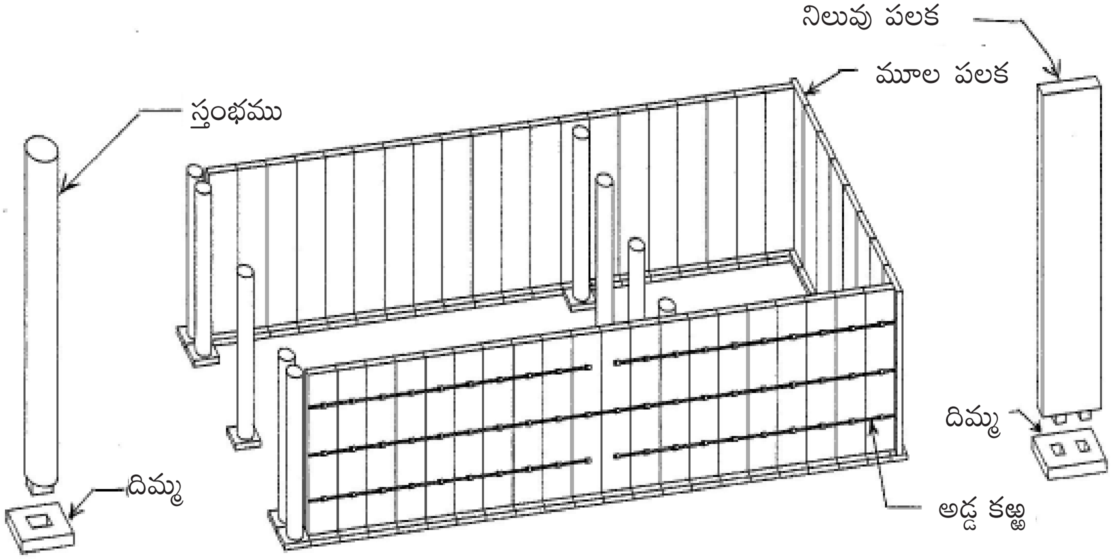

పటము–7: నిలువు పలకల అమరిక

దిమ్మలు ఉండవలెను. పడమటి తట్టు మందిరముయొక్క వెనుక ప్రక్కకు ఆరు పలకలను చేయవలెను. మరియు ఆ వెనుక ప్రక్కను మందిరము యొక్క మూలలకు రెండు పలకలను చేయువలెను. అవి అడుగున కూర్చబడి, శిఖరమున మొదటిఉంగరము దనుక ఒకదానితో ఒకటి అతికింపబడవలెను. అట్లు ఆ రెంటికీ ఉండవలెను. అవి రెండు మూలలకుండును. పలకలు ఎనిమిది, వాటి వెండి దిమ్మలు పదునారు. ఒక్కొక్క పలకక్రింద రెండు దిమ్మలుండవలెను. తుమ్మకఱ్ఱతో అడ్డకఱ్ఱలను చేయవలెను. మందిరము యొక్క ఒక ప్రక్క పలకలకు అయిదు అడ్డకఱ్ఱలును, మందిరము యొక్క రెండవ ప్రక్క పలకలకు అయిదు అడ్డకఱ్ఱలును, పడమటి వైపున మందిరముయొక్క ప్రక్క పలకలకు అయిదు అడ్డకఱ్ఱలును ఉండవలెను. ఆ పలకల మధ్యనుండు నడిమి అడ్డకఱ్ఱ ఈ కొసనుండి ఆ కొస వరకు చేరియుండ వలెను. ఆ పలకలకు బంగారు రేకును పొదిగించి, వాటి అడ్డకఱ్ఱలుండు వాటి ఉంగరములను బంగారుతో చేసి , అడ్డకఱ్ఱలకును బంగారు రేకును పొదిగింపవలెను. అప్పుడు కొండమీద నీకు కనుపరచబడిన దాని పోలిక చొప్పున మందిరమును నిలువబెట్టవలెను" (నిర్గమకాండం 26:15-29).

పై వాక్య భాగములో చెప్పబడిన నిలువు పలకలు, అడ్డకఱ్ఱల అమరిక పటము-7లో చూపబడినది. వీటిని గూర్చి ధ్యానించిన యెడల, యీ క్రింది సత్యము బయలుపరచబడుచున్నది.

i) ప్రత్యక్షపు గుడార నిలువు పలకల అమరిక మొదటిదిగా ప్రభువైన యేసుక్రీస్తును సూచిస్తున్నది. నిలువు పలకలు తుమ్మకఱ్ఱతో చేయబడినవి. కఱ్ఱ లేదా చెక్క యేసుక్రీస్తు మానవత్వమును సూచిస్తున్నదని (హెబ్రీ 2:14), పుచ్చుపట్టని, మన్నిక కలిగిన తుమ్మకఱ్ఱ యేసుక్రీస్తు యొక్క పాప రహిత మానవత్వమును సూచిస్తున్నదని (కీర్తన 16:10; హెబ్రీ 7:26) రెండవ అధ్యాయమైన "బలిపీఠము"లో చూచితిమి.

నిలువు పలకలు బంగారు రేకుతో పొదిగింపబడినవి. బంగారము వాడబారనిది మరియు శుద్ధమైనది (యోబు 23:10; 1పేతురు1:7; ప్రకటన 3:18, 21:21). కనుక యీ బంగారము యేసు క్రీస్తు యొక్క నిత్యత్వము మరియు దైవత్వమును సూచిస్తున్నది (యెషయా 9:6; యోహాను 1:1-3, 14-18;

1 తిమోతి 3:16; మత్తయి 16:13-17; యోహాను 6:67-69, 20:28,29). దైవత్వము, మానవత్వమును కలిగియున్న దైవమానవుడైన యేసుక్రీస్తు దేవునికి, మానవునికి మధ్యవర్తిగా వచ్చెనని (1 తిమోతి 2:5,6), దైవ,మానవులు కలియు దేవాలయముగా మనమధ్య వున్నాడని యీ ప్రత్యక్షపు గుడారము ద్వారా మనము తెలుసుకొనుచున్నాము (యోహాను 2:19-21; ఎఫెసీ 2:18). తుమ్మచెట్టు నరకబడి, దానినుండి నిలువు పలకలు చేయబడిన విధానములో యేసుక్రీస్తు కూడా లేతమొక్కవలె, యెండిన భూమిలో మొలిచిన మొక్కవలె నుండి (యెషయా 53:1), సజీవుల భూమిలోనుండి కొట్టివేయబడి (యెషయా 53:8), తండ్రియైన దేవుని కలుసుకొను దేవాలయముగా చేయబడెను.

ii) రెండవదిగా ప్రత్యక్షపు గుడార నిలువు పలకలు-అడ్డకట్టల అమరిక సార్వత్రిక సంఘ విశ్వాసుల సముదాయము, వారి మధ్య జరుగు పరిచర్యను సూచిస్తున్నది.

✡ ప్రతి విశ్వాసి ఒక నిలువు పలకను సూచిస్తున్నాడు. ఎడారి భూమిలో వుంటున్న తుమ్మ చెట్టు నరకబడి, నిలువు పలకగా తీర్చబడి, యిసుకలో దిగబడి పోకుండా వెండి దిమ్మను పునాదిగా కలిగియున్నది. అదే విధానములో మునుపు అంధకారములో, పాపములో, దేవునికి దూరస్థులుగా జీవిస్తున్న మానవులు యేసుక్రీస్తును రక్షకునిగా స్వీకరించుట ద్వారా క్రీస్తును పునాదిగా కలిగి, దేవుని కట్టడములో చక్కగా అమర్చబడి, ప్రభువునందు పరిశుద్ధమైన దేవాలయముగా వుందురు (ఎఫెసీ 1:1-22; కొలొస్సీ 1:21-23, 2:6-7; 1 పేతురు 2:4-5; లూకా 6:46-49; యెషయా 28:16; కీర్తన 40:1-3).

✡ వెండి 'ప్రాణ పరిక్రయధనము' (నిర్గమకాండం 30:15). ఇది క్రీస్తు నందు మానవులకున్న 'పాపవిమోచన'ను సూచిస్తున్నది. ఒకని ప్రాణ విమోచన ధనము బహుగొప్పదని, అది యెన్నటికి తీరక అట్లుండవలసినదేయని దేవుని వాక్యము సెలవిస్తున్నది (కీర్తన 49:9). ఎవరూ చెల్లించలేనంత యెక్కువగా వున్న మానవుల ప్రాణ విమోచన క్రయధనమును యేసుక్రీస్తు తన రక్తము కార్చి, చెల్లించాడు (1 తిమోతి 2:6; మార్కు 10:45; 1 కొరింథి 6:20; 1 పేతురు 1:18-21). యేసు క్రీస్తునందు మనకున్న యిట్టి పాపవిమోచనను స్వీకరించిన యెడల, మన పాపములు

తొలగించబడి, శాంతి, సంతోషములు కలిగియుందుము (యెషయా 35:10).

దేవుడు మోషేతో ఇశ్రాయేలీయులలో ఇరువదియేండ్లుగాని అంతకంటే యెక్కువగాని వయసు గలిగి, లెక్కింపబడిన వారిలో చేరువారు వారి 'ప్రాణపరిక్రయ ధనము'గా ఒక్కొక్కరు అరతులము వెండి యెహోవాకు సమర్పించవలెనని చెప్పెను. ఈ లెక్కలో ఆరులక్షల మూడువేల అయిదువందల యేబదిమంది చేర్చబడిరి. వారి వెండి మూడులక్షల ఒక్కవెయ్యి యేడు వందల డెబ్బదియైదు తులములాయెను. ఈ వెండితో ఒక్కొక్క దిమ్మకు మూడువేల తులముల చొప్పున నూరు దిమ్మలు (ఒక్కొక్క నిలువు పలకకు రెండు దిమ్మల చొప్పున నలబై ఎనిమిది పలకలకు తొంబది ఆరు దిమ్మలు మరియు అడ్డతెర యొక్క నాలుగు స్తంభములకు నాలుగు దిమ్మలు కలిపి మొత్తము నూరు దిమ్మలు) పోయబడెను. మిగిలిన ఒక వెయ్యి యేడు వందల డెబ్బదియైదు తులముల వెండి వెలుపలి ఆవరణపు స్తంభములకు బోదెలు, వంకులు, పెండెబద్దలు చేయుటయందు వాడబడెను (నిర్గమకాండం 30:11-16, 38:25-28; సంఖ్యాకాండం 1:45-46). ఈ విధముగా ఇశ్రాయేలీయులు అర్పించిన వెండి ప్రత్యక్షపు గుడారమందు వాడబడినది. ధనవంతుడు అరతులము కంటె ఎక్కువ ఇవ్వకూడదు. బీదవాడు అరతులము కంటె తక్కువ ఇవ్వకూడదు (నిర్గమకాండం 30:15). అందరూ సమానమైన రీతిలో పాపఋణము దేవునికి అచ్చియున్నారు (రోమా 3:12-18,23).

✡ నిలువు పలకలు మరియు అడ్డకఱ్ఱలు బంగారు రేకుతో పొదగబడినవి. ఈ మాట విశ్వాసులు దేవస్వభావమునందు పాలివారగుదురన్న సత్యమును తెలియజేయుచున్నది (2 పేతురు1:4).

✡ ప్రతి రెండు నిలువు పలకలు వెలుతురు కూడా దూరలేనంతగా అతకబడి, అమర్చబడినవి. క్రీస్తు సంఘములో విశ్వాసులు ఏకభావము, ఏకమనస్సు, ఆత్మయందు ఐక్యత కలిగియుండవలెనని దీనిని బట్టి తెలుసు కొనుచున్నాము (అపొ.కా. 1:14, 2:46, 4:24, 5:12; ఫిలిప్పీ 1:27, 2:2; 1 పేతురు 3:8; 2 కొరింథీ 13:11; కీర్తన 133:1; ఎఫెసీ 2:21-22).

✡ నిలువు పలకలన్నియు ఒక్కటే యెత్తు కలిగి, సమానముగానున్నవి.

క్రీస్తు సంఘములో విశ్వాసులు ఆస్తి పరమైన, కుల, ప్రాంతపరమైన విచక్షణ చూపక, సమానత కలిగి, ప్రేమను, ఐక్యతను కనపరచుదురని దీనిని బట్టి గమనించుచున్నాము (1 కొరింథీ 12:12-31; ఫిలిప్పీ 2:3). విశ్వాసులు అన్ని విషయములలోను యేసుక్రీస్తును మాదిరి కలిగి, ఆయనతోనే తమ్మును తాము పోల్చిచూచుకొనవలెను. అలాగాక, ఒకరితో ఒకరు పోల్చిచూచుకొనువారు గ్రహింపులేక యున్నారని దేవునివాక్యము సెలవిచ్చుచున్నది (2కొరింథీ 10:12).

✡ మందిరమునకు పడమటివైపున రెండు మూలలకు వున్న మూలపలకలు పైనా, క్రింద ఉంగరముతో ఉత్తర, దక్షిణ దిక్కునవున్న పలకలతో కట్టబడి, పలకల అమరికంతటికీ స్థిరత్వమునిచ్చుచున్నది. ఇది యేసుక్రీస్తు మూలరాయిగా వున్నాడన్న సత్యమును తెలియజేయుచున్నది (కీర్తన 118:22; యెషయా 28:16).

✡ చివరిగా పటము-7 లో చూపబడినట్లు, ప్రత్యక్షపు గుడారమునకు వెలుపలి మూడువైపులా, ఒక్కొక్క వైపు ఐదేసి చొప్పున అడ్డకఱ్ఱలున్నట్లు గమనించుదుము. ఈ అడ్డకఱ్ఱలు పై భాగములో రెండు, క్రింది భాగములో రెండు, మధ్య భాగములో ఒకటి అమర్చబడినవి. ఈ అడ్డకఱ్ఱలు, నిలువు పలకలు గాలికి పడిపోకుండా అమర్చబడినట్లు తెలుసుకొనుచున్నాము. ఇందులో గొప్ప సత్యమును చూడగలము.

ఈ అయిదు అడ్డకఱ్ఱలూ క్రీస్తు సంఘము స్థిరపరచబడునట్లు దేవుడు యేర్పరచిన ఐదంతల పరిచర్యను సూచిస్తున్నవి. "పరిశుద్ధులు సంపూర్ణులగునట్లు, క్రీస్తు శరీరము క్షేమాభివృద్ధి చెందుటకును, పరిచర్య ధర్మము జరుగుటకును, ఆయన కొందరిని అపొస్తలులనుగాను, కొందరిని ప్రవక్తలనుగాను, కొందరిని సువార్తికులనుగాను, కొందరిని కాపరులనుగాను, ఉపదేశకులుగాను నియమించెను" (ఎఫెసీ 4:13). క్రింది భాగములో వున్న రెండు అడ్డకఱ్ఱలు అపొస్తలులు, ప్రవక్తల పరిచర్యను సూచిస్తుండగా (ఎఫెసీ 2:20), మధ్యలోనున్న అడ్డకఱ్ఱ యీ చివర నుండి ఆ చివరకు అమర్చబడి, సువార్తికుని, సువార్త సేవను సూచిస్తున్నది (మార్కు 16:15). పై భాగములో ఉన్న రెండు అడ్డకఱ్ఱలూ కాపరులను, ఉపదేశకులను సూచిస్తున్నవి.

యేసుక్రీస్తును పునాదిగా గలిగిన సంఘము పైన చెప్పబడిన ఐదంతల

పరిచర్య ద్వారా స్థిరపరచబడుతున్నది. అడ్డకఱ్ఱలను తొలగించిన యెడల నిలువు పలకలు పడిపోవునట్లు, పరిచర్య లేనియెడల సంఘము బలహీనమై, క్షీణించును. ఈ విధముగా, నిలువు పలకలు – అడ్డకఱ్ఱల అమరిక యేసుక్రీస్తు సంఘమును, అందలి పరిచర్యను వర్ణించుచున్నది.

b) ప్రత్యక్షపుగుడార పై కప్పు తెరలు (Roof coverings) (నిర్గమకాండం 26:1-14, 36:8-19)

“మరియు నీవు పది తెరలతో ఒక మందిరమును చేయవలెను. నీలధూమ్ర రక్తవర్ణములు గల పేనిన సన్నపు నారతో వాటిని చిత్రకారుని పనియైన కెరూబులు గల వాటినిగా చేయవలెను. ప్రతి తెర పొడుగు ఇరువది యెనిమిది మూరలు. ప్రతి తెర వెడల్పు నాలుగు మూరలు. ఆ తెరలన్నిటికి ఒకటే కొలత. అయిదు తెరలను ఒకదానితో ఒకటి కూర్పవలెను. మిగిలిన అయిదు తెరలను ఒకదానితో ఒకటి కూర్పవలెను. తెరల కూర్పు చివరను మొదటి తెర అంచున నీలినూలుతో కొలుకులను చేయవలెను. రెండవ కూర్పునందలి వెలుపలి తెర చివరను అట్లుచేయవలెను. ఒక తెరలో ఏబది కొలుకులను చేసి, ఆ కొలుకులు ఒకదానికొకటి తగులుకొనునట్లు ఆ రెండవ కూర్పునందలి తెర అంచున ఏబది కొలుకులను చేయవలెను. మరియు ఏబది బంగారు గుండీలను చేసి, ఆ గుండీలచేత ఆ తెరలను ఒకదానితో ఒకటి కూర్పవలెను. అది ఒకటే మందిరమగును. మరియు మందిరముపైని గుడారముగా మేకవెంట్రుకలతో తెరలు చేయవలెను. పదకొండు తెరలను చేయవలెను. ప్రతి తెర పొడుగు ముప్పది మూరలు, వెడల్పు నాలుగు మూరలు. పదకొండు తెరల కొలత ఒక్కటే. అయిదు తెరలను ఒకటిగాను, ఆరు తెరలను ఒకటిగాను ఒకదానికొకటి కూర్పవలెను. ఆరవ తెరను గుడారపు ఎదుటి భాగమున మడవవలెను. తెరల కూర్పునకు వెలుపలనున్న తెర అంచున ఏబది కొలుకులను, రెండవ కూర్పునందలి తెర అంచున ఏబది కొలుకులను చేయవలెను. మరియు ఏబది యిత్తడిగుండీలను చేసి, ఒకటే గుడారమగునట్లు ఆ గుండీలను ఆ కొలుకులకు తగిలించి, దాని కూర్పవలెను. ఆ గుడారపు తెరలలో మిగిలి వ్రేలాడు భాగము, అనగా మిగిలిన సగము తెర, మందిరము వెనుక ప్రక్క మీద

వ్రేలాడవలెను. మరియు గుడారపు తెరల పొడుగులో మిగిలినది ఈ ప్రక్కను ఒక మూరయు, ఆ ప్రక్కను ఒక మూరయు, మందిరమును కప్పుటకు ఈ ప్రక్కను, ఆ ప్రక్కను దాని ప్రక్కల మీద వ్రేలాడవలెను. మరియు ఎఱ్ఱరంగు వేసిన పొట్టేళ్ళ తోళ్ళతో పై కప్పును, దానికి మీదుగా సముద్రవత్సల తోళ్ళతో పై కప్పును చేయవలెను" (నిర్గమకాండం 26:1-14).

ప్రత్యక్షపుగుడార నిలువు పలకలు, వాటి అడ్డకఱ్ఱలు యేసు క్రీస్తు సంఘమును, అందలి పరిచర్యను సూచిస్తున్నవని తెలుసుకొంటిమి. పై వాక్యభాగమును గమనించిన యెడల పటము-8 లో చూపబడినట్లు నాలుగు రకములైన తెరలు నిలువు పలకల మీద కప్పబడినట్లుగా చూచెదము. వీటిని గూర్చిన వివరణ క్రిందయివ్వబడినది.

i) ప్రత్యక్షపు గుడారముపైన మొదటిగా నీల, ధూమ్ర, రక్తవర్ణములుగల పేనిన సన్నపునారతో చేయబడిన తెర కప్పబడినది. సన్నపు నార వస్త్రములు యేసుక్రీస్తు ద్వారా విశ్వాసులు పొందిన దేవుని నీతిని సూచిస్తున్నవని 'వెలుపలి ఆవరణము'ను గూర్చిన వివరణలో తెలుసుకొంటిమి (రోమా 3:22; 2 కొరింథీ 5:21; యెషయా 61:10; ప్రకటన 7:14, 19:7-8). ఈ సన్నపు నార వస్త్రములు తెల్లనివైయుండి, వాటియందు నీల, ధూమ్ర, రక్తవర్ణములు కలిగియున్నవి. తెలుపు, నీలము, ధూమ్రవర్ణము, రక్తవర్ణములు యేసుక్రీస్తు యొక్క నాలుగు ప్రధాన లక్షణములను సూచిస్తున్నవి. ఈ నాలుగు లక్షణములు నాలుగు సువార్తల ద్వారా బయలుపరచబడినవి.

✡ తెలుపు రంగు యేసుక్రీస్తు యొక్క పరిశుద్ధతకు గుర్తు. సన్నపు నార వస్త్రములు తెలుపు రంగు కలిగి, ప్రకాశమానములును, నిర్మలములునై, పరిశుద్ధుల నీతి క్రియలైయున్నవి (ప్రకటన 19:7-8). ఇవి యేసుక్రీస్తు ద్వారా విశ్వాసులకు యివ్వబడినవి గనుక యేసుక్రీస్తు పరిశుద్ధుడును, నిర్మలుడును, ప్రకాశవంతుడునై యున్నాడు (హెబ్రీ 7:26). లూకాసువార్త యేసుక్రీస్తు ఆదాము కుమారునిగా, పాపములేక, పరిశుద్ధతకలిగియున్నాడని తెలియజేయుచున్నది (లూకా 1:35).

✡ నీలిరంగు యేసుక్రీస్తు యొక్క దైవత్వమునకు గుర్తు. నీలిరంగు ఆకాశమును

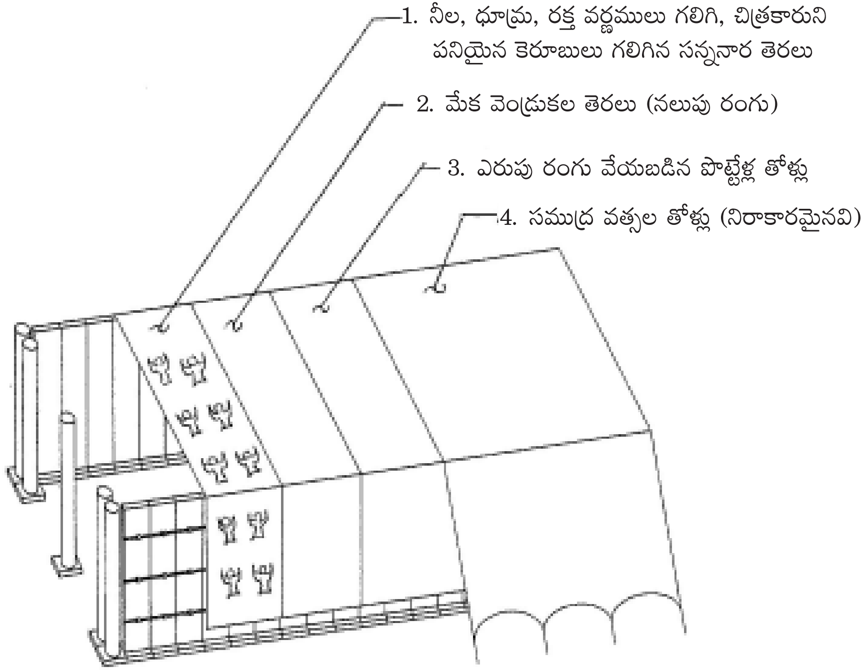

పటము 8: ప్రత్యక్షపు గుడార పైకప్పు తెరలు

సూచిస్తున్నది. యేసుక్రీస్తు పైనుండి లేక ఆకాశమునుండి దిగివచ్చియున్నాడు. యోహాను సువార్త యేసుక్రీస్తు యొక్క దైవత్వమును, ఆయన దేవుని కుమారుడన్న సత్యమును తెలియజేయుచున్నది (యోహాను 3:31; 1 కొరింథి 15:47).

✡ రక్తవర్ణము యేసుక్రీస్తు యొక్క మానవత్వమునకు, బలియాగమునకు గుర్తు. మానవునిగా ఆయన అనేక శ్రమలనొంది, ఒక దాసుని స్వభావము కలిగి, రక్తముగార్చి, పాపపరిహారార్థము తన్నుతాను బలిగా అర్పించుకున్నాడు (హెబ్రీ 2:17-18, 5:7,8; మార్కు 9:12; ఎఫెసీ 1:7; ఫిలిప్పీ 2:5-8). మార్కు సువార్త యేసుక్రీస్తును మనుష్యకుమారునిగా, దాసునిగా వర్ణిస్తున్నది.

✡ ధూమ్రవర్ణము నీలము మరియు రక్తవర్ణముల కలయిక. ఇది యేసుక్రీస్తులో దైవత్వము, మానవత్వము రెండూ కలిసియున్నవన్న సత్యమును సూచిస్తున్నది. కనుకనే యేసుక్రీస్తు మానవునికి, దేవునికి మధ్యవర్తిగాయున్నాడు (1 తిమోతి 2:5). అంతేగాక ధూమ్ర వర్ణము యేసుక్రీస్తు యొక్క రాజరికమును సూచిస్తున్నది. మత్తయి సువార్త యేసుక్రీస్తును దావీదు కుమారునిగా, ఒక రాజుగా అభివర్ణిస్తున్నది (మత్తయి 2:2,6, 4:15-17, 21:5,9, 22:44,45, 26:64, 27:11,27-37).

పై నాలుగు రంగుల కలయికతో సన్నపు నార తెరలు చిత్రకారుని పనియైన కెరూబులు కలిగియున్నవనుమాట యేసుక్రీస్తునందు బుద్ధిజ్ఞానముల సర్వసంపదలు గుప్తములైయున్నవనియు, ఆయనయందు సర్వసంపూర్ణత నివసిస్తున్నదనియు తెలియజేయుచున్నది (కొలొస్సి 2:3; 1:19,20).

ii) రెండవదిగా ప్రత్యక్షపు గుడారముపైన సన్నపు నారల తెరలపై మేక వెంట్రుకలతో చేయబడిన తెరలువేయబడినవి. మేకవెండ్రుకలు నలుపురంగు కలవి గనుక మేకవెండ్రుకలతో చేయబడిన తెరలు నల్లనివై, యేసుక్రీస్తు "పాపపరిహారార్థబలి"ని సూచిస్తున్నవి. పాత నిబంధన కాలములో ఇశ్రాయేలీయులు పాపపరిహారార్థబలిగా మేకలను అర్పించుచుండిరి (లేవీకాండం 4:23, 5:6, 9:3, 16:5-11, 20-26). ఇవి సాధారణ ప్రజలకొరకు (లేవీకాండం 4:27,28), యాజకులను ప్రతిష్ఠించుట కొరకు (లేవీకాండం 9:2,3), బలిపీఠమును ప్రతిష్ఠించుట కొరకు (సంఖ్యాకాండం 7), ప్రతి నూతన నెలలోను (సంఖ్యాకాండం 28:11-15) వాడబడినవి. అంతేగాక

ఇశ్రాయేలీయుల పండుగలైన పస్కాపండుగలో (సంఖ్యాకాండం 28:22), పెంతెకోస్తు పండుగలో (సంఖ్యాకాండం 23:19), పర్ణశాలల పండుగలో (సంఖ్యాకాండం 29:11) మేకలు 'పాపపరిహారార్థబలి'గా అర్పించబడినవి. ఇవన్నియు ప్రభువైన యేసుక్రీస్తు మానవులందరికొరకు పాపముగా చేయబడి, సిలువలో 'పాపపరిహారార్థ బలి'గా అర్పించబడినాడన్న సత్యమునకు సూచనగావున్నవి (2 కొరింథి 5:21; రోమా 8:3,4; యెషయా 53:10;
హెబ్రీ 9:26-28, 10:11,14).

iii) మూడవదిగా మేకవెంట్రుకల తెరలపై ఎఱ్ఱరంగు వేసిన పొట్టేళ్ల తోళ్లు కప్పబడియున్నవి. పొట్టేలు లేక గొఱ్ఱెపిల్ల 'యేసుక్రీస్తు'ను సూచిస్తున్నది. బాప్తిస్మమిచ్చు యోహాను యేసుక్రీస్తును చూచినపుడు, 'ఇదిగో లోకపాపమును మోసికొనిపోవు దేవుని గొఱ్ఱెపిల్ల' అని చెప్పెను (యోహాను 1:29,36). యేసుక్రీస్తు "మన పాపముల నిమిత్తము" తన్నుతాను అప్పగించుకొనెనని దేవుని వాక్యము సెలవిస్తున్నది (1 కొరింథి 15:3; గలతి 1:4). అనగా "మనకు బదులుగా" తానే సిలువలో మరణించెను (యెషయా 53:5).

ఈ పొట్టేళ్ల తోళ్లు ఎఱ్ఱరంగు వేయబడియున్నవి. ఇది యేసుక్రీస్తు రక్తమును సూచిస్తున్నది. అమూల్యమైన రక్తముచేత అనగా నిర్దోషమును, నిష్కళంకమునగు గొఱ్ఱెపిల్లవంటి క్రీస్తు రక్తము చేత మనము విమోచింపబడుదుము (1 పేతురు 1:19; ప్రకటన 7:14). పాత నిబంధన కాలములో ఇశ్రాయేలీయులు గొఱ్ఱెలను అపరాధ పరిహారార్థబలిగాను (లేవీకాండం 5:15), దహనబలిగాను (లేవీకాండం 8:18), సమాధాన బలిగాను (లేవీకాండం 9:4) అర్పించిరి. (వీటి వివరణ యీ పుస్తకము యొక్క రెండవ భాగములో యివ్వబడినది).

iv) చివరిగా పొట్టేళ్ల తోళ్లమీద సముద్రవత్సల తోళ్లు కప్పబడినవి. సముద్రవత్సల తోళ్లు చూచుటకు నిరాకారముగా వుండును. యివి యేసుక్రీస్తు సురూపములేక, మనుష్యుల చేత విసర్జింపబడి, తృణీకరింపబడిన వాడాయెనన్న సత్యమును సూచిస్తున్నవి. "అతనికి సురూపమైనను, సొగసైనను లేదు. మనమతనిని చూచి అపేక్షించునట్లుగా అతనియందు సురూపములేదు. అతడు తృణీకరింపబడినవాడును

ఆయెను. మనుష్యుల వలన విసర్జింపబడినవాడును, వ్యసనాక్రాంతుడుగాను, వ్యాధిననుభవించినవాడుగాను, మనుష్యులు చూడనొల్లనివాడుగాను వుండెను (యెషయా 53:2,3).

పైన చెప్పిన విధముగా ప్రత్యక్షపు గుడారము మీద కప్పబడిన నాలుగు రకముల తెరలు ప్రభువైన యేసుక్రీస్తును గూర్చిన సత్యమును తెలియజేయుచున్నవి.

c) ప్రత్యక్షపు గుడార ద్వారపు తెర (Door curtain) (నిర్గమ కాండం 26:36,37)

"మరియు నీల ధూమ్ర రక్తవర్ణములు గల పేనిన సన్ననారతో చిత్రకారుని పనియైన తెరను గుడారపు ద్వారమునకు చేయవలెను. ఆ తెరకు అయిదు స్తంభములను తుమ్మకఱ్ఱతో చేసి, వాటికి బంగారు రేకు పొదిగింపవలెను. వాటి వంపులు బంగారువి. వాటికి అయిదు ఇత్తడి దిమ్మలు పోతపోయవలెను" (నిర్గమ కాండం 26:36,37).

పైన చెప్పబడిన ప్రత్యక్షపుగుడార ద్వారపు తెరను గురించి యీ క్రింది విషయములు గమనించవచ్చును.

i) ప్రత్యక్షపుగుడార ద్వారపు తెర నీల ధూమ్రరక్త వర్ణములుగల పేనిన సన్ననారతో చిత్రకారుని పనియైయున్నది. ఈ సన్ననార, దాని నాలుగు రంగుల ప్రాముఖ్యతను 'ప్రత్యక్షపుగుడార పై కప్పు తెరలు' అను అంశము క్రింద చూచితిమి.

ii) ప్రత్యక్షపుగుడార ద్వారపు తెరకు తుమ్మకఱ్ఱతో చేయబడి, బంగారు రేకుతో పొదగబడిన అయిదు స్తంభములున్నవని పై వాక్య భాగములో చదివి యున్నాము. తుమ్మకఱ్ఱ యేసుక్రీస్తు యొక్క పాపరహిత మానవత్వమును, బంగారం యేసుక్రీస్తు యొక్క దైవత్వమును సూచిస్తున్నవని ప్రత్యక్షపుగుడార నిలువు పలకల వర్ణనలో చూచితిమి.

iii) ప్రత్యక్షపుగుడార అయిదు స్తంభములకు అయిదు ఇత్తడి దిమ్మలు పోతపోయబడినవి. పరిశుద్ధస్థలము, అతి పరిశుద్ధస్థలము యొక్క ఉపకరణములు, నిలువు పలకలు, వాటి అడ్డకఱ్ఱలన్నియు బంగారును కలిగియున్నవి. నిలువు

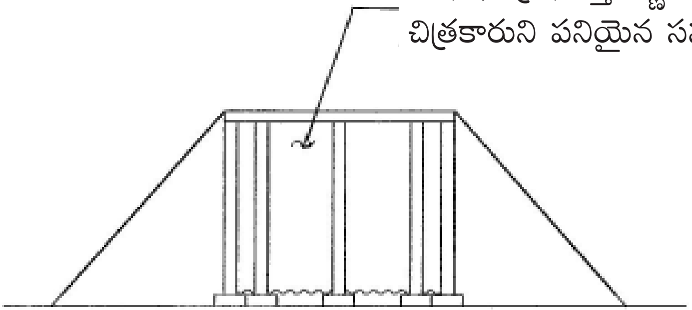

పటము–9 : ప్రత్యక్షపు గుడార ద్వారపు తెర

పలకలు వెండి దిమ్మలను కలిగియున్నవి. వెలుపలి ఆవరణములో బలిపీఠము, గంగాళము, వెలుపలి ఆవరణ స్తంభముల యొక్క దిమ్మలు ఇత్తడిని కలిగియున్నవి. అయితే, ప్రత్యక్షపుగుడార ద్వారపు స్తంభములు బంగారు రేకుతో పొదగబడి, ఇత్తడి దిమ్మలు కలిగియున్నవి. ఇచ్చట బంగారు, ఇత్తడియొక్క కలయికను గమనించుచున్నాము. దీనిని బట్టి, ప్రభువైన యేసుక్రీస్తు రాకడతో బలులు, ఆచారములకు సంబంధించిన ధర్మశాస్త్రపు కాలము సమాప్తమై, యేసుక్రీస్తునందలి విశ్వాసమూలముననైన నీతిని కలిగియున్న కృపాకాలము (సంఘకాలము) మొదలైనదని తెలుసుకుంటున్నాము (రోమా 3:22). ప్రత్యక్షపుగుడార ద్వారమునకున్న బంగారు స్తంభములు ఇత్తడి దిమ్మలను కలిగియున్నవనుమాట యేసుక్రీస్తు మన పాపములకొరకు తీర్పుతీర్చబడి, మరణమును, సమాధిని జయించాడన్న సత్యమును తెలియజేయుచున్నది. కనుకనే, యేసుక్రీస్తు ఇత్తడి పాదములు కలిగియున్నట్లుగా దేవుని వాక్యము వర్ణిస్తున్నది (ప్రకటన 1:15).

iv) ప్రత్యక్షపుగుడార ద్వారపు తెర పరిశుద్ధ స్థలము లోనికి నడిపించును. పరిశుద్ధ స్థలము పదిమూరల వెడల్పు, ఇరవై మూరల పొడుగు, పది మూరల యెత్తు కలిగి, మొత్తము రెండు వేల మూరల ఘనపరిమాణము కలిగియున్నది. యిది పైన చెప్పబడినట్లుగా రెండు వేల సంవత్సరముల సంఘకాలమును సూచిస్తున్నది. పరిశుద్ధస్థలములో యాజకులు యాజకత్వమును నిర్వర్తించుదురు. అలాగే, దేవుడు మనలను ప్రభువైన యేసుక్రీస్తు ద్వారా రక్షించి, సార్వత్రిక సంఘములో రాజులైన యాజక సమూహముగా చేసియున్నాడు (1 పేతురు 2:9; ప్రకటన 1:6). యేసుక్రీస్తు ద్వారా దేవునికి అనుకూలములగు ఆత్మసంబంధమైన బలులనర్పించుటకు పరిశుద్ధ యాజకులుగా వుండుటకు మనము పిలువబడియున్నాము (1 పేతురు 2:5).

d) ప్రత్యక్షపు గుడార అడ్డతెర (Veil) (నిర్గమకాండం 26:31-35)

"మరియు నీవు నీల ధూమ్ర రక్తవర్ణములుగల ఒక అడ్డతెరను పేనిన సన్ననారతో చేయవలెను. అది చిత్రకారుని పనియైన కెరూబులుగలదిగా చేయవలెను. తుమ్మకఱ్ఱతో చేయబడి, బంగారురేకు పొదిగిన నాలుగు స్తంభముల

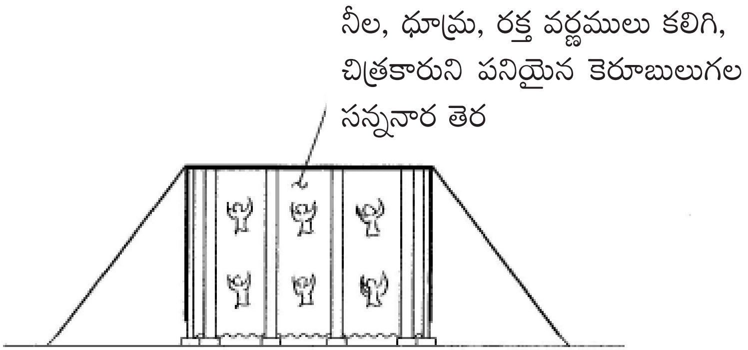

పటము–10: అతిపరిశుద్ధ స్థలమునకు ముందున్న అడ్డతెర

మీద దానివేయవలెను. దాని వంకులు బంగారువి. వాటి దిమ్మలు వెండివి. ఆ అడ్డతెరను ఆ కొలుకుల క్రింద తగిలించి, సాక్ష్యపు మందసము అడ్డతెర లోపలికి తేవలెను. ఆ అడ్డతెర పరిశుద్ధస్థలమును, అతి పరిశుద్ధస్థలమును వేరుచేయును. అతి పరిశుద్ధస్థలములో సాక్ష్యపు మందసము మీద కరుణాపీఠమునుంచవలెను. అడ్డతెర వెలుపల బల్లను, ఆ బల్లయెదుట దక్షిణపు వైపునున్న మందిరముయొక్క ఉత్తర దిక్కున దీపవృక్షమును ఉంచవలెను" (నిర్గమ కాండం 26:31-35).

పై వాక్యభాగములో ప్రత్యక్షపుగుడార అడ్డతెరను గురించి యీ క్రింది విషయములు గమనించవచ్చును.

i) ప్రత్యక్షపుగుడార అడ్డతెర నీల ధూమ్ర రక్త వర్ణములుగల పేనిన సన్ననారతో చేయబడి, చిత్రకారుని పనియైన కెరూబులుగలదని పై వాక్యభాగములో చదివితిమి. దీని ప్రాముఖ్యతను 'ప్రత్యక్షపుగుడార పై కప్పు తెరలు' అను అంశము క్రిందచూచితిమి.

ii) తుమ్మకఱ్ఱతో చేయబడి, బంగారు రేకు పొదగబడిన స్తంభములు యేసుక్రీస్తు యొక్క పాపరహితమానవత్వమును, దైవత్వమును సూచిస్తున్నవి. వాటి వెండి దిమ్మలు యేసుక్రీస్తునందున్న పాపవిమోచనను సూచిస్తున్నవి.

iii) ప్రత్యక్షపుగుడార అడ్డతెర పరిశుద్ధస్థలమును, అతి పరిశుద్ధ స్థలమును వేరు చేయుచున్నది. పరిశుద్ధ స్థలములో యాజకులు నిత్యము సేవచేయుచుందురు. అయితే, అతి పరిశుద్ధ స్థలములోనికి ప్రధానయాజకుడొక్కడే, సంవత్సరమునకు ఒక్కసారి మాత్రమే రక్తము చేతపట్టుకొని ప్రవేశించి, ఆ రక్తము తన కొరకును, ప్రజల అజ్ఞానకృతముల కొరకును అర్పించును (హెబ్రీ 9:6,7). అయితే, యేసుక్రీస్తు రాకడతో యీ యాజకత్వపు పనులు సమాప్తమైనవి. యేసుక్రీస్తు సిలువ వేయబడినపుడు దేవాలయపు తెర పైనుండి క్రిందివరకు చినిగిపోయినది (మత్తయి 27:51; మార్కు 15:38; లూకా 23:45). దీని అర్థము ఆయన ఒక ప్రధాన యాజకునిగా మన మధ్యకు వచ్చి (హెబ్రీ 4:14, 6:20, 7:26), పరిశుద్ధ స్థలములోనికి ఒక్కసారే ప్రవేశించి, పాపముల నిమిత్తమై సదాకాలము నిలుచు ఒక్క బలినిఅర్పించి, మానవులకందరికీ రక్షణ మార్గమునేర్పరచాడు (హెబ్రీ 9,10).

ఆయన రక్తము వలన పరిశుద్ధస్థలమందు ప్రవేశించుటకు మనకు ధైర్యము కలిగియున్నది (హెబ్రీ 10:19-20).

ఇట్లు చేయుట ద్వారా యేసుక్రీస్తు ధర్మశాస్త్రసంబంధ క్రియలు, ఆచారముల మూలముగా కాకుండా, తనయందు విశ్వాసముంచుట ద్వారా మనము రక్షింపబడి, నీతిమంతులముగా తీర్చబడతామని తెలియజేయుచున్నాడు (రోమా 3:21,22, 7:6; కొలొస్సి 2:20-23).

iv) చివరిగా అతిపరిశుద్ధ స్థలము పదిమూరల పొడవు, పది మూరల వెడల్పు, పదిమూరల యెత్తుగలిగి, వెయ్యిమూరల ఘనపరిమాణము కలిగియున్నది. ఇది యేసుక్రీస్తు రాజుగా యీ భూమి మీద జరగబోవు 'వెయ్యేండ్ల పాలన'ను సూచిస్తున్నది. ప్రస్తుత సంఘకాలము (రెండువేల సంవత్సరములు) ముగిసిన వెంటనే, యేసుక్రీస్తు వెయ్యేండ్ల పాలన మొదలవును.

ప్రియులారా, యిట్టి దేవుని రాజ్యపాలనలో మనము వుండగోరిన యెడల యేసుక్రీస్తును సొంతరక్షకునిగా అంగీకరించి, పాప క్షమాపణ పొందవలయును. ఈ పుస్తకము ద్వారా దేవుడు మీతో మాట్లాడుచున్న యెడల, రక్షణానుభవము లేనివారైతే, "యేసు ప్రభువా, నేను పాపిని. నా పాపముల కొరకు మీరు తీర్పు తీర్చబడి, మరణించి, తిరిగి లేచారని విశ్వసిస్తున్నాను. నా పాపములు క్షమించి, మీ రాజ్యములో నన్ను కూడా చేర్చుకొనుము" అని ప్రార్థించిన యెడల దేవుని రక్షణ మీరు పొందినవారవుదురు. నిత్యసత్యములోనికి దేవుడు మనలను నడిపించునుగాక!

5. ప్రత్యక్షపు గుడార ఉపకరణములు

ప్రియులారా, నాలుగవ అధ్యాయమైన “ప్రత్యక్షపు గుడారము”లో ప్రత్యక్షపు గుడార నిర్మాణ ప్రాముఖ్యతను గమనించితిమి. ప్రస్తుత అధ్యాయములో ప్రత్యక్షపు గుడారములోని ఉపకరణముల ప్రాముఖ్యతను ధ్యానించుకొందుము. ప్రత్యక్షపు గుడారము పటము–2 లో చూపబడినట్లు ‘పరిశుద్ధ స్థలము’, ‘అతి పరిశుద్ధస్థలము’ అను రెండు భాగములుగా విభజింపబడినది. ప్రత్యక్షపు గుడారములో ప్రవేశించగానే, కుడివైపున, అనగా ఉత్తర దిక్కున ‘బల్ల’ ఉంచబడినది. బల్లకు యెదురుగా దక్షిణపు దిక్కున ‘దీప వృక్షము’ ఉంచబడినది. ఈ రెండింటి మధ్యలో పడమటి వైపున అతిపరిశుద్ధ స్థలమును వేరుచేయుచున్న ‘అడ్డతెర’కు ముందు ‘ధూపవేదిక’ ఉంచబడినది. చివరిగా అతి పరిశుద్ధస్థలములో ‘నిబంధన మందసము’ ఉంచబడినది. ఈ నాలుగు ఉపకరణములను గురించిన వర్ణన క్రింద యివ్వబడినది.

a) బల్ల (Table of shewbread)
(నిర్గమకాండం 25:23-30; లేవీయకాండం 24:5-9)

“మరియు నీవు తుమ్మకఱ్ఱతో ఒక బల్ల చేయవలెను. దాని పొడుగు రెండు మూరలు, దాని వెడల్పు ఒక మూర, దాని యెత్తు మూరెడున్నర. మేలిమి బంగారు రేకును దానికి పొదిగించి, దానికి చుట్టూ బంగారు జవను చేయింపవలెను. దానికి చుట్టూ బెత్తెడు బద్దె చేసి, దాని బద్దెపైని చుట్టును బంగారు జవచేయవలెను. దానికి నాలుగు బంగారు ఉంగరములను చేసి, దాని నాలుగు కాళ్లకుండు నాలుగు మూలలలో ఆ ఉంగరములను తగిలింపవలెను. బల్ల మోయుటకు మోత కఱ్ఱలు ఉంగరములును బద్దెకు సమీపముగా వుండవలెను. ఆ మోతకఱ్ఱలు తుమ్మకఱ్ఱతో చేసి, వాటి మీద బంగారు రేకు పొదిగింపవలెను. వాటితో బల్ల మోయబడును. మరియు నీవు దాని పళ్ళెములను, ధూపార్తులను, గిన్నెలను, పానీయార్పణమునకు పాత్రలను దానికి చేయవలెను. మేలిమి బంగారుతో వాటిని చేయవలెను. నిత్యమును నా సన్నిధిని సన్నిధి రొట్టెలను ఈ బల్లమీద ఉంచవలెను” (నిర్గమకాండం 25: 23–30).

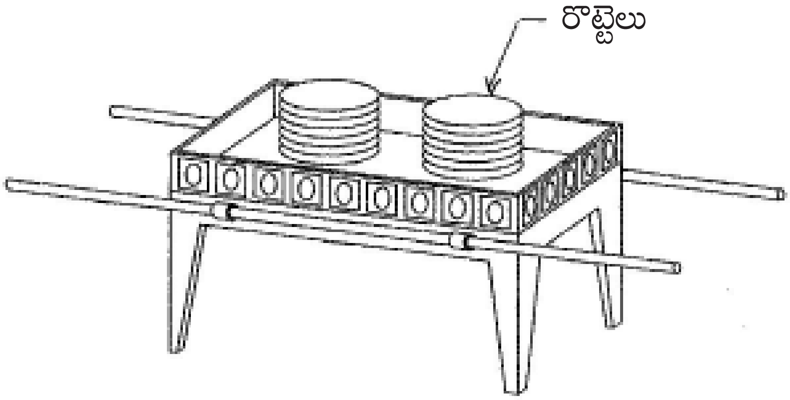

పటము–11: బల్ల

పై వాక్య భాగమును గమనించిన యెడల, బల్లయు, దాని మోత కఱ్ఱలును తుమ్మకఱ్ఱతో చేయబడి, బంగారు రేకుతో పొదగబడినవి. బల్లకు సంబంధించిన పళ్ళెములు, ధూపార్తులు, గిన్నెలు, పాత్రలు మేలిమి బంగారుతో చేయబడినవి. తుమ్మకఱ్ఱ యేసు క్రీస్తు యొక్క 'పాపరహిత మానవత్వము'ను, బంగారు యేసు క్రీస్తు యొక్క 'దైవత్వము'ను సూచిస్తున్నవని యిది వరకు చూచితిమి.

ఈ బల్లను గురించి ధ్యానించిన యెడల క్రింద తెలుపబడినట్లు గొప్ప సత్యమును మనము తెలిసికొనగలము.

i) బల్ల, దానిమీది రొట్టెలు సహవాసమును సూచిస్తున్నవి. సాధారణముగా మన ప్రేమను కుటుంబ సభ్యులు, సన్నిహితులు, ఇతరులతో పంచుకొనుటకు బల్లచుట్టూ భోజన సహవాసము కలిగియుందుము. అనగా, బల్ల సహవాసము ప్రేమ కొరకైన ఒక వేదికగా వాడబడుతున్నది. ఉన్నతమైన అధికారము గలవారెవరైనా మనలను భోజనసహవాసమునకు పిలిచిన యెడల, వారి ప్రేమకు పాత్రులముగా యెంచబడి నందుకు మనము సంతోషించి, దానిని ఒక ఆధిక్యతగా యెంచుకొందుము.

యూదా రాజైన యెహోయాకీము బబులోను రాజు దయనొందినవాడై, అతని భోజనబల్ల దగ్గర సహవాసము కలిగియుండెను (2 రాజులు 25:27-30). యోనాతాను కుమారుడైన మెఫీబోషెతు రాజైన దావీదు దయనొందినవాడై, దావీదు భోజన బల్ల దగ్గర అతనితో సహవాసము కలిగియుండెను (2 సమూయేలు 9:7,13). మెఫీబోషెతు దావీదును వెదకలేదు గాని దావీదే మెఫీబోషెతును వెదకి, కనుగొని, అతనియందు దయచూపెను (2 సమూయేలు 9:1-5). మెఫీబోషెతు నిస్సహాయ స్థితిలోవున్న మానవుని, దావీదు రాజు దేవుని సూచిస్తున్నారు. ఇదే విధానములో, దేవుడు, మనము ప్రేమించక పోయినప్పటికీ, తానే మొదట మనలను ప్రేమించాడు (1యోహాను 4:19). ఆ ప్రేమను బట్టి దేవుడు ప్రభువైన యేసుక్రీస్తును జీవాహారముగా (రొట్టెలు), జీవజలముగా (పానీయము) మానవులకు అనుగ్రహించెను (యోహాను 4:14, 6:32-35, 7:37,38; ప్రకటన 22:17). తద్వారా ప్రభువైన యేసుక్రీస్తుతో సహవాసము మనకు అనుగ్రహించాడు (1 కొరింథీ 1:9; 1 యోహాను 1:3; ఫిలిప్పీ 2:1).

యేసుక్రీస్తు పరలోకపు మన్నాగా మనమధ్యకు వచ్చాడు (నిర్గమకాండం 16:4,5; కీర్తన 78:24). తన శరీరము తిని, తన రక్తము త్రాగువాడే నిత్యజీవము గలవాడని చెప్పాడు (యోహాను 6:47-58). తన శిష్యులతో పస్కా భోజనము చేయునపుడు రొట్టెను, ద్రాక్షారసమును వారికిచ్చి, యివి నా శరీరము, రక్తము. వీటిని తిని త్రాగుమని తన శిష్యులతో చెప్పాడు (మత్తయి 26:26-28). తన శరీరము తిని, తన రక్తము త్రాగడమనగా ఆయన ఆజ్ఞలను గైకొని, వాటి ప్రకారము జీవించుటయని అర్థము.

ఆయన మాటల ప్రకారము జీవించినపుడు యేసుక్రీస్తును ఆత్మీయ ఆహారము మరియు ఆత్మీయపానీయము (జీవాహారము మరియు జీవజలము)గా కలిగియుండి, ఆయనతో సహవాసము చేయుదుము (1 కొరింథీ 10:1-4,15-21). ప్రభువు దినమందు విశ్వాసులముగా బల్ల చుట్టూచేరి, రొట్టె మరియు ద్రాక్షారసములో పాలుపొందడం ద్వారా ఆయనతో సహవాసము కలిగియుందుము (1 కొరింథి 11:23-28). ప్రభువైన యేసుక్రీస్తునందు మనము అనుభవించబోవు ఐశ్వర్యము విందు సహవాసముతో దేవుని వాక్యములో పోల్చబడియున్నది (యెషయా 25:6; మత్తయి22:4; లూకా22:30). ఇట్టి సహవాసమునకు యేసుక్రీస్తు మానవులందరినీ ఆహ్వానించుచున్నాడు (ప్రకటన 3:20). ఇందు నిమిత్తమే ఆయన భూమిమీద వున్నప్పుడు సుంకరులతోను, పాపులతోను భోజనసహవాసము కలిగి, వారికి సువార్త ప్రకటించెను (మత్తయి 9:9-13).

ii) బల్లమీది రొట్టెలు గోధుమలను నలుగగొట్టి, పిండి చేయుట ద్వారా చేయబడినవి (లేవీకాండం 24:5). ఇదే విధానములో యేసుక్రీస్తు మన పాపముల నిమిత్తము నలుగగొట్టబడి, మనము భుజించుటకు రొట్టెగా చేయబడెను (యెషయా 52:14,53).

iii) బల్లమీద మొత్తము పండ్రెండు రొట్టెలు వుంచబడినవి (లేవీకాండం 24:6). ఇవి ఇశ్రాయేలు పండ్రెండు గోత్రములకు ఒక్కొక్క గోత్రమునకు ఒక్కటి చొప్పున చేయబడినవన్నమాటను తెలియజేయుచున్నది. అనగా యేసుక్రీస్తు అనెడి జీవాహారము ఏ ఒక్కరిని విడిచి పెట్టకుండా మానవులందరి కొరకు అందుబాటులో

ఉన్నదన్న సత్యమును తెలియజేయుచున్నది (యోహాను 3:16).

iv) బల్లమీది రొట్టెల మీద స్వచ్ఛమైన సాంబ్రాణి ఉంచబడినది. అది యెహోవా యెదుట రొట్టెలకు జ్ఞాపకార్థమైన హోమముగా వుండును (లేవీకాండం 24:7). సాంబ్రాణి యేసుక్రీస్తు తండ్రితో కలిగియున్న పరిపూర్ణమైన ప్రార్థన, విజ్ఞాపన, ఆరాధనా జీవితమును సూచిస్తున్నది.

v) బల్లమీది రొట్టెలు గోధుమ పిండితో చేయబడినవి. ఈ గోధుమ పిండి నూకలు లేనిదై, స్వచ్ఛమైన పిండిగా ఉన్నది. దీనిని బట్టి యేసుక్రీస్తు ఎలాంటి పాపము, లోపము లేనివాడని చూడగలము. యేసుక్రీస్తు యొక్క పాపరహిత జీవితము యీ క్రింది వచనములలో గమనించగలము.

✡ లూకా 23:4 – ఈ మనుష్యునియందు నాకు ఏనేరమును కనబడలేదు (పిలాతు).
✡ మత్తయి 27:19 – నీవు ఆ నీతిమంతుని జోలికి పోవద్దు. ఈ ప్రొద్దు ఆయనను గూర్చి నేను కలలో మిక్కిలి బాధపడితిని (పిలాతు భార్య).
✡ మత్తయి 27:4 – నేను నిరపరాధ రక్తమును అప్పగించి, పాపము చేసితిని (ఇస్కరియోతు యూదా).
✡ లూకా 23:41 – ఆయన యే తప్పిదము చేయలేదు (సిలువ మీది దొంగ).
✡ లూకా 23:47 – ఈ మనుష్యుడు నిజముగా నీతిమంతుడై యుండెను (శతాధిపతి).
✡ మత్తయి 17:5 – ఈయన నా ప్రియ కుమారుడు, ఈయన యందు నేనానందించుచున్నాను, ఈయన మాట వినుడి (తండ్రియైన దేవుడు).
✡ ఆయన పవిత్రుడు, నిర్దోషి, నిష్కల్మషుడు, పాపులలో చేరక ప్రత్యేకముగా ఉన్నవాడు (హెబ్రీ 7:26).

vi) బల్లమీది రొట్టెలు ప్రతి విశ్రాంతి దినమున చక్కపరచబడవలెను. అది అహరోను, అతని సంతతివారికి వుండవలెను (లేవీకాండం 24:8,9). ఈ మాట ప్రతివారము విశ్వాసులు రొట్టె విరిచి, బల్ల సహవాసము దేవునితో కలిగియుందురన్న సత్యమును మనకు సూచిస్తున్నది (అపో.కా. 2:46, 20:7). ఇది స్థానిక సంఘమునకు దేవుడు ఏర్పరచిన కట్టడగా వుంటున్నది (1 కొరింథీ 11:23-28). అంతేగాక, బల్లమీది రొట్టెలను అహరోను, అతని సంతతివారు (యాజకులు) పరిశుద్ధస్థలములో

తినవలెను (లేవీకాండం 24:9). అనగా, రొట్టెలను యాజకులు మాత్రమే తినవలెను. దీనిని బట్టి ప్రభువు బల్ల విశ్వాసులకు మాత్రమేనన్న సత్యమును గమనించగలము. విశ్వాసులు యాజకులుగా చేయబడియున్నారు (1 పేతురు 2:9; ప్రకటన 1:6). మరియు యాజకులు పరిశుద్ధస్థలములో మాత్రమే యీ రొట్టెలను తినవలెను. పరిశుద్ధ స్థలము రెండువేల మూరల ఘనపరిమాణము గలిగి, సంఘకాలమును సూచిస్తున్నదని గత అధ్యాయములో చదివితిమి. అనగా క్రీస్తు సంఘం యీ భూమి మీద వున్నంతకాలము యీ బల్ల సహవాసము కలిగి యుండవలెనన్న సత్యమును గమనించగలము. చివరిగా, యీ రొట్టెలు అతిపరిశుద్ధమని లేవీకాండం 24:9లో చదువుచున్నాము. ఈ మాట మరొకసారి యేసుక్రీస్తు పరిశుద్ధతను సూచిస్తున్నది. దీనిని బట్టి యీ రొట్టెలను తిను యాజకులు (ప్రభువు బల్లలో పాల్గొను విశ్వాసులు) కూడా పరిశుద్ధత తమ జీవితములలో కలిగి, దీనిని ఆచరించవలెనని తెలిసికొనుచున్నాము (1 కొరింథి11:27,28).

vii) చివరిగా, యీ బల్ల రెండు మోతకఱ్ఱలు కలిగి, ఒక స్థలము నుండి యింకొక స్థలమునకు మోయబడుతున్నది (నిర్గమకాండం 25:27). ఇది అరణ్యములో ఇశ్రాయేలీయుల యొక్క యాత్రా జీవితమును సూచిస్తున్నది. విశ్వాసులముగా మనము కూడా యీ భూమిమీద విశ్వాసముతో కూడిన యాత్రాజీవితమును కొనసాగిస్తున్నాము (1 పేతురు 2:11; హెబ్రీ11:9-13, 13:14).

b) దీపవృక్షము (Golden candle stick) (నిర్గమకాండం 25:31-40, 37:17-24)

ప్రత్యక్షపు గుడారములో ప్రవేశించగానే ఎడమవైపున, అనగా దక్షిణ దిక్కున ‘దీపవృక్షము’ వుంచబడినది.

“మరియు నీవు మేలిమి బంగారుతో దీపవృక్షమును చేయవలెను. నకిషి పనిగా ఈ దీపవృక్షము చేయవలెను. దాని ప్రకాండమును, దాని శాఖలను నకిషి పనిగా చేయవలెను. దాని కలశములు, దాని మొగ్గలు, దాని పువ్వులు దానితో ఏకాండమై యుండవలెను. దీపవృక్షము యొక్క ఒక ప్రక్కనుండి మూడు కొమ్మలు, దీపవృక్షముయొక్క రెండవ ప్రక్కనుండి మూడు కొమ్మలు, అనగా దాని ప్రక్కలనుండి

ఆరు కొమ్మలు నిగుడవలెను. ఒక కొమ్మలో మొగ్గపువ్వుగల బాదము రూపమైన మూడు కలశములు, రెండవ కొమ్మలో మొగ్గపువ్వుగల బాదము రూపమైన మూడు కలశములు, అట్లు దీపవృక్షమునుండి బయలుదేరు కొమ్మలలో ఉండవలెను. మరియు దీపవృక్ష ప్రకాండములో బాదము రూపమైన నాలుగు కలశములును, వాటి మొగ్గలును, వాటి పువ్వులును వుండవలెను. దీపవృక్ష ప్రకాండము నుండి నిగుడు ఆరు కొమ్మలకు దాని రెండేసి కొమ్మలక్రింద ఏకాండమైన ఒక్కొక్క మొగ్గ చొప్పున ఉండవలెను. వాటి మొగ్గలు, వాటి కొమ్మలు దానితో ఏకాండమగును. అదంతయు మేలిమి బంగారుతో చేయబడిన ఏకాండమై నకిషి పనిగా ఉండవలెను. నీవు దానికి ఏడు దీపములను చేయవలెను. దాని యెదుట వెలిగిచ్చునట్లు దాని దీపములను వెలిగింపవలెను. దాని కత్తెర, దాని కత్తెర చిప్పయు మేలిమి బంగారుతో చేయవలెను. ఆ ఉపకరణములన్ని నలుబది వీసెల మేలిమి బంగారుతో చేయవలెను. కొండమీద నీకు కనపరచబడిన వాటి రూపము చొప్పున వాటిని చేయుటకు జాగ్రత్తపడుము" (నిర్గమకాండం 25:31-40).

దీపవృక్షము పైన చెప్పబడిన విధముగా బంగారుతో చేయబడి, దాని పై భాగమున వున్న ఏడు దీపములు వెలిగింప బడుట ద్వారా పరిశుద్ధ స్థలమంతటికీ వెలుగు కలుగజేయుచున్నది. ఈ దీపవృక్షము క్రింద తెలుపబడిన సత్యమును తెలియ జేయుచున్నది.

i) దీపవృక్షము మొదటిదిగా దేవుడు లోకమునకు వెలుగైయున్నాడన్న సత్యమును సూచిస్తున్నది (1 యోహాను 1:5). ఆయన జ్యోతిర్మయుడు (యాకోబు 1:17). వెలుగు యొక్క నివాసస్థలము ఆయన యొద్ద వున్నది (దానియేలు 2:22). ఆయనకు రాత్రి పగటివలె వుండును (కీర్తన 139:12). యేసుక్రీస్తు లోకమునకు వెలుగు (యోహాను 1:4,9, 8:12, 9:5). దేవుని వాక్యము (యేసుక్రీస్తు) మన త్రోవకు వెలుగు (కీర్తన 119:105).

ii) రెండవదిగా, దీపవృక్షము పరిశుద్ధస్థలమునకు వెలుగునిచ్చినట్లు, యేసుక్రీస్తు ద్వారా దేవుని వెలుగు చేత వెలిగింపబడిన మనము (సంఘము) ఈ కృపాకాలములో దేవుని వెలుగును అన్యులపై ప్రకాశింపజేయవలెనని తెలుసుకొనుచున్నాము.

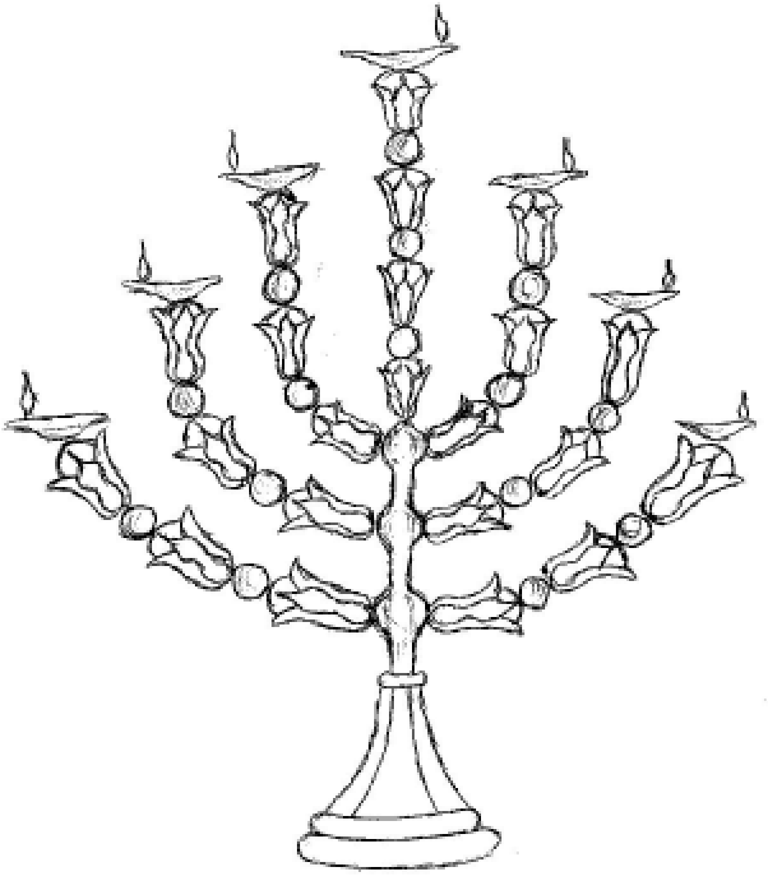

పటము–12: దీప వృక్షము

మనము ఒకప్పుడు చీకటియై యుండగా, యేసుక్రీస్తు ఆశ్చర్యకరమైన తన వెలుగు లోనికి మనలను నడిపించెను (మత్తయి 5:14; 1 పేతురు 2:9; ఎఫెసీ 5:8, 13,14). ఇట్లు దేవుని వెలుగు చేత వెలిగింప బడిన మనము యీ లోకములో వెలుగు సంబంధుల వలె, జ్యోతులవలె నడుచుకొనవలెనని (ఎఫెసీ 5:10-11; ఫిలిప్పీ 2:15; సామెతలు 4:18) దేవుని వాక్యము సెలవిస్తున్నది.

iii) దీపవృక్షము యొక్క కొలతలు వాక్యములో వ్రాయబడలేదు. దీనిని బట్టి దేవుని వెలుగు అపరిమితమైనదని తెలుసుకొనవచ్చును. దేవుడు సమీపించరాని తేజస్సులో నివసించుచున్నాడని వాక్యము తెలియజేయుచున్నది (1 తిమోతి 6:16). ఆయన ముఖము మహా తేజస్సుతో ప్రకాశించుచున్న సూర్యునివలె వున్నది (ప్రకటన 1:16).

iv) దీపవృక్షము మేలిమి బంగారుతో చేయబడినది. బంగారు యేసుక్రీస్తుయొక్క దైవత్వమును సూచిస్తున్నదని మరొకసారి గమనించుచున్నాము.

v) దీపవృక్షము నకిషి పనిగా చేయబడినదని పై వాక్య భాగములో చదివితిమి. అనగా బంగారు కొలిమిలో కరిగించబడి, శుద్ధిచేయబడి, దీపవృక్షముగా పోయబడినది. దేవుని వాక్యము 'బంగారునకు కొలిమి తగినది' అని సెలవిస్తున్నది (సామెతలు 17:3, 27:21). బంగారు యొక్క ముడి పదార్థము భూమిలోనుండి తీయబడిన తరువాత అది కొలిమిలో బాగా కరిగించబడి, శుద్ధిచేయబడినపుడే బంగారు వచ్చును. దేవుని వాక్యము మన 'విశ్వాసము'ను బంగారుతో పోల్చుచున్నది. "నశించుపోవు సువర్ణము అగ్ని పరీక్షవలన శుద్ధపరచబడుచున్నది గదా? దాని కంటె అమూల్యమైన మీ విశ్వాసము ఈ శోధనలచేత పరీక్షకు నిలిచినదై, యేసుక్రీస్తు ప్రత్యక్షమైనప్పుడు మీకు మెప్పును, మహిమయు, ఘనతయు కలుగుటకు కారణమగును" (1 పేతురు 1:7). బంగారు, వెండి కొలిమిలో అగ్ని చేత నిర్మలము చేయబడు విధానములో, విశ్వాసయాత్రలో మన విశ్వాసము శోధనలు, పరీక్షల ద్వారా నిర్మలము చేయబడునని దేవుని వాక్యము సెలవిస్తున్నది (జెకర్యా 13:9; యోబు23:10; యెషయా 1:25, 48:10; మలాకీ 3:3; కీర్తన 66:10). ఈ శోధనలు సహించినపుడు పైన చెప్పబడినట్లు మనకు మెప్పు కలుగును. అట్టివారికి

ప్రభువు జీవకిరీటము అనుగ్రహించును (యాకోబు 1:12).

vi) పటము-12లో చూపబడినట్లు దీపవృక్ష ప్రకాండము నుండి ఆరు కొమ్మలు వచ్చుచున్నవి (నిర్గమకాండం 25:32). ఈ మాట 'యేసుక్రీస్తు ద్రాక్షావల్లి, ఆయన యందు విశ్వాసముంచువారు తీగెలు' అన్న సత్యమును సూచిస్తున్నది (యోహాను 15:5). తీగెలు ద్రాక్షావల్లిలో నిలిచియున్నపుడే అవి యెదిగి ఫలించును. అదే విధానములో మనము యేసుక్రీస్తునందు నిలిచియున్నపుడే ఆత్మీయంగా యెదిగి, ఫలించువారమైయుందుము (యోహాను 15:4). తీగెలు యెదుగుటకు కావలసిన జీవము కాండములో నుండి (ద్రాక్షావల్లిలో నుండి) వచ్చును. అదే విధముగా విశ్వాసులు ఆత్మీయముగా యెదిగి, ఫలించుటకు కావలసిన జీవము యేసుక్రీస్తు నుండి వచ్చును (యోహాను 10:10, 14:6).

vii) దీపవృక్షము యొక్క కాండము, దాని ఆరు కొమ్మలపైన యేడు దీపములు చేయబడియున్నవి. ఈ దీపములు పరిశుద్ధ స్థలమంతటికీ వెలుగునిచ్చుచున్నవి (సంఖ్యాకాండం 8:2,3; నిర్గమకాండం 25:37, 40:25). ఈ యేడు దీపములు ప్రకటన 1:12-20 లో చెప్పబడిన యేడు సంఘములను (యేడు దీపస్తంభములను) సూచిస్తున్నవి. ఈ యేడు దీపములు పరిశుద్ధస్థలమంతటికీ వెలుగునిచ్చినట్లు, క్రీస్తు సంఘము యీ కృపా కాలములో జ్యోతివలె అన్యులను క్రీస్తు ప్రేమతో వెలిగించవలెనన్న సత్యమును గమనించగలము.

viii) పైన చెప్పబడిన యేడు దీపములు వెలిగింపబడుటకు దంచి తీసిన అచ్చము ఒలీవ నూనెను వాడవలెనని దేవుని వాక్యము సెలవిస్తున్నది (లేవీకాండం 24:1-4; నిర్గమకాండం 27:21). 'దంచి తీసిన అచ్చమైన ఒలీవనూనె' పరిశుద్ధాత్మ శక్తిని సూచిస్తున్నది. ఒలీవ నూనె దీపమును వెలిగింపజేసినట్లు, పరిశుద్ధాత్మ శక్తి, అభిషేకము ద్వారా మనము యేసుక్రీస్తు కొరకు సాక్షులముగా జీవించగలము (అపొ.కా. 1:8).

ix) దీపవృక్షము మీది దీపములు మానక నిత్యమూ వెలిగింపబడవలెను (నిర్గమకాండం 27:20; లేవీ కాండం 24:2). ఆలాగుననే, యేసుక్రీస్తు కొరకు మనము ప్రతి దినమూ సాక్షులమై యుండవలెను (లూకా 9:23; అపొ.కా. 2:46,

5:42, 17:11,17, 19:9; 1 కొరింథి 15:31; హెబ్రీ 3:13).

x) దీపవృక్షము మీది దీపములు చక్కగా వెలుగునట్లు అహరోను, అతని కుమారులచేత సవరింపబడుచున్నవి (నిర్గమకాండం 27:21; లేవీకాండం 24:3,4). ఈ మాట 'ఫలించు ప్రతి తీగె మరి యెక్కువగా ఫలింపవలెనని దానిలోని పనికిరాని తీగెలను తీసివేయును' అన్న యేసుక్రీస్తు మాటను సూచిస్తున్నది (యోహాను 15:2). పైన చెప్పబడినట్లు విశ్వాసములో మనము వృద్ధిపొందు నిమిత్తము శ్రమలు, పరీక్షలగుండా వెళ్లవలసియుందుము (యోహాను 16:33; 2 తిమోతి 3:12; అపో.కా. 14:22; హెబ్రీ 12:5,6; 2 కొరింథి 12:7).

c) ధూపవేదిక (Alter of Incense)
(నిర్గమకాండం 30:1-10, 34-38, 37:25-29)

పరిశుద్ధ స్థలములో వుంచబడిన మూడవ ఉపకరణము ధూపవేదిక. ఇది అతి పరిశుద్ధ స్థలమును వేరుచేయుచున్న అడ్డతెరకు ముందు ఉంచబడినది. ధూపవేదిక నుండి పైకి వెళ్ళుచున్న ధూపము విశ్వాసుల యొక్క ఆరాధన, ప్రార్థనలను సూచిస్తున్నది. ధూపవేదిక అతి పరిశుద్ధ స్థలమునకు ముందు వుంచబడినదను మాట విశ్వాసుల ఆరాధన, ప్రార్థనలు దేవునికెంతో ప్రియమైనవన్న సత్యమును సూచిస్తున్నది.

"మరియు ధూపము వేయుటకు నీవు ఒక వేదికను చేయవలెను. తుమ్మకఱ్ఱతో దాని చేయవలెను. దాని పొడుగు ఒక మూర, దాని వెడల్పు ఒక మూర. అది చచ్చౌకముగానుండవలెను. దాని యెత్తు రెండు మూరలు. దాని కొమ్ములు దానితో ఏకాండమై యుండవలెను. దాని పై భాగమునకును, దాని నాలుగు ప్రక్కలకును, దాని కొమ్ములకును మేలిమి బంగారు రేకులు పొదిగించి, దానికి చుట్టు బంగారు జవను చేయవలెను. దాని జవకు దిగువను దానికి రెండు బంగారు ఉంగరములు చేయవలెను. దాని రెండు ప్రక్కలయందలి దాని రెండు మూలలమీద వాటిని ఉంచవలెను. అవి దాని మోయు మోత కఱ్ఱలకు స్థలములు. ఆ మోతకఱ్ఱలను తుమ్మకఱ్ఱతో చేసి, వాటికి బంగారురేకు పొదిగింపవలెను. సాక్ష్యపు మందసము నొద్దనుండు అడ్డతెర యెదుట, అనగా

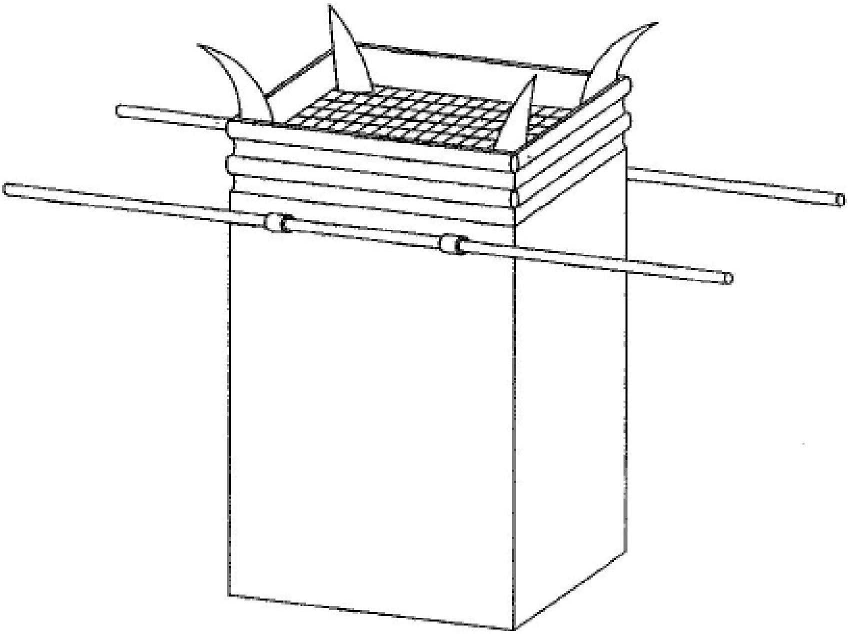

పటము–13: ధూపవేదిక

శాసనముల మీది కరుణాపీఠమునెదుట నీవు దానిని ఉంచవలెను. అక్కడ నేను నిన్ను కలుసుకొందును. అహరోను ప్రతి దినము ప్రొద్దున దానిమీద పరిమళ ద్రవ్యముల ధూపము వేయవలెను. అతడు ప్రదీపములను చక్కపరచునప్పుడు దానిమీద ఆ ధూపము వేయవలెను. మరియు సాయంకాలమందు అహరోను ప్రదీపములను వెలిగించునపుడు దానిమీద ధూపము వేయవలెను. అది మీ తరతరములకు యెహోవా సన్నిధిని నిత్యమైన ధూపము. మీరు దానిమీద అన్య ధూపమునైనను, దహనబలి సంబంధమైన ద్రవ్యమైనను, నైవేద్యమైనను అర్పింపకూడదు. పానీయమునైనను దానిమీద పోయకూడదు. మరియు అహరోను సంవత్సరమున కొకసారి ప్రాయశ్చిత్తార్థమైన పాపపరిహారార్థబలి రక్తము వలన దాని కొమ్ముల నిమిత్తము ప్రాయశ్చిత్తము చేయవలెను. మీ తరతరములకు సంవత్సరమునకు ఒకసారి అతడు దాని నిమిత్తము ప్రాయశ్చిత్తము చేయవలెను. అది యెహోవాకు అతి పరిశుద్ధమైనది" (నిర్గమకాండం 30:1-10).

పై వాక్య భాగమును గమనించిన యెడల ధూపవేదికను గురించి క్రింద తెలుపబడిన సత్యమును చూచెదము.

i) ధూపవేదిక తుమ్మకఱ్ఱతో చేయబడి, బంగారు రేకుతో పొదగబడినది. తుమ్మకఱ్ఱ యేసుక్రీస్తు యొక్క పాపములేని మానవత్వమును, బంగారు యేసుక్రీస్తు యొక్క దైవత్వమును సూచిస్తున్నవని గత అధ్యాయములలో చూచితిమి. కనుక యీ ధూపవేదిక యేసుక్రీస్తును సూచిస్తున్నది.

ii) ధూపవేదిక బంగారు జవతో చుట్టబడియున్నది. ఇది యేసుక్రీస్తు యొక్క రాజరికమును సూచిస్తున్నది. దీనిని గూర్చిన వివరణ 'నిబంధన మందసము'లో యివ్వబడినది.

iii) ధూపవేదికపై ధూపము అర్పించుట అహరోను మరియు అతని కుమారుల పని. అనగా యాజకుల పని. అయితే, యేసుక్రీస్తు వారికంటె శ్రేష్టమైన యాజకుడుగా మన మధ్యకు వచ్చాడు. పాతనిబంధన లోని యాజకులు బలహీనతలు గలిగిన మనుష్యులై యుండిరి. అయితే యేసుక్రీస్తు పాపము, అపవిత్రత, దోషము లేక మనకు సరిపోయిన ప్రధానయాజకుడాయెను (హెబ్రీ

7:26-28). భూసంబంధయాజకులు మరణమునకు లోనైన వారు గనుక అనేకులుండిరి గాని యేసుక్రీస్తు నిరంతరము జీవిస్తూ, మార్పులేని యాజకత్వము కలిగియున్నాడు (హెబ్రీ 7:23,24). పాత నిబంధనలో ప్రధాన యాజకుడు సంవత్సరమునకు ఒకసారి మేకలయొక్క మరియు కోడెల యొక్క రక్తముతో అతి పరిశుద్ధ స్థలములో ప్రవేశించి, తన సొంత పాపముల కొరకు, ప్రజలందరి పాపముల కొరకు ఆ రక్తమును అర్పించుచుండెను. అయితే, నూతన నిబంధనలో యేసుక్రీస్తు ఒక ప్రధాన యాజకునిగా తన్నుతాను అనేకుల పాపము భరించుటకు సిలువమరణము పొంది, తన రక్తము చిందించుట ద్వారా నిత్యమైన పాప విమోచన ప్రజలందరికీ సంపాదించి, అతి పరిశుద్ధ స్థలములో ఒక్కసారే ప్రవేశించెను (హెబ్రీ 7:28, 8:1-6, 9:1-28, 10:1-15). కనుక యేసుక్రీస్తు యొక్క ప్రధానయాజకత్వము పాత నిబంధనలోని యాజకత్వము కంటె శ్రేష్టమైనదని గమనించుచున్నాము. యేసుక్రీస్తు యొక్క యాజకత్వపు అర్పణ (సిలువమరణము) దేవుని ఉగ్రత నుండి తప్పించి, పాపులనందరినీ నీతిమంతులుగా తీర్చునదిగా వున్నది (రోమా 5:1,9).

iv) పైన చెప్పబడినట్లు ధూపవేదిక మీది ధూపము యేసుక్రీస్తు యొక్క బలియాగమును సూచిస్తున్నది. రెండవదిగా యీ ధూపము యేసుక్రీస్తు యొక్క విజ్ఞాపన ప్రార్థనలను సూచిస్తున్నది. యేసుక్రీస్తు మృతులలో నుండి లేచి, దేవుడి కుడి పార్శ్వమున ఉన్నవాడై, మన కొరకు విజ్ఞాపనము చేయుచున్నాడు (రోమా 8:34). తన ద్వారా దేవుని యొద్దకు వచ్చు వారి పక్షమున విజ్ఞాపనము చేయుటకు నిరంతరము జీవించుచున్నాడు (హెబ్రీ 7:25). దేవుడొక్కడే. దేవునికిని, నరులకును మధ్యవర్తియు ఒక్కడే. ఆయన 'క్రీస్తుయేసు' అను నరుడు (1 తిమోతి 2:5). ఆయన మన కొరకు దేవుని సముఖమునందు కనబడుటకు పరలోకమందే ప్రవేశించెను (హెబ్రీ 9:24).

మూడవదిగా, ధూపవేదిక మీది ధూపము విశ్వాసుల ఆరాధన, స్తుతి, ప్రార్థనలను సూచిస్తున్నది. యేసుక్రీస్తు నందు విశ్వాసముంచువారు యాజకులుగా చేయబడి, ఆయనను బట్టి దేవుని సన్నిధిలో ప్రవేశము కలిగియున్నారు (1పేతురు

2:9; ప్రకటన 1:6; ఎఫెసీ 2:18; హెబ్రీ 10:21,22). వారు యేసుక్రీస్తు ద్వారా దేవునికి ఆత్మ సంబంధమైన బలులు అర్పించుదురు (1 పేతురు 2:5). తమ శరీరములను సజీవయాగముగా దేవునికి అర్పించుదురు (రోమా 12:1). తమ జిహ్వాఫలము అర్పించుట ద్వారా దేవునికి స్తుతియాగము చేయుదురు (హెబ్రీ 13:15). ఉపకారము, ధర్మము అను యాగములు చేయుదురు (హెబ్రీ 13:16). ఇతరుల పట్ల దయాళుత్వము ప్రదర్శించుట ద్వారా దేవునికి ప్రీతికరమైన యాగము చేయుదురు (ఫిలిప్పీ 4:18). వారి ప్రార్థనలు ధూపము వలె దేవుని సన్నిధికి చేరును (కీర్తన 141:2; ప్రకటన 8:3,4).

v) ధూపవేదిక మీది ధూపము కొరకు జటామాంసి, గోపి చందనము, గంధపు చెక్క, స్వచ్ఛమైన సాంబ్రాణి అను పరిమళ ద్రవ్యములు సమభాగములుగా ధూపద్రవ్యముగా (పొడిగా) చేయబడుచున్నవి (నిర్గమకాండం 30:34). అనగా యీ నాలుగు రకముల పరిమళ ద్రవ్యములు గుర్తింపులేనంతగా దంచబడి, పొడిగా చేయబడి, ధూపద్రవ్యముగా చేయబడినప్పుడే వాటినుండి సువాసనగల ధూపము వచ్చుచున్నది. అలాగే, మనము కూడా యీ లోకము, శరీరము కొరకు చనిపోయి, క్రీస్తు కొరకు జీవించినపుడు, మన జీవితములు దేవుని సన్నిధిలో సువాసనగల ధూపము వలె వుండును (రోమా 6:11,13). గోధుమగింజ భూమిలోపడి, చావకుండిన యెడల అది ఒంటిగానే యుండును. అది చచ్చిన యెడల విస్తారముగా ఫలించును. తన ప్రాణమును ప్రేమించువాడు దానిని పోగొట్టుకొనును. ఈ లోకములో తన ప్రాణమును ద్వేషించువాడు నిత్యజీవము కొరకు దానిని కాపాడుకొనునని మీతో నిశ్చయముగా చెప్పుచున్నాను (యోహాను 12:24,25).

పైన చెప్పబడిన నాలుగు పరిమళద్రవ్యములతో చేయబడిన ధూపద్రవ్యము ఉప్పుగలదియు, స్వచ్ఛమైనదియు, పరిశుద్ధమైనదియు నైయున్నది (నిర్గమకాండం 30:35). అలాగే మన క్రైస్తవజీవితములు ఉప్పుగలిగి, స్వచ్ఛమైనవి మరియు పరిశుద్ధమైనవిగా ఉన్నప్పుడే దేవునికిష్టమైన ధూపద్రవ్యముగా వుందుమని దీనిని బట్టి తెలుసుకొనుచున్నాము. 'మీరు లోకమునకు ఉప్పయి యున్నారు. ఉప్పు నిస్సారమైతే అది దేనివలన సారము పొందును? అది బయట పారవేయబడి,

మనుష్యులచేత త్రొక్కబడుటకేగాని మరి దేనికిని పనికిరాదు' (మత్తయి 5:13). 'ప్రతి మనుష్యునికి ఏలాగు ప్రత్యుత్తరమియ్యవలెనో అది మీరు తెలిసికొనుటకై మీ సంభాషణ ఉప్పువేసినట్టు ఎల్లప్పుడు రుచిగలదిగాను, కృపాసహితముగాను ఉండనియ్యుడి'(కొలస్సి 4:6). స్వచ్ఛముగా వుండడమనగా నిర్దోషముగా, నిందా రహితముగా వుండుటయని తెలిసికొనుచున్నాము. 'మనము తన యెదుట పరిశుద్ధులమును, నిర్దోషులమునై యుండవలెనని జగత్తు పునాది వేయబడక మునుపే, ప్రేమచేత ఆయన క్రీస్తులో మనలను యేర్పరచుకొనెను' (ఎఫెసీ 1:6).

vi) ధూపవేదిక మీద అన్య ధూపమును అర్పింపకూడదు (నిర్గమకాండం 30:9). నాదాబు, అబీహులు దేవుడు తమకు ఆజ్ఞాపింపని వేరొక అగ్నిని ఆయన సన్నిధికి తీసుకొని రాగా యెహోవా సన్నిధి నుండి అగ్ని బయలు దేరి వారిని కాల్చివేసెనని దేవుని వాక్యము సెలవిస్తున్నది (లేవీయకాండం 10:1-3). కోరహు, దాతాను, అబీరాములు, వారి సంబంధులును తిరుగుబాటుతో కూడిన ధూపమువేసి, నశించిరి (సంఖ్యాకాండం 16). దీనిని బట్టి మనము దేవునికి వ్యతిరేకముగా పాపము చేయుచూ, ఆయనను ఆరాధించలేమని, అట్లు చేసిన యెడల దేవుని ఉగ్రతకు పాత్రులమగుదుమని తెలుసుకొనుచున్నాము. అననీయ, సప్పీరాలు కపటముతో దేవుని సేవించగోరి, నశించిరి (అపొస్తలుల కార్యములు 5:1-11). ఇశ్రాయేలీయులు తమ చుట్టూవున్న ప్రజల పాపములో పాలివారు కాకుండా, యథార్థపరులై తనను సేవించవలెనని దేవుడు వారిని కోరెను (ద్వితీయోపదేశకాండం 18:9-14). 'అందువలన మనము దైవ కృపగలిగి, వినయ భయభక్తులతో దేవునికి ప్రీతికరమైన సేవ చేయుదము. ఏలయనగా మన దేవుడు దహించు అగ్నియైయున్నాడు' (హెబ్రీ 12:28-29).

vii) ధూపవేదిక చచ్చౌకముగా వుండి, నాలుగు మూలలలో నాలుగు కొమ్ములు కలిగియున్నది (నిర్గమకాండం 30:1-2). బలిపీఠపు కొమ్ములు రక్షణ శృంగమును సూచిస్తుండగా ధూపవేదిక కొమ్ములు విశ్వాసుల ప్రార్థనలయొక్క బలమును సూచిస్తున్నవి. 'నీతిమంతుని విజ్ఞాపన మనఃపూర్వకమైనదై బహుబలముగలదై యుండును' (యాకోబు 5:16). సంవత్సరమున కొకసారి అహరోను పాపపరిహారార్థ

బలి రక్తముతో ధూపవేదికకు ప్రాయశ్చిత్తము చేయుచుండెను (నిర్గమకాండం 30:10). ఈ మాటను బట్టి మన ప్రార్థనలకు బలము కేవలము యేసుక్రీస్తు రక్తము వలననే కలుగుచున్నదని తెలుసు కుంటున్నాము. గొఱ్ఱెపిల్ల రక్తమును బట్టి మనము సాతానును జయించుదుము (ప్రకటన 12:11).

viii) చివరిగా అహరోను ప్రతిదినము ప్రొద్దున, సాయంత్రము మరియు ప్రదీపములను చక్కపరచునపుడెల్లను ధూపవేదిక మీద ధూపము వేయవలెనని నిర్గమకాండం 30:7-8 లో చదువుచున్నాము. దీనిని బట్టి మన ప్రార్థనల యందు మనము యెడతెగకయుండవలెనని తెలుసుకుంటున్నాము (ఎఫెసీ 6:18; కొలస్సి 1:3,4:12; అపో.కా. 12:5; రోమా 1:9; 1 థెస్సలోనీకయులకు 1:3, 2:13,5:15; 2 తిమోతి 1:3; రోమా 12:12).

ధూపవేదికను గూర్చిన సత్యమును అనుసరించుటకు దేవుడు మనకు సహాయముచేయునుగాక.

d) నిబంధన మందసము (Ark of the Covenant) (నిర్గమకాండం 25:10-22, 37:1-9)

ప్రియులారా, ప్రత్యక్షపు గుడార పరిశుద్ధస్థలములో ఉంచబడిన బల్ల, దీపవృక్షము మరియు ధూపవేదిక అను ఉపకరణములను గురించి యింతవరకు యీ అధ్యాయములో ధ్యానించితిమి. యిప్పుడు పరిశుద్ధ స్థలములోనుండి అతి పరిశుద్ధ స్థలములో ప్రవేశించి, అచ్చట వున్న 'నిబంధన మందసనము'ను గురించి ధ్యానింతుము. అతిపరిశుద్ధస్థలము వెయ్యిమూరల ఘనపరిమాణము కలిగి, క్రీస్తు రెండవరాకడలో నుండబోవు వెయ్యేళ్ల పరిపాలన మరియు నిత్యరాజ్యమైన 'నూతన యెరూషలేము'ను సూచిస్తున్నది (ప్రకటన 20:1-6, 21,22). అతి పరిశుద్ధ స్థలములో వుంచబడిన నిబంధన మందసము అచ్చట లేనియెడల ప్రత్యక్షపు గుడారములోని మిగిలిన ఉపకరణములన్నియు అర్థరహితమగును. దీనిని బట్టి 'నిబంధన మందసము' యొక్క ప్రాముఖ్యత యెంత గొప్పదో మనకు తెలియుచున్నది. దాని ప్రాముఖ్యతను క్రిందనివ్వబడిన వివరణలో గమనించగలము.

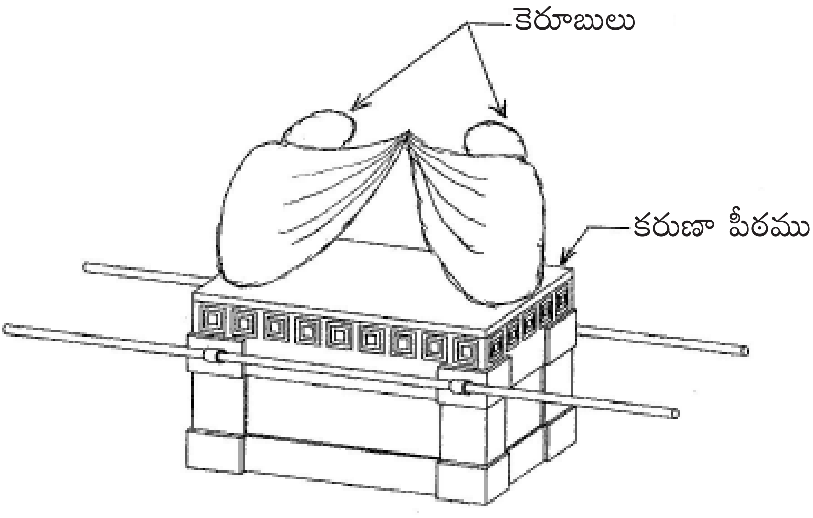

పటము–14: నిబంధన మందసము

"వారు తుమ్మకఱ్ఱతో నొకమందసమును చేయవలెను. దాని పొడుగు రెండు మూరలున్నర, దాని వెడల్పు మూరెడున్నర, దాని యెత్తు మూరెడున్నర. దాని మీద మేలిమి బంగారు రేకు పొదిగింపవలెను. లోపలను, వెలుపలను దానికి పొదిగింపవలెను. దానిమీద బంగారు జవను చుట్టు కట్టవలెను. దానికి నాలుగు బంగారు ఉంగరములను పోతపోసి, ఒక ప్రక్కను రెండు ఉంగరములు, యెదుటి ప్రక్కను రెండు ఉంగరములు ఉండునట్లు దానికి నాలుగుకాళ్లకు వాటిని వేయవలెను. తుమ్మకఱ్ఱతో మోతకఱ్ఱలను చేసి, వాటికి బంగారు రేకులను పొదిగించి, వాటితో ఆ మందసమును మోయుటకు ఆ ప్రక్కల మీది ఉంగరములలో ఆ మోతకఱ్ఱలను దూర్చవలెను. ఆ మోతకఱ్ఱలు ఆ మందసపు ఉంగరములలోనే ఉండవలెను. వాటిని దానియొద్దనుండి తీయకూడదు. ఆ మందసములో నేను నీకిచ్చు శాసనములను ఉంచవలెను. మరియు నీవు మేలిమి బంగారుతో కరుణాపీఠమును చేయవలెను. దాని పొడుగు రెండు మూరలున్నర, దాని వెడల్పు మూరెడున్నర. మరియు రెండు బంగారు కెరూబులను చేయవలెను. కరుణాపీఠము యొక్క రెండు కొనలను నకిషి పనిగా చేయవలెను. ఈ కొనను ఒక కెరూబును ఆ కొనను ఒక కెరూబును చేయవలెను. కరుణాపీఠమున దాని రెండు కొనల మీది కెరూబులను దానితో ఏకాండముగా చేయవలెను. ఆ కెరూబులు పైకి విప్పిన రెక్కలు గలవై కరుణా పీఠమును తమ రెక్కలతో కప్పుచుండగా, వాటి ముఖములు ఒండొంటికి ఎదురుగా నుండవలెను. ఆ కెరూబుల ముఖములు కరుణాపీఠము తట్టునుండవలెను. నీవు ఆ కరుణాపీఠమును యెత్తి ఆ మందసము మీద వుంచవలెను. నేను నీకిచ్చు శాసనములను ఆ మందసములో నుంచవలెను. అక్కడ నేను నిన్ను కలిసికొని, కరుణాపీఠము మీద నుండియు, శాసనములు గల మందసము మీదనుండు రెండు కెరూబుల మధ్య నుండియు, నేను ఇశ్రాయేలీయుల నిమిత్తము మీకాజ్ఞాపించు సమస్తమును నీకు తెలియజెప్పెదను" (నిర్గమకాండం 25:10-22).

నిబంధన మందసము సాక్ష్యపుమందసమనియు (నిర్గమకాండం 30:6), యెహోవా నిబంధనమందసమనియు (సంఖ్యాకాండం10:33), పరిశుద్ధ మందసమనియు (2 దినవృత్తాంతములు 35:3), బలసూచకమైన మందసమనియు

(కీర్తనలు 132:8) పిలవబడుతున్నది. ఈ మందసమును గూర్చి క్రిందతెలుపబడిన సత్యమును గమనించగలము.

i) నిబంధన మందసము భూమిమీద దేవుని సింహాసనమును సూచిస్తున్నది (2 సమూయేలు 6:2). దేవుని ప్రకాశము మందసమును ఆవరించియున్నది. "కెరూబుల మీద ఆసీనుడవైన వాడా, ప్రకాశింపుము" (కీర్తన 80:1).

ii) మందసము దేవుని పరిశుద్ధతను సూచిస్తున్నది. బేత్షెమెషు వారు యెహోవా మందసమును తెరచి చూడగా దేవుడు వారిని హతము చేసి, ఆ జనులలో ఏబదివేల డెబ్బదిమందిని మొత్తెనని మరియు జనులు దుఃఖాక్రాంతులైరనియు 1 సమూయేలు 6:19లో వ్రాయబడియున్నది. మరియు దావీదు మహారాజు తన జనులతో కలిసి, మందసమును యెరూషలేమునకు తరలిస్తున్నప్పుడు ఎడ్లుకాలు జారినందున పడబోతున్న మందసమును ఉజ్జా చేయిచాపి, పట్టుకొనినందున యెహోవా అతనిని మొత్తెనని 2 సమూయేలు 6:5-7లో చదువుచున్నాము. దీనిని బట్టి మందసము ప్రతిష్ఠించబడిన యాజకుల చేతనే మోయబడవలెననియు, అన్యులు దానిని ముట్టకూడదనియు తెలుసుకుంటున్నాము.

iii) మందసము దైవత్వము యొక్క సర్వపరిపూర్ణతను అనగా యేసుక్రీస్తును సూచిస్తున్నది (కొలొస్సయులకు 1:19, 2:9; యోహాను 1:14). దీనిని గూర్చి క్రింద యివ్వబడిన వివరణలో అధికముగా తెలుసుకొందుము.

iv) నిబంధన మందసము తుమ్మకఱ్ఱతో చేయబడి, దానికి లోపలను, వెలుపలను బంగారు రేకుతో పొదిగింపబడినది. తుమ్మకఱ్ఱ యేసుక్రీస్తు యొక్క పాపరహిత మానవత్వమును (కీర్తన 16:10; లూకా 1:35; 1 పేతురు 1:23; 1 యోహాను 3:5), బంగారు యేసుక్రీస్తు యొక్క దైవత్వమును (1 తిమోతి 3:16; మత్తయి 1:21-23; యెషయా 7:14, 9:6; యోహాను 1:14). సూచిస్తున్నవని యిదివరకు మనము చూచితిమి.

v) నిబంధన మందసము బంగారు జవతో చుట్టబడియున్నది. బంగారు జవ ఒక కిరీటమును సూచిస్తున్నది. అనగా యిది యేసుక్రీస్తు యొక్క రాజరికమును సూచిస్తున్నది. యేసుక్రీస్తు భూమి మీద వున్నప్పుడు యూదుల రాజుగా

పిలువబడ్డాడు (మత్తయి 2:2, 21:1-11; యోహాను 19:14). ఆయన రాజరికము దేవుని వాక్యములో అనేక మారులు ప్రవచింపబడినది (ఆదికాండం 49:10; సంఖ్యాకాండం 24:17; యెషయా 9:6,7; మీకా 5:2,3). యేసుక్రీస్తు స్థాపించబోవు రాజ్యము శాశ్వతమైనది మరియు బలమైనది (దానియేలు 2:44, 7:14; ప్రకటన 11:15; కీర్తన 45:6,7). అది సత్య సంబంధమైనదై (యోహాను 18:37,38; కొలస్సి 1:13), నీతి, న్యాయములు కలిగియుండును (యిర్మీయా 23:5-6, 33:14-18).

vi) నిబంధన మందసము మోయబడునట్లు తుమ్మకట్టతో చేయబడి, బంగారు రేకుతో పొదగబడిన రెండు మోతకట్లలు కలిగియున్నది. ఇది మరొకసారి యేసుక్రీస్తు యొక్క దైవత్వ మానవత్వములను సూచిస్తున్నది. లేవీయులు మందసమును మోతకట్లలతో తమ భుజముల మీదకి యెత్తికొనిరి (1 దినవృ 15:15). ఇశ్రాయేలీయులు తమ అరణ్య ప్రయాణములో తాము వెళ్లిన చోటికి మందసమును మోసికొని పోయిరనుమాట భూమి మీద మనము యాత్రికులము, పరదేశులమై యున్నామనియు, మన యాత్రా జీవితములలో దేవుని సన్నిధిని, సహవాసమును కలిగి యుండవలెనను సత్యమును సూచిస్తున్నది (మత్తయి 8:20; యోహాను 15:19; 1పేతురు 2:11). అరణ్య ప్రయాణము ముగిసిన తరువాత ఇశ్రాయేలీయులు సొలొమోను మందిరములో మందసమును వుంచిరి (1 రాజులు 8:8). అలాగే, భూమి మీద విశ్వాసులు తమ యాత్రాజీవితము ముగిసిన వెంటనే దేవుని చేత నిర్మింపబడిన, దేవుని నిబంధన మందసము కలిగియున్న పట్టణములో శాశ్వతముగా నివసింతురు (హెబ్రీ 11:10; ప్రకటన 11:19).

vii) నిబంధన మందసములో అతిప్రధాన అంశమైన 'కరుణాపీఠము'ను గురించి యిపుడు ధ్యానింతుము. కరుణాపీఠము మేలిమి బంగారుతో చేయబడినది (నిర్గమకాండం 25:17). బంగారు దేవత్వమును సూచిస్తున్నది. ఈ కరుణాపీఠము మీద సంవత్సరమునకు ఒకసారి ప్రధాన యాజకుడు రక్తమును ప్రోక్షించుచున్నాడు (లేవీయకాండం 16). అనగా పాపులైన మానవులు దేవునితో సమాధాన పరచబడుటకు దేవుడు మానవుడై, తన రక్తమును చిందించాడు. ఈ దైవమానవుడే యేసుక్రీస్తు, దేవుని యొక్క కరుణాపీఠము.

పరిశుద్ధ గ్రంథము దేవుడు పరిశుద్ధుడని సెలవిస్తున్నది (కీర్తనలు 99:5,9; యెషయా 6:3,57:15; 1 పేతురు 1:14-16; నిర్గమకాండం15:11; ప్రకటన 15:4; 1 సమూయేలు 2:2). దేవుని పరిశుద్ధతను సూచించే శాసనములు (పది ఆజ్ఞలు) నిబంధన మందసములో వుంచబడినవి (నిర్గమకాండం 25:20). ఈ శాసనములను అతి క్రమించుట ద్వారా మానవుడు దేవునికి వ్యతిరేకముగా పాపము చేసియున్నాడు (రోమా 3:11,12,23; యెషయా 53:6; కీర్తన 14:3, 119:176; ఎఫెసీ 2:12, 4:18). తాను చేసిన పాపమును బట్టి ప్రతి మానవుడు దేవుని ఉగ్రతకు, నిత్యమరణమునకు (నరకము) పాత్రుడయ్యాడు (రోమా 2:2-8, 6:23; ప్రకటన 21:8; యోహాను 3:36). అయితే, దేవుడు ప్రేమా స్వరూపి (1 యోహాను 4:8) గనుక మానవునిపై "కరుణ" చూపించాలనే "నిబంధన" చేసియున్నాడని నిబంధన మందసముపై వున్న 'కరుణాపీఠము' మనకు తెలియజేయుచున్నది (1 యోహాను 4:10). ఈ కరుణాపీఠమే యేసుక్రీస్తు (రోమా 3:24-26; హెబ్రీ 9:5-12). యేసుక్రీస్తు తాను సిలువలో కార్చిన రక్తము ద్వారా పాపులైన మానవులను దేవునితో సమాధానపరచి (2 కొరింథి 5:18,19; 1 పేతురు 1:18,19), మానవుల పాపములకు శాంతికరమై యున్నాడు (1 యోహాను 2:2). యేసు క్రీస్తు రక్తము మానవులపైవున్న దేవుని ఉగ్రతను తీసివేయుటను బట్టి మానవులు దేవుని కృపాసనము యొద్దకు రాగలుగుదురు (హెబ్రీ 4:14-16). నిబంధన మందసములో వున్న దేవుని శాసనములను కరుణాపీఠము కప్పివేసినట్లు, దేవుని శాసనములను అతిక్రమించి మానవుడు చేసిన పాపమును యేసుక్రీస్తు కప్పివేశాడు (యోహాను 1:29). తద్వారా మాత్రమే (క్రీస్తు రక్తమును బట్టి మాత్రమే) దేవుడు కరుణాపీఠముపై నుండి మానవునితో సంభాషించాడు (నిర్గమకాండం 25:22; సంఖ్యాకాండం 7:89). కరుణాపీఠము నొద్ద కృపాసత్యములు కలియుచున్నవి. నీతి సమాధానములు ఒకదానినొకటి ముద్దుపెట్టుకొన్నవి (కీర్తన 85:10; యోహాను 1:14).

ప్రియులారా, యీ సంగతుల ద్వారా దేవుడు మీతో మాట్లాడుచుండిన యెడల, పాపక్షమాపణ అనుభవములేని వారైతే, విశ్వాసముతో యీ క్రింది ప్రార్థనను చేసినట్లయితే దేవుడు మిమ్ములను రక్షించును. "దేవా, నేను పాపిని, నా పాపముల కొరకు యేసుక్రీస్తు రక్తము కార్చినందుకు వందనములు. యేసురక్తముతో నా

పాపములను కడిగి, నన్ను నీతిమంతునిగా తీర్చి, నిత్యజీవమును నాకు అనుగ్రహించుము. మీ రాకడవరకు మీ కొరకు సాక్షిగా జీవించుటకు సహాయము చేయుము. యేసు నామమున అడుగుచున్నాను తండ్రీ. ఆమెన్."

viii) కరుణాపీఠమునకు రెండు వైపుల రెండు కెరూబులు చేయబడినవి. అవి తమ ముఖములు కరుణాపీఠము వైపు కలిగి, తమ రెక్కలతో కరుణాపీఠమును కప్పుచున్నవి (నిర్గమకాండం 25:18-20). దేవుడు కెరూబుల మీద ఆసీనుడై యున్నాడనియు (కీర్తన 80:1, 99:1), కెరూబుల మధ్య నివసిస్తున్నాడనియు (2 సమూయేలు 6:2; యెషయా 37:16), యెహోవా మహిమ కెరూబుల పైన వున్నదనియు (యెహెజ్కేలు 10:4,18, 11:22) వాక్యము సెలవిస్తున్నది. కెరూబుల మధ్యనుండి దేవుడు మోషేతో మాటలాడెను (సంఖ్యాకాండం 7:89). ప్రత్యక్షపు గుడార పై కప్పు తెర మరియు అతి పరిశుద్ధ స్థలమునకు ముందున్న అడ్డతెరయు కెరూబులు కలిగియున్నట్లుగా మనము చూచితిమి (నిర్గమకాండం 26:1,31). కనుక కెరూబులు దేవుని సన్నిధికి సాక్ష్యములని తెలుసుకుంటున్నాము.

ix) నిబంధన మందసము దేవుడు మానవుని కలుసుకొను స్థలముగా వర్ణించబడినది (నిర్గమకాండం 29:42, 30:6,36; సంఖ్యాకాండం 7:89). అనగా యిక్కడ దేవుని మహిమ ప్రత్యక్షమగుచున్నది. ఈ మహిమ హెబ్రీ భాషలో "షెకీనా" అని పిలువబడుతున్నది. ప్రత్యక్షపు గుడారము పూర్తి చేయబడినప్పుడు మేఘము ప్రత్యక్షపు గుడారమును కమ్మెననియు, యెహోవా తేజస్సు మందిరమును నింపెననియు దేవుని వాక్యము సెలవిస్తున్నది (నిర్గమకాండం 40:34). ఆ మేఘము పగటివేళ మేఘస్తంభముగా, రాత్రివేళ అగ్నిస్తంభముగా ఇశ్రాయేలీయులను నడిపించెను (నిర్గమకాండం 40:35-38).

ప్రస్తుత కాలములో దేవుని మహిమ యేసుక్రీస్తు రూపములో లోకమునకు బయలుపరచబడినది (2 కొరింథీ 4:6). యేసుక్రీస్తు దేవుని మహిమ యొక్క తేజస్సును, ఆయన తత్వము యొక్క మూర్తి మంతమునైయున్నాడు (హెబ్రీ 1:3). ఆయన తండ్రి వలన కలిగిన అద్వితీయ కుమారుని మహిమయనియు (యోహాను 1:14), మహిమాస్వరూపి యనియు (1 కొరింథీ 2:8), మహాతేజస్సుతో ప్రకాశించుచున్న సూర్యుని వంటి ముఖము కలిగిన వాడనియు (ప్రకటన 1:16)

వాక్యములో వర్ణింపబడినాడు.

x) చివరిగా నింబంధన మందసములో వుంచబడిన దేవుని శాసనములు, మన్నా పాత్ర మరియు అహరోను కఱ్ఱలను గూర్చి ధ్యానింతుము. నిబంధన మందసములో దేవుని శాసనములు (నిర్గమకాండం 25:21, 40:20; ద్వితీయోపదేశ కాండం 10:5), మన్నాతో కూడిన పాత్ర (నిర్గమకాండం 16:33-34) మరియు అహరోను కఱ్ఱ (సంఖ్యాకాండం 17:10) వుంచబడినవి (హెబ్రీ 9:4).

ఈ మూడు వస్తువులు మొదటిదిగా త్రియేక దేవుని సూచిస్తున్నవి.

✡ శాసనములు గల పలకలు తండ్రియైన దేవునిచేత యివ్వబడినవి. ఇవి మానవుని పట్ల దేవుని చిత్తమును తెలియజేయుచున్నవి.

✡ పాత్రలో వుంచబడిన మన్నా దేవుని కుమారుడు, ప్రభువైన యేసుక్రీస్తు 'జీవాహారము' అన్న సత్యమును సూచిస్తున్నది (యోహాను 6:32-35, 47-51).

✡ నిబంధన మందసములో వుంచబడిన అహరోను కఱ్ఱ చిగిర్చి, పువ్వులు పూసి, బాదముపండ్లు గలదాయెనని సంఖ్యాకాండం 17:8లో వ్రాయబడినది. చిగిర్చి, పువ్వులు పూసి, ఫలించిన అహరోను కఱ్ఱ పరిశుద్ధాత్మను సూచిస్తున్నది. పరిశుద్ధాత్మ విశ్వాసుల జీవితములలో ఆత్మఫలము ఫలింపజేయును (గలతి 5:22,23).

రెండవదిగా నిబంధన మందసములో ఉంచబడిన పై మూడు వస్తువులు క్రీస్తునందు శరీరముగా నివసించుచున్న దేవత్వము యొక్క సర్వ పరిపూర్ణతను సూచిస్తున్నవి (కొలొస్సి 2:9).

✡ పలకలపై నున్న దేవుని శాసనములు (ధర్మశాస్త్రము) మానవునికి పాపమనగా యెట్టిదో తెలియజేసెను (రోమా 7:7). అంతేగాక మానవులందరినీ పాపులుగా, మరణానికి పాత్రులుగా తీర్పు తీర్చెను (గలతీ 3:10) మరియు ధర్మశాస్త్రము ద్వారా యెవడును నీతిమంతుడుగా తీర్చబడడు (గలతీ 3:11). అయితే, ప్రభువైన యేసుక్రీస్తు ధర్మశాస్త్రము యొక్క శాపమునుండి మనలను విడిపించుటకు శాపముగా చేయబడ్డాడు (గలతీ 3:13). తద్వారా విశ్వాసము వలననైన దేవుని నీతిని మనకనుగ్రహించాడు (రోమా 5:8-10, 10:4). ఈ రీతిగా దేవుని శాసన

పలకలను రక్తముతో ప్రోక్షింపబడిన కరుణాపీఠము కప్పివేసినట్లు, దేవుని ధర్మశాస్త్ర ఉగ్రతనుండి యేసు క్రీస్తు తన మరణము ద్వారా మనలను విమోచించాడు.

✡ మన్నా పాత్రలో ఉంచబడిన మన్నా యేసుక్రీస్తు గుణగణములను సూచిస్తున్నది. మన్నా సన్నని కణములుగా వున్నది (నిర్గమకాండం 16:14), ఇది క్రీస్తుతగ్గింపును సూచిస్తున్నది. మన్నా తెల్లగా ఉన్నది (నిర్గమకాండం 16:14,31), ఇది యేసుక్రీస్తు పరిశుద్ధతను సూచిస్తున్నది. మన్నా గుండ్రముగా కొతిమీర గింజవలె యున్నది (నిర్గమకాండం 16:31). ఇది క్రీస్తు యే లోపము, దోషము లేక సంపూర్ణుడైన మానవుడని తెలియజేయుచున్నది. ఇశ్రాయేలీయులు నలువది సంవత్సరములు అరణ్యములో మన్నా చేత పోషించబడిరి. అది వారికి సరిపోయినదిగా, బలమునిచ్చునదిగా తప్పక లభించునదిగా వుండెను. అలాగే, మన యాత్రా జీవితములలో మనము ఆత్మీయముగా బలమునొంది, పెంచి పోషించబడునట్లు యేసుక్రీస్తు జీవాహారముగా (దేవుని వాక్యముగా) వున్నాడు.

✡ అహరోను యొక్క చిగిర్చి, పువ్వులు పూసి, ఫలించిన కఱ్ఱ యేసుక్రీస్తుయొక్క ప్రధాన యాజకత్వమును సూచిస్తున్నది. కోరహును, అతనితో నున్నవారును మోషేపై తిరగబడి, నశించిన తరువాత (సంఖ్యాకాండం 16) దేవుడు తాను అహరోనును ప్రధానయాజకునిగా ఏర్పరచుకొన్నానని తెలియజేయుటకు ఒక్కొక్క గోత్రమునకు ఒక కఱ్ఱ చొప్పున పండ్రెండు కఱ్ఱలను తీసుకు రమ్మని మోషేతో సెలవిచ్చెను. మరుసటి రోజు అహరోను దేవునిచేత ప్రధాన యాజకునిగా ఏర్పరచబడ్డాడనుటకు ఋజువుగా అహరోను కఱ్ఱ చిగిర్చి, పువ్వులు పూసి, ఫలించియుండెను. ఈ మాట ప్రభువైన యేసుక్రీస్తు దేవునిచేత ప్రధాన యాజకునిగా మన కొరకు ఏర్పరచబడినాడని తెలియజేయుచున్నది (హెబ్రీ 5:1-10, 7:24-25).

రెండవభాగము

బలిపీఠపు అర్పణలు

బలిపీఠపు అర్పణలు

ప్రియులారా, యీ పుస్తకము యొక్క మొదటి భాగములో ప్రత్యక్షపు గుడారము యొక్క వర్ణనను తెలిసికొంటిమి. ఇప్పుడు బలిపీఠముపై యాజకులు అర్పించు అయిదు రకముల అర్పణలను గురించి రెండవ భాగములో ధ్యానింతుము. బలిపీఠమును గురించి మొదటి భాగము యొక్క రెండవ అధ్యాయములో చదివితిమి. ఈ బలిపీఠముపైన యాజకులు క్రింద తెలుపబడిన అర్పణలు అర్పించుచుండిరి.

1) దహన బలి (లేవీయకాండం మొదటి అధ్యాయము)

2) నైవేద్యము (లేవీయకాండం రెండవ అధ్యాయము)

3) సమాధాన బలి (లేవీయకాండం మూడవ అధ్యాయము)

4) పాపపరిహారార్థ బలి (లేవీయకాండం నాలుగవ అధ్యాయము)

5) అపరాధ పరిహారార్థ బలి (లేవీయకాండం అయిదవ అధ్యాయము)

ఈ అయిదు అర్పణలు యేసుక్రీస్తు బలియాగము యొక్క విశిష్ట లక్షణములను తెలియజేయుచున్నవి (వీటిని యీ భాగములో ధ్యానింతుము). అంతేగాక, యీ అయిదు అర్పణలు యేసుక్రీస్తునందు విశ్వాసులకున్న ఆధిక్యతలు, బాధ్యతలను గురించి తెలియజేయుచున్నవి.

పైన చెప్పబడిన అర్పణలలో మొదటి మూడు అర్పణలు ఇశ్రాయేలీయులు యిష్టపూర్వకముగా సమర్పించు అర్పణలు. ఇవి వారి భక్తిని సూచిస్తున్నవి. వారు యిష్ట పూర్వకముగా యీ అర్పణలతో దేవుని యొద్దకు వచ్చిరి గనుక అవి యెహోవాకు "ఇంపైన సువాసన గల హోమము"లుగా చెప్పబడినవి (లేవీ 1:9, 13,17; 2:2,9; 3:5). చివరి రెండు అర్పణలు ఇశ్రాయేలీయుల పాపము క్షమించబడుటకు అర్పించునట్లు యెహోవా వారికి ఆజ్ఞాపించెను. అనగా యివి తప్పని సరిగా చేయవలసినవి. యాజకుడు వారి నిమిత్తము ప్రాయశ్చిత్తము చేయగా వారికి క్షమాపణ కలుగును (లేవీ 4:20,26,31,35; 5:10,13,18).

ఈ అయిదు అర్పణలలో సమాధాన బలి మూడవదిగా లేవీయకాండం మూడవ అధ్యాయములో వర్ణించబడినప్పటికీ, దానిని ఆచరించు విషయములో చివరిదిగా వర్ణింపబడినది (లేవీ 7:11-21). అనగా దేవుని కట్టడలన్నీ నెరవేర్చినపుడు ఆయన సమాధానము మనతో వుండిపోవునన్న అర్థమిచ్చునట్లు సమాధాన బలి చివరిదిగా ఆచరింపబడినది. ఇదే క్రమములో యీ భాగములోని అయిదు అర్పణల వివరణ యివ్వబడినది.

1. దహన బలి (Burnt offering)
(లేవీయకాండం 1:1-17, 6:8-13)

పై వాక్యభాగమును ధ్యానించిన యెడల యీ క్రింది సంగతులు గమనించవచ్చును.

a) దహన బలి మొదటిదిగా ప్రభువైన యేసుక్రీస్తు యొక్క సిలువ బలియాగమును సూచిస్తున్నది. దహనబలిగా తన్ను తాను సమర్పించుకొనుట ద్వారా యేసుక్రీస్తు పాపియైన మానవునిపైనున్న దేవుని ఉగ్రతను చల్లార్చి, పాపక్షమాపణకు వీలు కల్పించాడు. యేసుక్రీస్తను దహనబలియందు దేవుడు ఆనందించాడు గనుక యిది దేవునికి ఇంపైన సువాసనగల హోమముగా వున్నది (లేవీయకాండం 1:9,13,17).

b) దహనబలి అర్పించువాడు నిర్దోషమైన కోడెదూడ గాని, నిర్దోషమైన గొఱ్ఱెగాని, నిర్దోషమైన మేకగాని, తెల్ల గువ్వలుగాని, పావురపు పిల్లలు గాని తన స్థోమతను బట్టి అర్పించవలెను (లేవీయకాండం 1:3,10,14). ఈ మాట మరో సారి ప్రభువైన యేసుక్రీస్తును సూచిస్తున్నది. ప్రభువైన యేసుక్రీస్తు లోపల, వెలుపల యే దోషము, పాపము లేనివాడని దేవుని వాక్యము సెలవిస్తున్నది. ఆయనయందు పాపమేమియు లేదు (1 యోహాను 3:5). ఆయన పాపమెరుగడు (2 కొరింథీ 5:21). ఆయన పాపము చేయలేదు. ఆయన నోటను యే కపటమును కనబడలేదు (1 పేతురు 2:22). ఆయన పాపము లేని వాడుగా వుండెను (హెబ్రీ 4:15).

అంతేగాక, పైమాట ద్వారా మనకున్న శ్రేష్ఠమైనవన్నియు ప్రభువు సేవకు వాడవలెనని హెచ్చరించబడుచున్నాము (మలాకీ 1:7,8,13). దీని గురించిన వివరణ అంశము f లో యివ్వబడినది. నోవహు పవిత్రమైన పశువులు, పక్షులను దహనబలిగా దేవునికి సమర్పించాడు (ఆదికాండం 8:20,21).

c) దహనబలి అర్పించువాడు బలిగా అర్పింపబడుచున్న జంతువు యొక్క తల మీద తన చేతులుంచవలెను(లేవీయకాండం 1:4). అనగా తన పాపములను బట్టి చావవలసిన మానవుడు, తనకు బదులుగా తన స్థానములో పశువును

బలిగా అర్పించుచున్నాడన్న సత్యమును మనము గమనిస్తున్నాము. ప్రభువైన యేసుక్రీస్తు మనకు బదులుగా, మన స్థానములో పాపమునకు రావలసిన శిక్షననుభవించి, సిలువ వేయబడినాడు (యెషయా 53:4-6; 1పేతురు 2:24; 2 కొరింథీ 5:21).

d) దహనబలి పశువు వధింపబడిన తరువాత యాజకులు దాని రక్తమును బలిపీఠము చుట్టు ప్రోక్షించవలెను (లేవీయకాండం 1:5,11). బలిపశువుగా తనను తాను అర్పించుకున్న ప్రభువైన యేసుక్రీసు యొక్క రక్తము సిలువపై చిందించబడినది. అది మన పాపముల నుండి మనలను కడిగి, మనలను విమోచించును (1 యోహాను 1:7; 1 పేతురు 1:19; హెబ్రీ 9:14; రోమా 3:25,26, 5:9). రక్తప్రోక్షణలేకుండా పాపక్షమాపణ కలుగదు (హెబ్రీ 9:22).

e) దహనబలిగా అర్పించబడుతున్న గొఱ్ఱెగాని, మేకగాని బలిపీఠపు ఉత్తర దిక్కున వధింపబడుతున్నది (లేవీయకాండం1:11). యేసుక్రీస్తు బలిగా అర్పింపబడిన కలువరి సిలువ యెరూషలేమునకు ఉత్తర దిక్కునవున్నది.

f) దహనబలి పశువు యొక్క రక్తము బలిపీఠము చుట్టు ప్రోక్షింపబడిన తరువాత యాజకుడు దాని చర్మము ఒలిచి, దాని అవయవములను విడదీసి,దాని ఆంత్రములను,కాళ్లను నీటితో కడిగి, బలిపీఠము మీది అగ్ని మీద పేర్చబడిన కట్టెలమీద దాని తలను, ఆంత్రములను, కాళ్లను, క్రొవ్వును దహించవలెను (లేవీయకాండం 1:6-9).

i) తల మానవుని మనస్సును (తలంపులు, తెలివి తేటలు, గ్రహింపు, వివేకము) సూచిస్తున్నది. యేసుక్రీస్తు తన సొంత తలంపులు, ఇష్టము నెరవేర్చుకొనుటకు రాలేదని, దేవుని చిత్తము నెరవేర్చుటకే వచ్చెనని యోహాను 6:38 లో వ్రాయబడినది.

ii) ఆంత్రములు (ఊపిరితిత్తులు, కాలేయము, మూత్రపిండములు, గుండె) మానవుని హృదయ ప్రేమను, అనురాగమును సూచిస్తున్నవి. ఆంత్రములు నీళ్లతో కడుగబడిన తరువాత దహించబడుచున్నవి. ఇది శుద్ధమైన హృదయమును, హృదయ వాంఛను సూచిస్తున్నది. యేసుక్రీస్తు పవిత్రమైన హృదయముతో దేవుని ప్రేమించాడు

(యోహాను 14:31). విశ్వాసులను, సంఘమును ప్రేమించాడు (గలతీ 2:20; ఎఫెసీ 5:2,25). నన్ను పంపినవాని చిత్తము నెరవేర్చుటయు, ఆయన పని తుదముట్టించుటయు నాకు ఆహారమైయున్నదని చెప్పుట ద్వారా తన హృదయ వాంఛను తెలియపరిచాడు (యోహాను 4:34).

iii) కాళ్ళు మానవుని వెలుపలి నడకను సూచిస్తున్నవి. కాళ్ళు కూడా దహించ బడడానికి ముందు నీళ్ళతో కడుగబడుచున్నవి. ఇది శుద్ధనడకను, ప్రవర్తనను సూచిస్తున్నది. యేసుక్రీస్తు పాపములేని నడకను కలిగియుండెనని యిది వరకు చూచితిమి (1 యోహాను 3:5; 2 కొరింథీ 5:21; 1 పేతురు 2:22; హెబ్రీ 4:15).

iv) క్రొవ్వు మానవుని ఆరోగ్యమును, బలమును సూచిస్తున్నది. యేసుక్రీస్తు బాల్యమునుండే తన ఆరోగ్యమును బలమును దేవుని పని కొరకు ఉపయోగించెను (లూకా 2:43-52).

ఈ రీతిగా, బలిపశువు యొక్క తల, ఆంత్రములు, కాళ్లు, క్రొవ్వు బలిపీఠము మీద దహించబడిన రీతిలో ప్రభువైన యేసుక్రీస్తు తన స్వయమును దేవునికి ప్రతిష్ఠించుకొన్నట్లుగా మనము తెలుసుకొనుచున్నాము. ఈ సంగతులను బట్టి మనము కూడా మన స్వయమును దేవునికి ప్రతిష్ఠించుకొనవలెనని హెచ్చరింపబడుచున్నాము. అనగా, మన మనస్సులోని తలంపులు, నోటి మాటలు, హృదయధ్యానము, ప్రవర్తన ద్వారా దేవుని మహిమపరచవలెనని తెలుసుకొనుచున్నాము (కీర్తన 19:14). మన దేహములతో దేవుని మహిమపరచవలెనని (1 కొరింథీ 6:20), వాటిని సజీవయాగముగా దేవునికి సమర్పించుకొనవలెనని (రోమా 12:1) వాక్యము సెలవిస్తున్నది. నీవు నీ పూర్ణహృదయముతోను, నీ పూర్ణ ఆత్మతోను, నీ పూర్ణ వివేకముతోను, నీ పూర్ణ బలముతోను నీ దేవుడైన ప్రభువును ప్రేమింపవలెననునది ప్రధానమైన ఆజ్ఞ (మార్కు 12:30).

2. నైవేద్యము (Grain Offering)
(లేవీయకాండం 2:1-16, 6:14-18)

ప్రియులారా, యిది వరకు చెప్పబడినట్లు బలిపీఠము మీద అర్పింపబడుచున్న అయిదు రకముల అర్పణలు యేసుక్రీస్తు బలియాగము యొక్క విశిష్ట లక్షణములను తెలియజేయుచున్నవి. దహనబలిని గూర్చి యీ క్రింది సత్యమును తెలిసికొంటిమి.

a) ప్రభువైన యేసుక్రీస్తు మానవుల పాపముల కొరకై ఒక బలిపశువువలె దహించబడెను.

b) బలిపశువు యొక్క తల, ఆంత్రములు, కాళ్లు, క్రొవ్వు బలిపీఠము మీద దహించబడిన రీతిలో ప్రభువైన యేసుక్రీస్తు తన తలంపులు, హృదయము, వెలుపలి నడక, ఆరోగ్యమును తండ్రియైన దేవునికి, ఆయన సేవకు అర్పించుకొనెను.

c) పైన చెప్పబడిన విధానములో మనము కూడా మన స్వయమును దేవునికి అర్పించుకొనవలెను.

నైవేద్యమును గూర్చి పైన యివ్వబడిన వాక్యభాగములో నైవేద్యము గోధుమపిండి మరియు గోధుమపిండితో చేయబడిన అప్పడములు, పూరీలుగా అర్పించబడుచున్నది (లేవీ 2:1,4,5,7). దీనిని గూర్చిన సంగతులు క్రింద తెలుపబడినవి.

i) యేసుక్రీస్తు తన మరణ, పునరుత్థానములను గూర్చి తెలియజేయుచూ, తన్నుతాను ఒక గోధుమ గింజతో పోల్చుకొనెను (యోహాను 12:23,24). ఈ గోధుమలు నలుగగొట్టబడుట ద్వారా గోధుమపిండి తయారుచేయబడును. ప్రత్యక్షపు గుడారములో నున్న బల్లమీది రొట్టెలు గోధుమపిండితో చేయబడినవని, గోధుమలు నలుగగొట్టబడి, పిండిచేయబడి, రొట్టెలుగా చేయబడిన విధానములో యేసుక్రీస్తు మన పాపముల కొరకు నలుగగొట్టబడి, మనము భుజించు రొట్టెగా (జీవాహారముగా) చేయబడియున్నాడని యిది వరకు చూచితిమి (లేవీ 24:5, యెషయా 52:14,53; యోహాను 6:32-35).

మనము భుజించు రొట్టెగా చేయబడుటకు యేసుక్రీస్తు యెంతో శ్రమనొందెనని మనము తెలుసుకొంటున్నాము. అంతేగాక, పైన చెప్పబడిన నైవేద్యము గోధుమపిండిగాను (లేవీ 2:1), పొయ్యిలో కాల్చిన గోధుమపిండి అప్పడములు, పూరీలుగాను (లేవీ 2:4), పెనము మీద కాల్చబడిన గోధుమపిండిగాను (లేవీ 2:5), కుండలో వండిన గోధుమపిండిగాను (లేవీ 2:7) అర్పింపబడుతున్నది. ఇది యేసుక్రీస్తు శ్రమకు సూచనగావున్నది (1 పేతురు 2:21-23, 3:18; యెషయా 53, లూకా 24:26,46).

అలాగే యేసుక్రీస్తునందు విశ్వాసముంచు మనము కూడా యీ లోకములో అనేక శ్రమల నెదుర్కొనవలసి వచ్చునని (యోహాను 16:33; 2 తిమోతి 3:12; ఫిలిప్పీ 1:30; అపొ.కా. 14:22) దేవుని వాక్యము సెలవిస్తున్నది. అయితే, క్రీస్తు కొరకు శ్రమలననుభవించుట అపొస్తలులు ధన్యకరముగా యెంచుకొనిరి (అపొ.కా. 5:41). పౌలు క్రీస్తు శ్రమలలో పాలివాడై యుండగోరెను (ఫిలిప్పీ 3:10). ప్రస్తుత కాలపు శ్రమలు తాత్కాలికమనియు (1 పేతురు 5:10), అవి రాబోవు మహిమ యెదుట యెన్నదగినవి కావనియు (రోమా 8:18) వాక్యము తెలియజేయుచున్నది. ఈ శ్రమలు మన విశ్వాసములో మనలను బలపరచి, యేసుక్రీస్తు ప్రత్యక్షతలో మహిమకు, ఘనతకు కారణమగును (1 పేతురు 1:7).

ii) నైవేద్యమునకు వాడబడుతున్న గోధుమపిండి యెలాంటి నూకలు లేక స్వచ్ఛమైన పిండిగా వున్నది. ఈ మాట యేసుక్రీస్తు యెలాంటి పాపము, లోపము లేని వాడన్న సత్యమును తెలియజేయుచున్నది (హెబ్రీ 7:26).

iii) నైవేద్యమునకు వాడబడుతున్న గోధుమ పిండికి నూనె కలుపబడుతున్నది (లేవీ 2:1,4,5,7). ఈ నూనె ఆత్మాభిషేకమును సూచిస్తున్నది. యేసుక్రీస్తు పరిశుద్ధాత్మ పూర్ణుడై యున్నాడు (మార్కు 1:10; లూకా 4:1; యోహాను 1:32-34). 'క్రీస్తు' మరియు 'మెస్సీయ' అను పదములకు 'అభిషిక్తుడు' అని అర్థము. యేసుక్రీస్తు తన యొక్క ఆత్మాభిషేకమును గురించి తెలుపుతూ, "ప్రభువు ఆత్మ నామీద ఉన్నది. బీదలకు సువార్త ప్రకటించుటకై ఆయన నన్ను అభిషేకించెను. చెరలోనున్న వారికి విడుదలను, గ్రుడ్డివారికి చూపును కలుగునని ప్రకటించుటకును, నలిగిన వారిని

విడిపించుటకును, ప్రభువు హితవత్సరము ప్రకటించుటకును ఆయన నన్ను పంపియున్నాడు” అని యెషయా గ్రంథములోనుండి చదివెను (యెషయా 61:1-3; లూకా 4:18).

యేసుక్రీస్తునందు విశ్వాసముంచు ప్రతివారును యీ ఆత్మాభిషేకము కలిగి, ఆత్మ ప్రత్యక్షత కలిగిన కొలదీ దేవుని పరిచర్యలో పాలు కలిగియుందురని దేవుని వాక్యము సెలవిస్తున్నది (యోహాను 7:38,39; 2 కొరింథీ 1:21,22; 1 యోహాను 2:27; 1 కొరింథీ 12:4-11).

iv) నైవేద్యమునకు వాడబడుతున్న గోధుమపిండి పొంగనిది లేదా పులియనిదై యుండవలెను (లేవీ 2:4,5,11, 7:12). దేవుని వాక్యములో పులిసిన పిండి వేషధారణను (లూకా 12:1), అతిశయపడుటను (1 కొరింథీ 5:6), పాపమును (1 కొరింథీ 5:7,8), తప్పుడు బోధను (గలతి 5:9) సూచిస్తున్నది.

v) నైవేద్యమునకు తేనెను వాడకూడదు (లేవీ 2:11). తేనె తీయగాఉండి, మన శరీరములకు తృప్తి కలుగజేయుచున్నది. ప్రస్తుత సందర్భములో యిది మానవునికి యిష్టమైనదిగా, మానవుని దృష్టిలో శ్రేష్ఠమైనదిగా యెంచబడుతున్నది. అయితే మానవునికి ప్రీతికరమైనది దేవుడు కోరుకొనుటలేదని, ఆయన తలంపులు మన తలంపుల కంటే భిన్నమైనవని, ఆయన నీతి ముందు మానవుని నీతి మురికి పేలికలవంటిదని దీనిని బట్టి తెలుసుకొనుచున్నాము (యెషయా 55:8,9, 64:6).

vi) నైవేద్యమునకు వాడబడుతున్న గోధుమ పిండిపై సాంబ్రాణి వేయబడుచున్నది (లేవీ 2:1,15). సాంబ్రాణి ప్రభువైన యేసుక్రీస్తు తండ్రియైన దేవునితో కలిగియున్న ప్రార్థన, ఆరాధన జీవితమును సూచిస్తున్నది. తూర్పు దేశపు జ్ఞానులు యేసుక్రీస్తును దర్శించి, సాగిలపడి, ఆయనను పూజించి, తమ పెట్టెలు విప్పి బంగారమును, సాంబ్రాణిని, బోళమును కానుకలుగా ఆయనకు సమర్పించిరి (మత్తయి 2:11). ఈ వచనములో బంగారు ఆయన యొక్క దైవత్వమును, సాంబ్రాణి ఆయన స్తుతి, ప్రార్థన జీవితమును, బోళము తన శ్రమలను సూచిస్తున్నవి. అగ్నిలో వేయబడిన సాంబ్రాణి సువాసన పైకి లేచినట్లు తన శ్రమల మధ్య యేసుక్రీస్తు యొక్క ప్రార్థన, స్తుతి దేవుని సన్నిధిలో పరిమళ వాసనగా వుండెను (ఎఫెసి 5:2).

గోధుమ పిండిలో కొంతమాత్రమే దహించబడి, మిగిలినది యాజకునిచేత తీసుకొనబడుచున్నది. అయితే, సాంబ్రాణి అంతయు యాజకుడు దహించవలెను (లేవీ 2:16). దీనిని బట్టి మన స్తుతి అంతయు దేవునికి చెందవలెనని గ్రహించగలము. మన శ్రమల మధ్య దేవుని స్తుతించుట సాంబ్రాణి పొగవలె వుండును. ఇతరుల పట్ల క్రీస్తు సువాసనగా వుండుటకు మనము పిలువబడియున్నాము (2 కొరింథీ 2:15,16).

vii) చివరిగా, ప్రతి నైవేద్యమునకు ఉప్పు చేర్చవలెనని లేవీ 2:13లో చదువుచున్నాము. ఉప్పునకు శుద్ధపరచే గుణమున్నది. ఇది క్రీస్తు రక్తము మనలను అపవిత్రతనుండి శుద్ధిచేయునన్న సత్యమును తెలియజేయుచున్నది. రెండవదిగా, ఉప్పు మన జీవితముల ద్వారా యితురులను క్రీస్తువైపు ఆకర్షించవలెనన్న సత్యమును తెలియజేయుచున్నది. కనుకనే వాక్యము, 'మీరు లోకమునకు ఉప్పైయున్నారని (మత్తయి 5:13), మన సంభాషణ ఉప్పువేసినట్టు ఎల్లప్పుడు రుచిగలదిగాను, కృపాసహితముగాను ఉండనియ్యుడనియు (కొలస్సి 4:6) సెలవిస్తున్నది. ఈ గుణములు ప్రభువైన యేసుక్రీస్తు కలిగియుండెను.

3. పాప పరిహారార్థ బలి (Sin Offering)
(లేవీయకాండం 4:1-35, 6:24-30)

నైవేద్యపు అర్పణలో యీ క్రింది సత్యమును తెలుసుకొంటిమి.

a) గోధుమపిండి, గోధుమ రొట్టెలు యేసుక్రీస్తు శ్రమనొంది, మన కొరకు జీవాహారముగా చేయబడెనన్న సత్యమును సూచిస్తున్నవి. సన్నని గోధుమ పిండి యేసుక్రీస్తులో యే లోపము లేదని తెలియజేయుచున్నది.

b) గోధుమపిండిలో కలుపబడిన నూనె యేసుక్రీస్తు అభిషేకమును సూచిస్తున్నది. మానవులకు సువార్త ప్రకటించి, రక్షణ కార్యము చేయుటకు యేసుక్రీస్తు దేవుని చేత అభిషేకింపబడెను.

c) గోధుమపిండితో పాటు అర్పింపబడుతున్న సాంబ్రాణి, యేసుక్రీస్తు బలియాగము దేవునికి ఒక పరిమళవాసనగా వుండెనను సత్యమును సూచిస్తున్నది.

d) గోధుమపిండిలో కలుపబడుతున్న ఉప్పునకు శుద్ధికలుగ చేయుగుణమున్నట్లు యేసుక్రీస్తు బలియాగము ద్వారా చిందింపబడిన రక్తము మన పాపములనుండి మనలను శుద్ధిచేయును.

e) నైవేద్యమునకు తేనెను వాడకూడదన్న మాటద్వారా మానవునికిష్టమైన పద్ధతులలో దేవుని ఆరాధించలేమన్న సత్యమును చూచితిమి.

పాపపరిహారార్థబలి ద్వారా యేసుక్రీస్తు మన పాపముల కొరకు "ప్రాయశ్చిత్తము" (Atonement) చేయబడెనన్న సత్యమును తెలుసుకొందుము (లేవీ 4:20,26,31,35). యేసుక్రీస్తు మన పాపముల కొరకు ప్రాయశ్చిత్తముగా చేయబడుటలో యీ క్రింది సంగతులు యిమిడి వున్నవి.

i) యేసుక్రీస్తు మన పాపముల యొక్క దోషమును భరించాడు (Expiation) (యోహాను 1:29; యెషయా 53:4−6; 2 కొరింథీ 5:21; గలతీ 1:3,4. 3:13; 2 పేతురు 2:24; 1 పేతురు 2:24; హెబ్రీ 9:28; 1 కొరింథీ 15:3). ఈ సత్యమును తెలియజేయుటకే పాపపరిహారార్థబలి అర్పించువారు కోడె లేదా మేక

యొక్క తలమీద తమ చేతులుంచబడిన తరువాత ఆ బలిపశువు వధించబడుచున్నది (లేవీ 4:4,15,24,29).

ii) యేసుక్రీస్తు మన పాపములకు రావలసిన దేవుని ఉగ్రతను పోగొట్టి, మన పాపములకు శాంతికరమైనాడు (Propitiation) (రోమా 5:8,9; 1 థెస్స1:10; రోమా 3:24-25; 1 యోహాను 2;2, 4:10). అనగా మానవునిపై దేవునికున్న కోపమునుండి దేవుని శాంతింపజేశాడు. దీనిని గురించి 'నిబంధన మందసము' లోని కరుణాపీఠము వివరణలో కూడా చెప్పబడినది.

iii) మన పాపములను బట్టి దేవుని నుండి వేరు చేయబడిన మనలను యేసుక్రీస్తు దేవునితో సమాధాన పరిచాడు (Reconciliation) (2 కొరింథీ 5:18,19; ఎఫెసీ 2:16; రోమా 5:1,10).

iv) యేసుక్రీస్తు తన ప్రాణమును, తన రక్తమును క్రయముగా చెల్లించి, మన పాపబంధకములనుండి మనకు విమోచన కలిగించాడు (Redemption) (1 పేతురు 1:19; అపొ.కా.2;28; 1 కొరింథీ 6:20, 7:23; ఎఫెసీ 1:7; కొలస్సీ 1:14; మార్కు 10:45; గలతీ 4:4-5; తీతు 2:14).

పైన చెప్పబడిన రీతిలో యేసుక్రీస్తు జరిగించిన ప్రాయశ్చిత్తమును బట్టి మనము పాపక్షమాపణ పొందినవారమై (రోమా 4:7,8; ఎఫెసీ 1:7; కొలొస్సీ 1:14) నీతిమంతులముగా తీర్చబడుదుము (రోమా 4:6; 1 కొరింథీ 6:11; రోమా 10:4; ఫిలిప్పీ 3:9). యేసుక్రీస్తు నందు మానవులకున్న పాపక్షమాపణ లేవీ 4:20,26,31,35 వచనములలో ఛాయారూపకముగా చెప్పబడినది.

ఇంకను పాపపరిహారార్థబలి వాక్యభాగము (లేవీయకాండం 4వ అధ్యాయం)ను పరిశీలించిన యెడల యీ క్రింది సంగతులు తెలుసుకొనగలము.

✡ పాపపరిహారార్థబలి యాజకుడు, సమాజము, అధికారి, సామాన్యుడు పొరపాటున చేయరాని కార్యములు చేసి, పాపులైనప్పుడు అర్పింపబడుతున్నది (లేవీ 4:2,3,13,22,27). అనగా ఏ భేదము లేకుండా అందరూ దేవునికి వ్యతిరేకముగా పాపముచేసి, తప్పిపోవుదురని దీనినిబట్టి తెలుసుకుంటున్నాము

(రోమా 3:23). పొరపాటున, తెలియక చేసిన పాపము తమకు తెలియబడినప్పుడు వారు పాపపరిహారార్థబలి అర్పించుచున్నారు (లేవీ 4:14,23,28).

పౌలు 'పూర్వము దూషకుడును, హింసకుడును, హానికరుడనైన నన్ను తన పరిచర్యకు నియమించి, నమ్మకమైన వానిగా ఎంచినందుకు, నన్ను బలపరచిన మన ప్రభువైన క్రీస్తుయేసునకు కృతజ్ఞుడనైయున్నాను. తెలియక, అవిశ్వాసము వలన చేసితిని గనుక కనికరింపబడితిని' అని చెప్పాడు (1 తిమోతి 1:12-13). అన్యజనులు అజ్ఞానముచేత దేవుని వలన కలుగు జీవములోనుండి వేరుపరచబడిరి (ఎఫెసీ 4:18). లేఖనములను, దేవుని శక్తిని ఎరుగక పొరబడుచున్నారని సద్దూకయ్యులతో యేసుక్రీస్తు చెప్పాడు (మత్తయి 22:29). అయితే, తమ పాపములను గూర్చి ఒప్పించబడినవారు పాపపరిహారార్థబలియైన యేసుక్రీస్తునందు విశ్వాసముంచి, క్షమాపణ పొందెదరు (ఎఫెసీ 1:13).

✡ దహనబలిలో లాగ పాపపరిహారార్థబలి అర్పించువారు బలిపశువు యొక్క తలమీద తమ చేతులుంచవలెను (లేవీ 4:4,15,24,29). ఈ మాట మన పాపముల కొరకు యేసుక్రీస్తు బలిగా అర్పింపబడెనని, మన పాపములను యేసుక్రీస్తుపై మోపుచున్నామన్న సత్యమును తెలియజేయుచున్నదని చూచితిమి (యెషయా 53:4-6, 1 పేతురు 2:24; 2 కొరింథి 5:21).

✡ పాపపరిహారార్థ బలిపశువు యొక్క రక్తము ప్రత్యక్షపు గుడారములోని అడ్డతెర యెదుటను, ధూపవేదిక కొమ్ముల మీదను, బలిపీఠము కొమ్ముల మీదను ప్రోక్షింపబడుచున్నది (లేవీ 4:6,7,16,17,18,25,30). ప్రభువైన యేసుక్రీస్తు సిలువలో చిందించిన రక్తము మన పాపములనుండి మనలను కడిగి, పవిత్రులను చేయునని (1 యోహాను 1:7; 1పేతురు 1:19; హెబ్రీ 9:14; రోమా 3:25,26, 5:9), రక్త ప్రోక్షణ లేకుండా పాపక్షమాపణ లేదనియు (హెబ్రీ 9:22) 'దహనబలి'లో చూచితిమి.

✡ పాపపరిహారార్థ బలిపశువు నిర్దోషమైనదిగా వుండవలెను (లేవీ 4:3,23,28). యేసుక్రీస్తునందు యే పాపము లేదా లోపము లేదని యిది వరకు చూచితిమి (1 యోహాను 3:5; 2 కొరింథీ 5:21; 1 పేతురు 2:22; హెబ్రీ 4:15).

✡ పాపపరిహారార్థ బలిపశువు యొక్క క్రొవ్వు బలిపీఠము మీద దహించబడుచున్నది (లేవీ 4:8,9,10,19,20,26,31). దీనిని గూర్చి 'సమాధాన బలి'లో ధ్యానించెదము.

క్రొవ్వు దహించబడిన తరువాత బలిపశువైన కోడెయొక్క శేషమంతటిని పాళెము వెలుపలికి తీసుకు వెళ్ళి, అక్కడ దానిని దహింపవలెను (లేవీ 4:11,12, 6:30).

i) పాళెము వెలుపలికి చనిపోయిన వారి శవములు మోసుకొని పోబడుచున్నవి (లేవీ 10:5).

ii) కుష్ఠరోగులు అపవిత్రులుగా యెంచబడి, పాళెమునకు వెలుపల నివసింపవలెను (లేవీ 13:46).

iii) పాళెమునకు వెలుపల సకల అపవిత్రత వుంటున్నది (ద్వితీ 23:10-13).

iv) శపించిన వానిని పాళెమునకు వెలుపల రాళ్ళతో కొట్టి చంపవలెను (లేవీ 24:14).

ఈ రీతిగా, సకల అపవిత్రత పాళెమునకు వెలుపల ఉంటుండగా, అట్టి స్థలములోనే మానవుని పాపము కొరకై వధింపబడిన కోడె యొక్క శేషము దహింపబడుతున్నది. ఈ మాట, పాపమెరుగని ప్రభువైన యేసుక్రీస్తు మానవుల పాపము మోసుకొంటూ (2 కొరింథి 5:21), పాళెము వెలుపల (గవిని వెలుపల) శ్రమపొందెనని (పాపముగా చేయబడెనని) తెలియజేయుచున్నది (హెబ్రీ 13:12).

ఇట్లు, పైన చెప్పబడిన విధానములో యేసుక్రీస్తు మన 'పాపపరిహారార్థబలి' యాయెనని గ్రహించుచున్నాము. పాత నిబంధనలోని బలిపశువులు మానవుని పోలికలో సృష్టింపబడలేదు గనుక వాటితో అర్పించు బలులు పాపమును కప్పివేయుచుండెను గానీ, పాపమును శాశ్వతముగా తీసివేయలేకపోయెను. మరియు యాజకులు వాటిని దినదినము మాటిమాటికీ అర్పించుచుండిరి (హెబ్రీ 10:11). ధర్మశాస్త్రము మానవుని నీతిమంతునిగా తీర్చలేక పోయెను (గలతీ 2:16,21, 3:11; అపొ.కా. 13:39; హెబ్రీ 7:19) గానీ అది మనలను క్రీస్తు నొద్దకు నడిపించు చున్నది (గలతీ 3:23-25) అని చెప్పబడిన ప్రకారము ధర్మశాస్త్రానుసారమైన

యీ బలులు యేసుక్రీస్తు బలియాగమును సూచిస్తున్నవి.

యేసుక్రీస్తు బలి పాతనిబంధన బలులకంటె శ్రేష్ఠమైనదని హెబ్రీ పత్రికలో చదువుదుము (హెబ్రీ 1:4, 6:9, 7:19,22, 8:6, 9:23, 10: 1-4, 11:40, 12:24). యేసుక్రీస్తు మానవుని పోలికలో వచ్చి, తన శరీరము ఒక్కసారే అర్పించి, మేకలయొక్కయు, కోడెలయొక్కయు రక్తముతో కాక, తన స్వరక్తముతో ఒక్కసారే పరిశుద్ధ స్థలములో ప్రవేశించి, పాపముల నిమిత్తమై సదాకాలము నిలుచు ఒక్కబలిని అర్పించెను (హెబ్రీ 9:12,10:10,12). యేసుక్రీస్తు యొక్క యీ బలియందు విశ్వాసముంచుట ద్వారా ఉచితముగా మానవులు నీతిమంతులుగా తీర్చబడుదురు (రోమా 5:1).

4. అపరాధ పరిహారార్థబలి (Tresspass Offering)
(లేవీయ కాండం. 5:1-19, 7:1-10)

'పాపపరిహారార్థ బలి'లో క్రింది సంగతులను గమనించితిమి.

a) యేసుక్రీస్తు మన పాపముల కొరకు "ప్రాయశ్చిత్తము" (Atonement) చేయబడెను. అనగా మన పాపముల యొక్క దోషమును తాను భరించెను (Expiation). మన పాపములకు రావలసిన దేవుని ఉగ్రతను పోగొట్టి, మన పాపములకు శాంతికరమాయెను (Propitiation). మన పాపములను బట్టి దేవుని నుండి వేరుచేయబడిన మనలను దేవునితో సమాధానపరచెను (Reconciliation). తన ప్రాణమును, తన రక్తమును క్రయముగా చెల్లించి, మన పాపబంధకముల నుండి మనకు విమోచన కలిగించెను (Redemption).

b) పాపపరిహారార్థ బలి విశ్వాసులు తాము పొరపాటున, తెలియకచేసిన పాపముల కొరకైన యేసుక్రీస్తు బలియాగమును సూచిస్తున్నది.

c) పాపపరిహారార్థ బలి పశువు యొక్క శేషము పాపముచే ఆవరింపబడినదై పాళెము వెలుపల దహించి వేయబడినట్లు, ప్రభువైన యేసుక్రీస్తు మానవుల పాపమును మోసుకొని, పాళెమునకు వెలుపలికి వెళ్ళి, సిలువవేయబడి, శ్రమపడెను.

పాపమనగా దేవుని నీతి, పరిశుద్ధత లోపించియుండునది (1 యోహాను 5:17). అపరాధమనగా ఆజ్ఞను అతిక్రమించుట (1 యోహాను 3:4). అపరాధ పరిహారార్థ బలి పాపపరిహారార్థ బలిలో ఒక భాగమైనప్పటికీ, యీ రెంటికి మధ్య వ్యత్యాసమును గమనించినట్లైతే, పాపపరిహారార్థ బలి, స్వభావసిద్ధముగా పాపియైన మానవుని నీతిమంతునిగా తీర్చుట కొరకు యేసుక్రీస్తు చేసిన "ప్రాయశ్చిత్తము"ను సూచిస్తున్నది. అపరాధ పరిహారార్థ బలి పాపియైన మానవుని బట్టి దేవునికి దూరమైన ఆరాధన, మహిమను అదే మానవుడు నీతిమంతుడుగా చేయబడి, వాటిని తిరిగి దేవునికి చెల్లించుట కొరకు యేసుక్రీస్తు చేసిన "సమకూర్పుదల"ను (Restitution) సూచిస్తున్నది. అంతేగాక పాపియైన మానవుడు తాను పోగొట్టుకున్న జీవము, శాంతి, సమాధానము, దేవునితో సహవాసములను

యేసుక్రీస్తు బలిద్వారా వాటిని తిరిగి సమకూర్చుకున్నాడన్న సత్యమును అపరాధ పరిహారార్థ బలి ద్వారా గమనించగలము.

అపరాధ పరిహారార్థ బలి వాక్యభాగము (లేవీ 5:1-19, 7:1-10) లో క్రింద తెలుపబడిన పది రకముల అపరాధమును గమనించగలము.

i) సత్యమును దాచి పెట్టుట

ఒకడు ఒట్టుపెట్టుకొనిన వాడై తాను చూచిన దాని గూర్చిగాని, తనకు తెలిసిన దాని గూర్చిగాని సాక్షియైయుండి, దాని తెలియజేయక పాపము చేసిన యెడల అతడు తన దోషశిక్షను భరించును (లేవీ 5:1). ఆకాను చేసిన తప్పిదమును కప్పిపెట్టినందున అతని కుటుంబ సభ్యులు కూడా అతనితో పాటు రాళ్లతో కొట్టబడి, చంపబడిరని కొందరు చెప్పుదురు (యెహోషువా 7:24-26). యూదులు పౌలును చంపవలెనని తీర్మానము చేసుకున్నప్పుడు ఆ సంగతిని పౌలు మేనల్లుడు అతనికి తెలుపడం ద్వారా పౌలు రక్షింపబడెను (అపొ.కా. 23:12-24). ప్రభువైన యేసుక్రీస్తు జనులు తనపై అబద్ధసాక్ష్యము చెప్పినప్పుడు మౌనముగా వుండెను గానీ ప్రధానయాజకుడు నీవు క్రీస్తువైతే మాతో చెప్పుమని ఒట్టుపెట్టుకొని అడిగినప్పుడు 'నీవన్నట్టే' అని సత్యమును బయలుపరచెను (మత్తయి26:57-64). నేటి దినములలో సత్యమును చెప్పువారు కరువగుచున్నారు.

ii) అపవిత్రత (లేవీ 5:2,3)

ఇశ్రాయేలీయులు అపవిత్ర వస్తువులను, అపవిత్ర కళేబరములను తాకినపుడు అపవిత్రులగుదురని లేవీ 5:2,3లో చదువుచున్నాము. ఇంకను లేవీకాండం 12,15,21 అధ్యాయములలో యితర రకములైన అపవిత్రత గురించి వ్రాయబడినది. ఇవన్నియు దేవుడు ఇశ్రాయేలీయులకు ప్రతి విధమైన పాపమునుండి పవిత్రులుగా వుండవలెనని సూచక ప్రాయముగా తెలియజేసెను. ప్రస్తుత కాలములో విశ్వాసులముగా మనము శుద్ధహృదయము (కీర్తన 24:4), పవిత్రమైన మనస్సాక్షి (1 కొరింథి8:7; 1 తిమోతి 3:9), నిర్మలమైన మనస్సు (2 పేతురు 3:2) కలిగి యుండవలెనని దీనిని బట్టి తెలుసుకుంటున్నాము.

iii) వ్యర్థముగా ఒట్టుపెట్టుకొనుట (లేవీ 5:4)

"మరియు కీడైనను, మేలైనను, మనుష్యులు వ్యర్థముగా ఒట్టుపెట్టుకొని చేసెదమని పలుకు మాటలలో మరి దేనినైనను యోచింపక చేసెదనని యొకడు పెదవులతో వ్యర్థముగా ఒట్టు పెట్టుకొనిన యెడల, అది తెలిసిన తరువాత వాడు అపరాధియగును (లేవీ 5:4). దేవుడు ఇశ్రాయేలీయులకిచ్చిన పది ఆజ్ఞలలో ఒకటి వ్యర్థముగా ఒట్టుపెట్టుకొనకూడదను ఆజ్ఞ. నీ దేవుడైన యెహోవా నామమును వ్యర్థముగా ఉచ్చరింపకూడదు. యెహోవా తన నామమును వ్యర్థముగా ఉచ్చరించు వానిని నిర్దోషిగా యెంచడు (నిర్గమకాండం 20:7). దేవుని పరిచర్యలో వ్యర్థముగా, త్వరపడి మాటయిచ్చి, దానిని నిలబెట్టుకొనలేక పోవుట కంటె మౌనముగా వుండుట మేలు. మనమాట 'అవునంటే అవును, కాదంటే కాదు' అన్నట్లుగా వుండవలెనని వాక్యము సెలవిస్తున్నది (మత్తయి 5:33-37; యాకోబు 5:12). కీర్తనాకారుడు దావీదు కీర్తన 141:3లో 'యెహోవా, నా నోటికికావలియుంచుము. నా పెదవుల ద్వారమునకు కాపుపెట్టుము' అని చెప్పినట్లుగా మనమాటలు కాచుకొనే అవసరత మనకందరికీ వున్నది.

iv) దేవునికి పరిశుద్ధమైనది యివ్వక పోవుట (లేవీ 5:15-16)

ఇశ్రాయేలీయులు యెహోవాకు పరిశుద్ధమైన వాటి విషయములో పొరపాటు చేసినప్పుడు అపరాధులుగా యెంచబడిరి. అట్టివారు తమ అపరాధమునకు సరిపడిన నష్టమునిచ్చుకొని, దానికి పైగా అయిదవ వంతు యాజకునికి యివ్వవలెను (లేవీ 5:15-16). దేవుడు ఇశ్రాయేలీయులకు నియమించిన కొన్ని కట్టడలు గమనించిన యెడల:

✡ మనుష్యుల యొక్కయు, పశువుల యొక్కయు ప్రతి తొలిచూలు పిల్లను యెహోవాకు ప్రతిష్టించవలెను (నిర్గమకాండం 13:2).

✡ ఇరువది సంవత్సరములకు పై వయస్సు గలిగినవారు అరతులము వెండిని ప్రాణపరిక్రయ ధనముగా అర్పింపవలెను (నిర్గమకాండం 30:11-16).

✡ మొదటి పంటలో ఒక పనను యాజకుని యొద్దకు తేవలెను (లేవీ 23:10-14).

✡ భూధాన్యములు, వృక్ష ఫలములు, గోవులు, గొఱ్ఱె మేకలలో దశమ భాగము యెహోవాకు ప్రతిష్ఠితము చేయవలెను (లేవీ 27:30-32).

పైన చెప్పిన వాటిలో యేది నెరవేర్చకపోయినను అపరాధులుగా యెంచబడి, నష్టమునిచ్చుకొనవలెను. ప్రస్తుత కాలములో మనము కూడా మన ధనము, సమయము, బలము దేవుని పరిచర్యలో వాడుటకు వెనుకబడియుందుము. మనము దేవుని కట్టడలను గైకొనకుండా ఆయన యొద్ద దొంగిలుచున్నామని మలాకీ 3:7-9 లో చదువుచున్నాము.

v) దేవుని కట్టడలను గూర్చిన ఏమరుపాటు

చేయకూడదని యెహోవా ఆజ్ఞాపించిన వాటిలో దేనినైనను చేసి ఒకడు పాపియైనయెడల అది పొరబాటున జరిగినను అతడు అపరాధియై, తన దోషమునకు శిక్ష భరించును (లేవీ 5:17). పరిశుద్ధ జీవితము జీవించుటకు దేవుడు తన వాక్యమును మనకు బయలు పరచినప్పటికీ యెన్నో సార్లు వాక్యమునకు విధేయులై యుండుటలో ఏమరుపాటు కలిగి, తప్పిపోదుము.

vi) తనకు అప్పగించబడిన దాని గూర్చి పాపము చేయుట (విశ్వాస ఘాతుకము)

ఇతరులు మనకు అప్పజెప్పిన వస్తువులు, ఆస్తి లేదా మనుష్యుల విషయములో తగిన జాగ్రత్త వహించకుండా నిర్లక్ష్యవైఖరి ప్రదర్శించుట అపరాధము (విశ్వాస ఘాతుకము)గా యెంచబడుచున్నది (లేవీ 6:2). ఎలీషా శిష్యుడు తన గొడ్డలి ఊడి, నీటిలో పడిపోగా, 'అయ్యో, నా యేలినవాడా, అది యెరవు తెచ్చినదని' ఎలీషాతో చెప్పుట ద్వారా తన శ్రద్ధను కనబరచెను (2 రాజులు 6:5).

vii) తాకట్టు ఉంచినదాని విషయములో పాపము చేయుట

తాకట్టు పెట్టబడినదాని విషయములో యితరులకు నష్టము, తనకు లాభము కలుగునట్లు ప్రవర్తించుట అపరాధము (లేవీ 6:2). అనగా యితరుల విషయములో స్వప్రయోజనము, స్వలాభమును ఆశించి, స్వార్థమును ప్రదర్శించుట అపరాధముగా వాక్యము సెలవిస్తున్నది. మీలో ప్రతివాడును తన సొంత కార్యములను మాత్రమేగాక

యితరుల కార్యములను కూడా చూడవలెను (ఫిలిప్పీ 2:4).

viii) తన పొరుగువానిని బలాత్కరించుట (లేవీ 6:2)

ఇతరుల పట్ల కఠినముగా వ్యవహరించుట, మాట్లాడుట, వారి ఆస్తులను బలవంతముగా స్వాధీనపరచుకొనుట మొదలగు వాటిని వాక్యము ఖండించుచున్నది. మనము జాలిగల మనస్సును, దయాళుత్వమును, వినయమును, సాత్వికమును, దీర్ఘశాంతమును ధరించుకొనవలెనని వాక్యములో హెచ్చరింపబడుచున్నాము (కొలొస్సీ 3:12). ఎవడైనను తనకు హాని చేసెనని ఒకడనుకొనినయెడల ఒకనినొకడు సహించుచు, ఒకని నొకడు క్షమించుడి. ప్రభువు మిమ్మును క్షమించినలాగున మీరును క్షమించుడి (కొలస్సీ 3:13). జక్కయ్య మారుమనస్సు పొందినవాడై, యేసుక్రీస్తుతో, “ఇదిగో ప్రభువా, నా ఆస్తిలో సగము బీదల కిచ్చుచున్నాను. నేనెవని యొద్దనైనను అన్యాయముగా దేనినైనను తీసికొనినయెడల అతనికి నాలుగంతలు మరల చెల్లింతునని” ప్రభువుతో చెప్పాడు (లూకా 19:8).

ix) పొరుగు వానిని మోసగించుట

తన పొరుగువానితో బొంకి, దోచుకొని, మోసము చేయుట అపరాధము (లేవీ 6:2). పరిశుద్ధ గ్రంథములో అననీయ, సప్పీరాలు పరిశుద్ధాత్మను మోసపరచుటకు ప్రయత్నము చేసి, పేతురుతో అబద్ధమాడుట ద్వారా తమ ప్రాణాలు కోల్పోయిరి (అపొ.కా. 5:1-11).

x) పోయి, తనకు దొరికిన దానిని గూర్చి బొంకుట

ఇతరుల వస్తువులు తమకు దొరికినపుడు వాటిని వాటి యజమానులకు చేరవేయు ప్రయత్నము చేయకుండా, వాటిని తమ యొద్దనే వుంచుకొని, వాటిని గూర్చి బొంకుట అపరాధముగా యెంచబడుచున్నది.

పైన చెప్పబడిన రీతులలో అపరాధులైన వారు తమ పాపమును ఒప్పుకొని, అపరాధ పరిహారార్థబలి అర్పించుచుండిరి (లేవీ 5:5). అంతేగాక, తన అపరాధమునకు సంబంధించిన మూలధనమునిచ్చుకొని, దానితో దానిలో అయిదవ వంతును తాను అపరాధ పరిహారార్థబలి అర్పించు దినమున సొత్తుదారునికి

ఇచ్చుకొనవలెను (లేవీ 6:4-5). ఇట్లు చేయుటద్వారా అపరాధమునకు సంబంధించిన నష్టము సమకూర్చబడి, దానికిపైగా అయిదవ వంతు చెల్లింపబడుచున్నది. ప్రభువైన యేసుక్రీస్తు మన అపరాధములకొరకైన పై విలువను మన పక్షమున తానే దేవునికి చెల్లించి, మన అపరాధములను తుడిచివేసి, దేవునితో మన సహవాసమును సమకూర్చెనని 'అపరాధ పరిహారార్థబలి' ద్వారా తెలుసుకుంటున్నాము. 'దేవుడు వ్రాతరూపకమైన ఆజ్ఞల వలన మన మీద ఋణముగాను, మనకు విరోధముగాను వుండిన పత్రమును మేకులతో సిలువకు కొట్టి, దానిమీది చేవ్రాతను తుడిచివేసి, మనకు అడ్డము లేకుండా దానిని యెత్తివేసి, మన అపరాధములన్నిటిని క్షమించి, ఆయనతో కూడా మిమ్మును జీవింపచేసెను' (కొలొస్సి 2:14,15).

దహనబలి, పాప పరిహారార్థబలిలో చెప్పబడినట్లు అపరాధ పరిహారార్థబలిలో కూడా నిర్దోషమైన బలిపశువు యొక్క రక్తము ప్రోక్షింపబడుచున్నది (లేవీ 5:18, 7:2). నిర్దోషియైన ప్రభువైన యేసుక్రీస్తు యొక్క రక్తము మన అపరాధముల పరిహారార్థము చిందింపబడినది (1 పేతురు 1:19). ప్రభువైన యేసుక్రీస్తుతో మన అనుదిన నడకలో మనకు కలుగు అపరాధములు క్రీస్తు రక్తములో కడగబడడం ద్వారా దేవునితో సహవాసమునకు తిరిగి సమకూర్చబడుదుము.

5. సమాధాన బలి (Peace Offering)
(లేవీయ కాండం 3:1-17,7:11-21)

అపరాధ పరిహారార్థబలిలో యేసుక్రీస్తు మన అపరాధముల కొరకు తన్నుతాను బలిగా అర్పించుకొని, తండ్రియైన దేవునితో మన సహవాసమును తిరిగి సమకూర్చెనన్న సత్యమును చూచితిమి. ఇది వరకు చెప్పబడినట్లు సమాధాన బలి మూడవదిగా వర్ణించబడినప్పటికీ, ఆచరణలో చివరిదిగా ఉన్నది(లేవీ 7:11-21). అనగా దేవుని కట్టడలను నెరవేర్చినపుడు చివరిగా మనకు మిగిలేది దేవుని సమాధానము (ఫిలిప్పీ 4:6,7).

సమాధాన బలి ద్వారా మనము ప్రభువైన యేసుక్రీస్తు మన సమాధానమన్న గొప్ప సత్యమును గమనించెదము. మన సమాధానార్థమైన శిక్ష అతని మీదపడెను (యెషయా 53:5). ఈ లోకస్తులు తమ ఆస్తిపాస్తులను గూర్చినట్టి తప్పుడు సమాధానము కలిగియుందురు. "లోకులు– నెమ్మదిగావున్నది. భయమేమియు లేదని చెప్పుకొనుచుండగా, గర్భిణి స్త్రీకి ప్రసవవేదన వచ్చునట్లు వారికి ఆకస్మికముగా నాశనము తటస్థించును గనుక వారెంత మాత్రమును తప్పించుకొనలేరు" (1 థెస్స 5:3). అయితే ప్రభువైన యేసుక్రీస్తు, "శాంతి మీకనుగ్రహించి వెళ్ళుచున్నాను. నా శాంతినే మీకను గ్రహించుచున్నాను. లోకమిచ్చునట్టుగా నేను మీకనుగ్రహించుట లేదు. మీ హృదయమును కలవరపడనియ్యకుడి. వెరవనియ్యకుడి" (యోహాను 14:27) అని చెప్పెను.

యేసుక్రీస్తు యొక్క సమాధానబలి మనము దేవునితో సమాధానము కలిగి యుండునట్లు చేయును (రోమా 5:1). ఇది ఆయనయందలి విశ్వాసము ద్వారా కలుగునది (లూకా 8:48; యెషయా 26:3). ఆయన శిశువుగా జన్మించినపుడు పరలోక సైన్యసమూహము, "సర్వోన్నతమైన స్థలములలో దేవునికి మహిమయు, ఆయన కిష్టులైన మనుష్యులకు భూమిమీద సమాధానమును కలుగును గాక" అని దేవుని స్తోత్రము చేయుచుండెను . ఆయన సమాధాన కర్త (యెషయా 9:6). యేసుక్రీస్తు ద్వారా సమస్తమును తనతో సమాధాన పరచుకొనుట తండ్రియైన దేవుని అభీష్టమాయెను (కొలొస్సీ 1:20). యెహోవా తన ప్రజలకు సమాధానము

కలుగజేసి, వారి నాశీర్వదించును (కీర్తనలు 29:11; యెషయా 26:12). ప్రభువైన యేసుక్రీస్తు మన సమాధానము (ఎఫెసీ 2:14). ఈ సమాధానమును వెంటాడవలెనని దేవుని వాక్యములో హెచ్చరింపబడుచున్నాము (2 కొరింథీ 13:11; 2 తిమోతి 2:22).

సమాధాన బలి వాక్యభాగమును గమనించినట్లయితే, ఈ క్రింది సత్యమును తెలుసుకొందుము.

a) సమాధాన బలి కొరకు నిర్దోషమైన జంతువు తీసుకొనబడుతున్నది (లేవీ 3:1,6). ఇది యేసుక్రీస్తు యొక్క నిర్దోషత్వమును సూచిస్తున్నది (హెబ్రీ 7:26).

b) మునుపటి బలులవలె సమాధాన బలి కొరకు గోవు, గొఱ్ఱె లేదా మేక తీసుకొనబడుచున్నవి. గోవు లేదా కోడె యేసుక్రీస్తు యొక్క బలమును సూచిస్తున్నది (యెషయా 9:6). గొఱ్ఱె యేసుక్రీస్తు యొక్క సాత్వికమును సూచిస్తున్నది (యెషయా 53:7; మత్తయి 11:28). మేక యేసుక్రీస్తు తృణీకరింపబడిన వాడన్న సత్యమును సూచిస్తున్నది (యెషయా 53:3; యోహాను 1:11).

c) సమాధాన బలి అర్పించువాడు తన చేతులు బలిపశువు తల మీద వుంచి, దానిని వధింపవలెను (లేవీ 3:2,8,13). ఇది పాపపు ఒప్పుకోలును సూచిస్తున్నది. అంతేగాక, మన స్థానములో ప్రభువైన యేసుక్రీస్తు బలిగా అర్పింపబడెనన్న సత్యమును దీని ద్వారా తెలుసుకుంటున్నాము (యెషయా 53:4-6; 1పేతురు 2:24; 2 కొరింథీ 5:21).

d) మునుపటి బలులలో వలె బలిపశువు యొక్క రక్తము బలిపీఠము చుట్టు ప్రోక్షింపబడుచున్నది (లేవీ 3:2,8,13). రక్తప్రోక్షణలేకుండా పాపక్షమాపణ కలుగదు (హెబ్రీ 9:22).

e) సమాధాన బలి పశువు యొక్క ఆంత్రముల మీది క్రొవ్వు యెహోవాది. యాజకుడు దానిని బలిపీఠము మీద దహింపవలెను. అది యెహోవాకు యింపైన సువాసనగల హోమము (లేవీ 3:3-5,9-11,14-16). శరీరములో క్రొవ్వు ఆరోగ్యమును సూచిస్తున్నది. అది బలిపీఠము మీద అతి త్వరగా కరిగిపోవును. అనగా దేవుడు

దానిని యెంతో యిష్టపడుచున్నాడు (లేవీ 7:23, 25). యౌవన కాలములో మన ఆరోగ్యము తన పరిచర్య కొరకు వాడవలెనన్న దేవుని ఉద్దేశ్యము దీనిని బట్టి బయలు పరచబడుతున్నది. "యౌవనకాలమున కాడి మోయుట నరునికి మేలు. అతని మీద దానిని మోపినవాడు యెహోవాయే" (విలాప వాక్యములు 3:27).

అలాగే దహన బలి పశువు యొక్క బోర (Breast)ను, కుడి జబ్బ (Right shoulder)ను 'అల్లాడింపబడు అర్పణము'గా యెహోవాకు అర్పింపవలెను (లేవీ 7:29-34). బోర ప్రేమ, అనురాగములను, కుడి జబ్బ బలమును సూచిస్తున్నవి. మన ప్రేమానురాగములు, బలము యెహోవాకు ప్రతిష్ఠితము చేయవలెనని దీనిని బట్టి తెలుసుకుంటున్నాము."నీవు నీ పూర్ణ హృదయముతోను, నీ పూర్ణాత్మతోను, నీ పూర్ణ వివేకముతోను, నీపూర్ణ బలముతోను నీదేవుడైన ప్రభువును ప్రేమింప వలెననునది ప్రధానమైన ఆజ్ఞ" (మార్కు 12:30).

f) చివరిగా ఒక ప్రధానమైన సత్యమును సమాధాన బలిలో చూడగలము. అదేమనగా దేవునితో పాటు యాజకులు, అర్పణము అర్పించువాడు సమాధాన బలిలో పాలుగలిగి, సంతోషించుచున్నారు. దహనబలి, పాప పరిహారార్థబలి, అపరాధ పరిహారార్థబలిలో బలి అర్పించువారికి ఎలాంటి భాగములేదు. అయితే, సమాధానబలిలో, బలిపశువు యొక్క క్రొవ్వు దేవునికి (లేవీ 3:3-5, 9-11, 14-16), బోర మరియు కుడిజబ్బ యాజకునికి (లేవీయకాండం 7:29-34), మిగిలినది బలి అర్పించినవానికి (లేవీయకాండం 7:15-18) చెందుతున్నవి. పాపము పరిహరింపబడినవాడు సమాధానముతో యీ బలిని కృతజ్ఞతార్పణగా గానీ (లేవీయకాండం 7:12-15), మ్రొక్కుబడిగా గానీ లేక స్వేచ్ఛార్పణగా గానీ (లేవీయకాండం 7:16) అర్పించుచున్నాడు. ఈ సమాధాన బలి దేవునికి, యాజకులకు, ప్రజలకు మధ్య ప్రత్యక్షపు గుడార ఆవరణములో సంతోషముతో జరిగెడు 'విందు సహవాసము'గా అర్పించబడుచున్నది (ద్వితీయోపదేశకాండం 12:5-7). దీనిని సూచిస్తూ ద్వితీయోపదేశకాండం 12: 17-18లో "నీ ధాన్యములోనేమి, నీ ద్రాక్షరసములోనేమి, నీ నూనెలోనేమి దశమభాగమును, నీ గోవులలోనిదేమి, నీ గొఱ్ఱమేకల మందలోనిదేమి, తొలిచూలు పిల్లలను నీవు

మ్రొక్కుకొను మ్రొక్కుబడులలో దేనిని నీ స్వేచ్ఛార్పణమును, ప్రతిష్ఠార్పణమును నీ యింట తినక, నీ దేవుడైన యెహోవా యేర్పరచుకొను స్థలముననే నీవు, నీ కుమారుడు, నీ కుమార్తె, నీ దాసుడు, నీ దాసి, నీయింటనుండు లేవీయులు, కలిసికొని నీ దేవుడైన యెహోవా సన్నిధిని తిని, నీవు చేయు ప్రయత్నములన్నిటిలో నీ దేవుడైన యెహోవా సన్నిధిని సంతోషించుదువు” అని వ్రాయబడినది.

ప్రస్తుతకాలములో మనము ప్రభువైన యేసుక్రీస్తు సిలువ కార్యము ద్వారా మనకనుగ్రహించిన సమాధానమును బట్టి విశ్వాసులముగా ప్రభువు బల్ల చుట్టూ చేరి, తన కృపను తలపోసుకుంటూ ఆయనను పాటలతోను, మాటలతోను ఆరాధించుట ద్వారా ఆత్మీయమైన ‘విందు సహవాసము’ కలిగియుందుము (కొలొస్సి 3:15-17). ఆయన నదివలె సమాధానమును పారజేయగల దేవుడు (యెషయా 66:12). పర్వతములు తొలగిపోయినను మెట్టలు తత్తరిల్లినను దేవుని కృప, సమాధాన విషయమైన ఆయన నిబంధన తొలగిపోవు (యెషయా 54:10). ఆయన రాజ్యము భోజనమును, పానమును కాదుగాని, నీతియు, సమాధానమును, పరిశుద్ధాత్మయందలి ఆనందమునైయున్నది (రోమా 14:17). ఇటువంటి దేవుని సమాధానము మన హృదయములను యేలుచుండును గాక!

మూడవ భాగము

యాజకత్వము

ప్రియులారా, యిది వరకు మొదటి భాగములో ప్రత్యక్షపు గుడార వర్ణనను, రెండవ భాగములో బలిపీఠపు అర్పణల గురించి యీ పుస్తకములో ధ్యానించితిమి. చివరిగా యీ మూడవ భాగములో ప్రత్యక్షపు గుడారములో పరిచర్య చేయు యాజకులు, ప్రధాన యాజకులు, వారు ధరించు వస్త్రముల యొక్క ప్రాముఖ్యతలను గురించి తెలుసుకొందుము. దీని కొరకు మూడవ భాగము, క్రింద తెలుపబడిన రెండు అంశములుగా విభజింపబడినది.

1. యాజకత్వము (Priesthood)

యాజకుడనగా దేవుని యెదుట దేవుడు ఏర్పరచిన పరిచర్యా విధిని నెరవేర్చుటకు దేవుని చేత నియమింపబడిన వాడు. ప్రత్యక్షపు గుడారములో జరుగవలసిన పరిచర్య అంతయు ప్రధానయాజకుడు మరియు యితర యాజకులు, లేవీయులచేత జరిపించబడుచున్నది. యాజకత్వము లేకుండా ప్రత్యక్షపు గుడారము ఖాళీగా వుండును.

ధర్మశాస్త్రము మోషే ద్వారా ఇశ్రాయేలీయులకు అనుగ్రహింపబడుటకు ముందు హేబెలు, నోవహు, అబ్రహాము మొదలగువారు ఎవరికి వారే యాజకులుగా వ్యవహరించి, బలులు అర్పించుచుండిరి. తరువాత ఇశ్రాయేలీయులు ఐగుప్తులో పస్కాబలి అర్పించునపుడు, కుటుంబయజమాని తనకుటుంబమునకు యాజకునిగా వ్యవహరించి, బలి అర్పించెను (నిర్గమకాండం 12:3-7). ఇశ్రాయేలీయులు ఐగుప్తును వదిలి, తమ అరణ్య ప్రయాణము మొదలు పెట్టినపుడు దేవుడు వారికి ధర్మశాస్త్రము అనుగ్రహించి, యాజక ధర్మము నిర్వర్తించుటకు లేవీ గోత్రములో అహరోను వంశస్తులను యెన్నుకొనెను (నిర్గమకాండం 28:1). అహరోను ప్రధానయాజకుడుగాను, తన కుమారులు యాజకులుగాను యెన్నుకొనబడిరి. అహరోను వంశపు ప్రధానయాజకత్వము యేసుక్రీస్తు దినముల వరకు కొనసాగెను (యోహాను 18:13). లేవీ గోత్రములో మిగిలిన వారు (అహరోను వంశస్థులు కానివారు) అహరోనుకు పరిచారకులుగా ప్రత్యక్షపుగుడారములో సేవచేయుటకు నియమించబడిరి (సంఖ్యాకాండం 3:5-9). వీరిని సాధారణముగా లేవీయులని పిలుతురు.

యాజకత్వమును గురించి ధ్యానించు నిమిత్తము యీ అంశము క్రింద తెలుపబడిన మూడు భాగములుగా విభజింపబడినది.

a) యాజకుల పిలుపు, కడుగుదల, వస్త్రధారణ, ప్రతిష్ఠితము

b) యాజకులు మరియు లేవీయుల విధులు

c) అహరోను మరియు యేసుక్రీస్తు ప్రధానయాజకత్వపు పోలికలు, వ్యత్యాసములు.

పై మూడు అంశములు ధ్యానించుటకు ముందు ప్రత్యక్షపు గుడారము క్రైస్తవసంఘమును, ప్రధానయాజకుడు ప్రభువైన యేసుక్రీస్తును మరియు యాజకులు – లేవీయులు విశ్వాసులను సూచిస్తున్నారని గమనించగలము.

a) యాజకుల యొక్క పిలుపు, కడుగుదల, వస్త్రధారణ, ప్రతిష్ఠితము

i) యాజకుల పిలుపు (Calling)

"మరియు నాకు యాజకత్వము చేయుటకై నీ సహోదరుడైన అహరోనును, అతని కుమారులను పిలిపింపుము" (నిర్గమకాండం 28:1; హెబ్రీ 5:1,4). ప్రభువైన యేసుక్రీస్తు మన కొరకు ప్రధానయాజకుడుగా వుండుటకు దేవునిచేత పిలువబడెను (హెబ్రీ 5:5). విశ్వాసులముగా మనము ఆత్మసంబంధమైన బలులర్పించుటకు యాజకులుగా పిలువబడితిమి (1 పేతురు 2:5; హెబ్రీ 13:15,16; ఫిలిప్పీ 4:18; ప్రకటన 1:6). ఈ పిలుపు పరలోక సంబంధమైనది (హెబ్రీ 3:1), పరిశుద్ధమైనది (2 తిమోతి 1:10), ఉన్నతమైనది (ఫిలిప్పీ 3:14), కృపతో కూడినది (గలతి 1:15), పశ్చాత్తాపపడనిది (రోమా 11:29). ఇట్టి పిలుపును నిశ్చయము చేసికొని (2 పేతురు 1:10), ఆ పిలుపునకు తగినట్లుగా నడుచుకొనవలెనని (ఎఫెసీ 4:3) వాక్యములో హెచ్చరింపబడుచున్నాము.

ఇంకను ప్రభువైన యేసుక్రీస్తుతో సహవాసము చేయుటకును (1 కొరింథీ 1:9), పరిశుద్ధులుగా జీవించుటకును (1 థెస్స. 4:7), స్వతంత్రులుగా ఉండుటకును (గలతీ 5:13), సమాధానముగా వుండుటకును (1 కొరింథి 7:15), యేసుక్రీస్తు యొక్క మహిమను పొందుటకును (2 థెస్స. 2:14), నిత్యజీవమును పొందుటకును

(1 తిమోతి 6:12) మనము దేవుని చేత పిలువబడితిమని దేవుని వాక్యము సెలవిస్తున్నది.

ii) యాజకుల కడుగుదల (Cleansing)

"మరియు నీవు అహరోనును, అతని కుమారులను ప్రత్యక్షపు గుడారము యొక్క ద్వారము దగ్గరకు తీసికొని వచ్చి, నీళ్లతో వారికి స్నానము చేయించి..." (నిర్గమకాండం 29:4).

నీరు దేవుని వాక్యమును సూచిస్తున్నది. నీటితో కడుగుదల గురించిన సత్యము యీ పుస్తకము యొక్క మొదటి భాగములో "గంగాళము"ను గూర్చిన వర్ణనలో వివరింపబడినది. మన లోపములను దేవుని వాక్యముతో సరిజేసికొని, యాజకత్వము చేయవలెనన్న సత్యమును మనమిక్కడ గమనించగలము. ఈ సత్యమును సూచిస్తూ, పిలువబడిన యాజకునికి యెలాంటి శరీర కళంకము వుండకూడదని లేవీకాండం 21:17-23లో చదువుచున్నాము.

iii) యాజకుల వస్త్రధారణ (Clothing)

పిలువబడిన ప్రధానయాజకుడు, యాజకులును నీటితో కడుగబడిన తరువాత యాజకవస్త్రములను ధరించిరి (నిర్గమకాండం 29:5-9). ఈ వస్త్రముల యొక్క ప్రాముఖ్యత తరువాయి పేజీలలో వర్ణింపబడినది. ఇవి దేవుని పరిశుద్ధత మరియు యితర గుణములను సూచిస్తున్నవి.

iv) యాజకులను ప్రతిష్ఠించుట (Consecrating)

యాజక వస్త్రములు ధరించిన తరువాత ప్రధానయాజకుడు, యితర యాజకులు యాజకసేవ కొరకై ప్రతిష్ఠించబడిరి. దీనిని గూర్చిన వివరణ నిర్గమకాండం 29:9-37 వచనములలో యివ్వబడినది. ఈ వాక్యభాగము పరిశీలించిన యెడల, వారి కొరకు పాప పరిహారార్థబలిగా ఒక కోడె, దహనబలిగా ఒక పొట్టేలు, నైవేద్యముగా పొంగని అప్పడములు అర్పించబడుచున్నవి. వీటి ప్రాముఖ్యతను రెండవభాగములో 'బలిపీఠపు అర్పణలు' అను అంశము క్రింద తెలుసుకొంటిమి.

ఇంకను నిర్గమకాండం 29:19-21 వచనములలో యీలాగు వ్రాయబడినది: “మరియు నీవు రెండవ పొట్టేలును తీసుకొనవలెను. అహరోనును అతని కుమారులును ఆ పొట్టేలు తలమీద తమ చేతులుంచగా, ఆ పొట్టేలును వధించి, దాని రక్తములో కొంచెము తీసి, అహరోను కుడి చెవి కొనమీదను, అతని కుమారుల కుడిచెవుల కొన మీదను, వారి కుడిచేతి బొట్టన వ్రేళ్లమీదను, వారి కుడికాలి బొట్టన వ్రేళ్లమీదను చమిరి, బలిపీఠము మీద చుట్టు ఆ రక్తమును ప్రోక్షింపవలెను. మరియు నీవు బలిపీఠము మీదనున్న రక్తములోను, అభిషేకతైలములోను కొంచెము తీసి, అహరోను మీదను, అతని వస్త్రముల మీదను, అతనితోనున్న అతని కుమారుల మీదను, అతని కుమారుల వస్త్రముల మీదను ప్రోక్షింపవలెను. అప్పుడు అతడును, అతని వస్త్రములును, అతనితోనున్న అతని కుమారులును, అతని కుమారుల వస్త్రములును ప్రతిష్ఠితములగును.”

పై వాక్యభాగములో పొట్టేలు రక్తము యాజకుల కుడి చెవి కొనమీదను, కుడిచేతి బొట్టన వ్రేళ్ల మీదను, కుడి కాలి బొట్టన వ్రేళ్ల మీదను చమరబడుచున్నది. దీనిని బట్టి క్రింది సంగతులు గ్రహించుచున్నాము.

✡ యాజకులు దేవుని స్వరమును, సమాజములోని ప్రజల ప్రార్థనలను వినుటకు సున్నితమైన చెవి కలిగియుండవలెను. మందగించిన చెవులు (మత్తయి 13:15), అవిధేయతతో కూడిన చెవులు (యిర్మీయా 7:23,24), లోబరచనొల్లని చెవులు (అపొ.కా. 7:51), దురద చెవులు (2 తిమోతి 4:3,4) కాకుండా దేవుని స్వరము విని, దానికి లోబడు చెవులు కలిగియుండవలెను.

✡ కుడిచేతి బొట్టన వ్రేలు యాజకత్వపు పరిచర్యకు సంబంధించిన పనులలో పటుత్వము కలిగించును. సాధారణముగా విల్లు ప్రయోగించుటకు చేతి బొట్టన వ్రేలు వాడబడును. అలాగే కాలి బొట్టన వ్రేళ్లు నడకలో స్థిరత్వమును కలిగించును. ఈ కారణముచేతనే అదోనీ బెజెకు డెబ్బదిమంది రాజులకు చేతుల బొట్టన వ్రేళ్లు, కాళ్ల బొట్టన వ్రేళ్లు కోసివేసి, తాను కూడా యూదా వంశస్థుల ద్వారా అదే శిక్షావిధికి గురియాయెను (న్యాయాధిపతులు 1:6,7). పనులలో పటుత్వము (కీర్తన 137:5), నడకలో స్థిరత్వము (హెబ్రీ 12:12,13) కలిగియుండవలెనను సత్యమును

తెలియజేయుటకు యాజకుల కుడిచేతి బొట్టన వ్రేళ్లు, కుడికాలి బొట్టన వ్రేళ్లు రక్తముతో చమరబడెనని తెలుసుకుంటున్నాము.

✡ చివరిగా యాజకుల మీదను, వారి వస్త్రముల మీదను పొట్టేలు రక్తము ప్రోక్షింపబడుచున్నది. తద్వారా యాజకులును, వారి వస్త్రములును ప్రతిష్ఠితములగుచున్నవి (నిర్గమకాండం 29:21). ధర్మశాస్త్ర ప్రకారము సమస్త వస్తువులును రక్తము చేత శుద్ధిచేయబడవలెనని హెబ్రీ 9:22లో చదువుచున్నాము. ప్రస్తుతకాలములో మనము సత్యమందు ప్రతిష్ఠ చేయబడునట్లు ప్రభువైన యేసుక్రీస్తు మన కొరకు తన్నుతాను ప్రతిష్ఠ చేసికొనెను (యోహాను 17:17-19). మనము ప్రభువు అభిషేకము పొందిన వారముగా (1 యోహాను 2:20,27), ఈ లోకము నుండి వేరై (2 కొరింథీ 6:14-18), సజీవయాగములుగా మన శరీరములను దేవుని పరిచర్యకు సమర్పించుకొనవలెనని (రోమా 12:1-2) వాక్యము సెలవిస్తున్నది.

b) యాజకులు మరియు లేవీయుల విధులు

ప్రధాన యాజకుడు సాధారణముగా తన పాపముల కొరకు, సమాజప్రజల పాపముల కొరకు అర్పణలను, బలులను అర్పించును (హెబ్రీ 5:1). దీని కొరకు సంవత్సరమునకు ఒకసారి ఒంటరిగా అతిపరిశుద్ధ స్థలములో ప్రవేశించి, ప్రాయశ్చిత్తము జరిగించును (లేవీ 16). అంతే గాక, ప్రజల కొరకు విజ్ఞాపన చేయుట (1 సమూయేలు 23:9-12), ప్రజలను దీవించుట (సంఖ్యాకాండం 6:22-26), లేవీయులను ప్రతిష్ఠించుట (సంఖ్యాకాండం 8:11-21) మొదలగు విధులు నిర్వర్తించును.

యాజకులు యీ క్రింది విధులను నిర్వర్తించుచుండిరి (వీటిలో కొన్ని ప్రధాన యాజకుడు కూడా నిర్వర్తించును).

i) పరిశుద్ధస్థలమును కాపాడుట (సంఖ్యాకాండం 3:38).
ii) దీపవృక్షము యొక్క దీపములను వెలిగించుట (నిర్గమకాండం 27:20,21).
iii) ధూపవేదిక మీద ధూపము వేయుట (నిర్గమకాండం 30:7,8).
iv) బలిపీఠము మీద అగ్నిమండజేయుట (లేవీ 6:12,13).

v) బలిపీఠము మీద బలులనర్పించుట (లేవీ 1:1–17).
vi) సమాజము ప్రయాణమై పోవునప్పుడు ప్రత్యక్షపు గుడార ఉపకరణములను కప్పుట (సంఖ్యాకాండం 4:5–15).
vii) ప్రజలను దీవించుట (సంఖ్యాకాండం 6:22–26).
viii) అపవిత్రులైన వారిని పవిత్రపరచుట (లేవీ 15:15–31).
ix) కుష్ఠవ్యాధిని గురించి నిర్ణయించుట (లేవీ 13).
x) బూరలు ఊదుట (సంఖ్యాకాండం 10:1–10).
xi) నిబంధన మందసమును మోయుట (యెహోషువ 3:16–17).
xii) ధర్మశాస్త్ర విధులను ప్రజలకు బోధించుట (లేవీ 10:11).

లేవీయుల విధులు:

లేవీ గోత్రములో అహరోను వంశస్థులు యాజకులు–ప్రధానయాజకులుగాను, అహరోను వంశస్థులు కానివారు లేవీయులుగా (పరిచారకులుగా) నియమింపబడిరని చూచితిమి. లేవీయులు యీ క్రింది విధులను నిర్వర్తించిరి:

i) అహరోనుకు (ప్రధాన యాజకునికి) పరిచర్యచేయుట, ప్రత్యక్షపు గుడారమును కాపాడుట (సంఖ్యాకాండం 18:2,3).
ii) యాజకులకు బలులను సిద్ధపరచుట (2 దినవృత్తాంతములు 35:10–14).
iii) ధర్మశాస్త్రమును బోధించుట (2 దినవృత్తాంతములు 17:8–11).
iv) సంగీతవాయిద్యములను వాయించుట (1 దినవృత్తాంతములు 25:1–7).
v) దేవుని స్తుతించుట (2 దినవృత్తాంతములు 20:19–21,28). సంఖ్యా కాండంలో లేవీయుల ప్రతిష్ఠితము (8:9–14), వారి శుద్ధీకరణ (8:6,7,21), వారి గుడారపు సేవ (3:5–10), వారి స్వాస్థ్యము (యెహోవా) (18:20)లను గూర్చి చదివెదము. ఇట్లు పైన చెప్పబడిన యాజకత్వపు పరిచర్య ప్రభువైన యేసుక్రీస్తును ప్రధానయాజకుడు (హెబ్రీ 3:1,4:14)గా గలిగిన సార్వత్రిక సంఘములో విశ్వాసులు జరిపించు పరిచర్యా విధులను సూచిస్తున్నది (1 పేతురు 2:4,5,9).

c) అహరోను యొక్క మరియు ప్రభువైన యేసుక్రీస్తు యొక్క ప్రధాన యాజకత్వమునకు వున్న పోలికలు - వ్యత్యాసములు

i) అహరోనును, ప్రభువైన యేసుక్రీస్తును ప్రధాన యాజకులుగా వుండుటకు దేవుని చేత పిలువబడిరి (నిర్గమకాండం 28:1; హెబ్రీ 5:1,4,5).

ii) అహరోను బలహీనత గలిగి, పాపమునకు లోనైన మానవుడు. అయితే ప్రభువైన యేసుక్రీస్తు పాపము లేని, సంపూర్ణ సిద్ధి పొందిన దేవుని కుమారుడు (హెబ్రీ 7:26-28).

iii) అహరోను మరణమునకు లోనైన మానవుడు గనుక ఆయన తరువాత కూడా యెంతో మంది ప్రధానయాజకులు వుండిరి. అయితే, యేసుక్రీస్తు నిరంతరము వున్న వాడు గనుక మార్పులేని యాజకత్వము కలిగిన వాడాయెను (హెబ్రీ7:23,24).

iv) అహరోను భూసంబంధమైన పరిశుద్ధస్థలముకు ప్రధాన యాజకుడు (హెబ్రీ 9:1). అయితే, ప్రభువైన యేసుక్రీస్తు పరసంబంధమైన ప్రధాన యాజకుడు (హెబ్రీ 8:2).

v) అహరోను సేవా నియమములు గలిగిన మొదటి నిబంధన (మోషే నిబంధన)కు ప్రధానయాజకుడుగా వుండెను (హెబ్రీ 9:1). దీని ప్రకారము, అతడును, అతని కుమారులును జంతు బలులను మాటిమాటికి అర్పించుచుండిరి. ఈ బలులు పాపములను ఎన్నటికిని తీసివేయలేవుగాని అవి యేసుక్రీస్తునందున్న రక్షణను ఛాయారూపకముగా తెలియజేయుటకు తాత్కాలికముగా అర్పింపబడెను (హెబ్రీ 5:1; 8:5, 10:11). అంతే గాక, అహరోను సంవత్సరమునకు ఒకసారి ప్రధానయాజకుడుగా, తన పాపముల నిమిత్తము, సమాజ పాపముల నిమిత్తము అతి పరిశుద్ధ స్థలములో ఒంటరిగా, రక్తముతో ప్రవేశించి, ప్రాయశ్చిత్తము చేయుచుండెను (లేవీ 16:11-17, 32-34; హెబ్రీ 9:7,25).

అయితే, ప్రభువైన యేసుక్రీస్తు రక్షకునిగా వచ్చిన తరువాత, పైన చెప్పబడిన జంతు బలులు పాతగిలి, ఉడిగిపోయిన వాయెను (హెబ్రీ 8:13). యేసుక్రీస్తు జంతు రక్తముతో కాకుండా, తన స్వరక్తముతో ఒక్కసారే పరిశుద్ధ స్థలములో

ప్రవేశించెను (హెబ్రీ 9:11-12). ఆయన పాపములేని వాడు గనుక తన పాపముల కొరకు కాక, మానవులందరి పాపముల పరిహారము కొరకు అవసరమైన బలిగా తనను తాను అర్పించుకొనెను (హెబ్రీ 9:14, 26-28, 10:10, 12-13; 1 యోహాను1:9). ఈ రీతిగా, తన మరణము ద్వారా యేసుక్రీస్తు జంతుబలులకు సమాప్తి కలుగజేసి, వాటితో పని లేకుండా చేసెను. అంతేగాక, యేసుక్రీస్తు మరణము ద్వారా దేవాలయపు తెర పైనుండి క్రిందికి చినిగి (మత్తయి 27:51), విశ్వాసులందరూ దేవుని సన్నిధికి ప్రవేశము కలిగినవారై, ఆత్మసంబంధమైన బలులనర్పించుటకు యాజకులుగా చేయబడిరి (హెబ్రీ 4:14-16, 10:19-22; 1 పేతురు 2:5). ఇదియే నూతన నిబంధన (హెబ్రీ 8:6-13; యిర్మీయా 31:31-34). ఇది యేసుక్రీస్తు బలియాగము ద్వారా మాత్రమే సాధ్యపడినది. కనుకనే యేసుక్రీస్తు బలి పాతనిబంధన బలులకంటే శ్రేష్ఠమైనదని వాక్యము సెలవిస్తున్నది (హెబ్రీ 1:4, 6:9, 7:19,22, 8:6, 9:23, 10:1-4, 11:40, 12:24).

vi) చివరిగా ప్రభువైన యేసుక్రీస్తు 'మెల్కీసెదెకు క్రమము చొప్పున ప్రధాన యాజకుడుగా వున్నాడని' దేవుని వాక్యములో ఆరుసార్లు వ్రాయబడినది (కీర్తన 110:4; హెబ్రీ5:6,10, 6:20, 7:11,17). ప్రభువైన యేసుక్రీస్తు మరియు అహరోనులను మెల్కీసెదెకుతో పోల్చిన యెడల యీ క్రింది సత్యమును గమనించగలము.

✡ మెల్కీసెదెకు 'షాలేమురాజు' (అదికాండం 14:18). షాలేము ప్రాచీన యెరూషలేము పట్టణము. యేసుక్రీస్తు కూడా యూదా గోత్రంలో జన్మించి, రాజుగా దేవుని వాక్యములో వర్ణింపబడెను (యోహాను 18:37,38; మత్తయి 2:6). అహరోను లేవీగోత్రంలో జన్మించాడు మరియు రాజరికపు చరిత్రలేనివాడు. అంతేగాక, 'మెల్కీసెదెకు' అను పేరునకు నీతికి రాజనియు మరియు సమాధానపు రాజనియు అర్థమిచ్చు 'షాలేమురాజు' అని అర్థమని హెబ్రీ 7:2,3లో చదువుచున్నాము. యేసుక్రీస్తు కూడా నీతిరాజుగా (యిర్మీయా 33:15,16; యెషయా 61:10, 11:4,5), సమాధానపు రాజుగా (యెషయా 9:6,7; యోహాను 14:27) వర్ణింపబడియున్నాడు.

✡ మెల్కీసెదెకు సర్వోన్నతుడగు దేవునికి యాజకుడు (ఆదికాండం 14:18). యేసుక్రీస్తు కూడా అహరోను వంశస్థుల వలె పారంపర్యాచారమును బట్టి కాక రాజ వంశమునుండి వచ్చినవాడై, సర్వోన్నతుడైన దేవునికి యాజకుడాయెను (హెబ్రీ 3:1; 4:14). అలాగే మనలను కూడా 'రాజులైన యాజక సమూహము'గా చేసెను (1 పేతురు 2:9).

✡ మెల్కీసెదెకు రాజుగా, యాజకునిగా ఉండి, అబ్రహామును ఆశీర్వదించెను (ఆదికాండం 14:19,20). యేసుక్రీస్తు కూడా రాజుగా, ప్రధాన యాజకుడిగా సంఘమును ఆశీర్వదించుచున్నాడు(ఎఫెసీ 1:3). అహరోనును, అతని కుమారులును యాజకులుగా ప్రజలను ఆశీర్వదింతురు (సంఖ్యాకాండం 6:22-26).

✡ మెల్కీసెదెకు అబ్రహామునుండి దశమభాగమును పొందెను (ఆదికాండం 14:20). సంఘము యేసుక్రీస్తునకు దశమభాగము అర్పించుచున్నది. లేవీయులు ఇశ్రాయేలీయులనుండి దశమభాగము పొందుచుండిరి (సంఖ్యాకాండం 18:21-24).

✡ మెల్కీసెదెకు తండ్రిలేనివాడును, తల్లి లేనివాడును, వంశావళిలేనివాడును జీవితకాలమునకు ఆదియైనను, జీవమునకు అంతమైనను లేనివాడునైయుండి, దేవుని కుమారుని పోలియున్నాడు (హెబ్రీ 7:3). ఈ మాట మెల్కీసెదెకు తల్లిదండ్రులు లేనివాడని చెప్పుటలేదు గాని, అది యేసుక్రీస్తు యొక్క నిత్యత్వమును సూచిస్తున్నది (యెషయా 9:6). అహరోను మరణమునకు లోనైనవాడు గనుక ఆయన తరువాత అనేక ప్రధానయాజకులుండిరి (హెబ్రీ 7:23,24).

ఈ రీతిగా, ధర్మశాస్త్రానుసారమై, బలహీనమైన ఆజ్ఞగలదై, మార్పుగలిగిన అహరోను యాజకత్వమును తీసివేసి, ప్రభువైన యేసుక్రీస్తు మార్పులేని యాజకత్వమును ప్రవేశపెట్టెను (హెబ్రీ 7:18-24). అహరోను యాజకత్వము ఇశ్రాయేలీయులకే పరిమితమైతే, యేసుక్రీస్తు యాజకత్వము సకల జనులకు వర్తింపజేయబడినది (గలతీ 3:26-28). ప్రభువైన యేసుక్రీస్తు అన్ని విషయములలో

మనవంటివాడై శ్రమపొందెను (హెబ్రీ 2:17,18). సమస్త విషయములలో మనవలె శోధింపబడినను పాపములేనివాడుగా ఉండెను (హెబ్రీ 4:15). ఆయన మనపట్ల కనికరము కలిగినవాడై (హెబ్రీ 5:2; 4:16), తన ద్వారా దేవుని యొద్దకు వచ్చు వారి పక్షమున విజ్ఞాపనము చేయుటకు నిరంతరము జీవించుచూ, మనలను సంపూర్ణముగా రక్షించుటకు శక్తిమంతుడైయున్నాడు (హెబ్రీ 7:25).

2. యాజకుల వస్త్రములు

ప్రధాన యాజకుడు ప్రభువైన యేసుక్రీస్తును సూచిస్తున్నాడు గనుక అతడు ధరించిన వస్త్రములు యేసుక్రీస్తు యొక్క గుణగణములను సూచిస్తున్నవి. దేవుని చేత పిలువబడిన ప్రధాన యాజకుడు, యితర యాజకులు నీటి చేత కడుగబడిన తరువాత యాజకవస్త్రములను ధరించిరి. దేవుని వాక్యమను నీటితో మనలను కడుగుకొనుట ద్వారా (మన లోపములు సరిచేసికొనుట ద్వారా) మనము కూడా యాజకవస్త్రములను (యేసుక్రీస్తు గుణగణములను) ధరించిన వారమగుదుము. పటము–15లో చూపబడిన ప్రధాన యాజకుని వస్త్రముల వివరణ యీ క్రింద యివ్వబడినది.

a) సన్ననార చొక్కాయి, దట్టీ, నారలాగులు
(నిర్గమ 28:39- 43, 29:4-9, 39:27-29; లేవి. 6:10, 8:6-7, 16:4)

సన్ననార చొక్కాయి (Linen Tunic)

పై వాక్యభాగములలో అహరోనును, అతని కుమారులును నీళ్లతో కడుగబడిన తరువాత సన్ననార నిలువుటంగీ (చొక్కాయి)లను ధరించి, సన్ననార దట్టీలను కట్టుకొనిరని చదువుదుము. సన్ననార (Fine Linen) వెలుపలి ఆవరణములోను, ఆవరణ ద్వారములోను, ప్రత్యక్షపు గుడార ద్వారపు తెర, అతి పరిశుద్ధ స్థలమునకు ముందున్న అడ్డతెర యందు మరియు పై కప్పు తెరయందు వాడబడినది. ఈ సన్ననార వస్త్రము యేసుక్రీస్తు ద్వారా విశ్వాసులు పొందిన దేవుని నీతిని సూచిస్తున్నదని యిది వరకు చూచితిమి (రోమా 3:22; 2 కొరింథీ 5:21; యెషయా 61:10; ప్రకటన 7:14, 19:7–8). అంతేగాక, సన్ననార తెల్లనిదై, యేసుక్రీస్తు

యొక్క పరిశుద్ధతను సూచిస్తున్నది (ప్రకటన 19:14). యేసుక్రీస్తు యొక్క పరిశుద్ధతను గూర్చి బల్లను గూర్చిన వివరణలో చూచితిమి.

సన్ననార దట్టీ (Sash) (నిర్గమ. 28:39; లేవీయ. 8:7, 16:4)

పటము – 15లో సన్ననార దట్టీ ఏఫోదు నిలువుటంగీకి లోపలి వైపున వున్నది గనుక యిది వెలుపలికి కనిపించదు. ఈ దట్టీ విచిత్రమైన దట్టీకి వేరైయున్నది. దట్టీ నడుముకు కట్టబడినదై, నడుమును బలపరచి, ముందున్న పనికొరకు మనలను సిద్ధపరచును. అనగా యిది 'ముందున్న పనికొరకైన లేదా పరిచర్య కొరకైన సిద్ధపాటు'ను సూచిస్తున్నది.

i) ప్రభువైన యేసుక్రీస్తు తన పై వస్త్రము తీసి, ఒక తువాలు నడుమునకు కట్టుకొని, శిష్యుల పాదములు నీటితో కడిగెను (యోహాను 13:4,5). ఆయన పాదములమట్టుకు దిగుచున్న వస్త్రము ధరించుకొని, రొమ్మునకు బంగారు దట్టి కట్టుకొని యుండెనని ప్రకటన 1:13లో చదువుచున్నాము.

ii) ఇశ్రాయేలీయులు అరణ్యప్రయాణము కొరకైన సిద్ధపాటును సూచిస్తూ, తమ నడుము కట్టుకొని, పస్కాబలిని తినవలెనని దేవుని చేత ఆజ్ఞాపింపబడిరి (నిర్గమకాండం 12:11).

iii) ఎలీషా ఇశ్రాయేలు రాజుగా యెహూను అభిషేకించుటకు తన శిష్యుని నడుము బిగించుకొని, తైలపు గిన్నె తీసికొని, రామోత్గిలాదుకు పొమ్మని ఆజ్ఞాపించెను (2 రాజులు 9:1).

iv) ఇంకను యీ దట్టీ దేవుని నీతిని. సత్యమును సూచిస్తున్నది. యేసుక్రీస్తు తన నడుమునకు నీతియు, తన తుంట్లకు సత్యమును నడికట్టుగా కలిగియుండెనని యెషయా11:5లో చదువుచున్నాము. విశ్వాసులముగా మనము కూడా సత్యమను దట్టీని కలిగియుండవలెనని ఎఫెసీ 6:14లో దేవుని వాక్యము సెలవిస్తున్నది. అనగా దేవుని పట్ల మన పరిచర్య సత్యవంతమైనదై, దేవుని నీతి, పరిశుద్ధతతో కూడినదిగా వుండవలెనని తెలుసుకుంటున్నాము.

సన్ననార లాగులు (Trousers)

అహరోనును, అతని కుమారులును సన్ననార నిలువుటంగీలు ధరించి, దట్టీలు కట్టుకొని, సన్ననార లాగులను ధరించిరి (నిర్గమకాండం 28:42; లేవీయకాండం 16:4). సన్ననార లాగులు వారి మానము కప్పుకొనుటకు వారు ధరించవలెనని, వారు ప్రత్యక్షపు గుడారములోనికి ప్రవేశించునప్పుడైనను, పరిశుద్ధ స్థలములో సేవచేయుటకు బలిపీఠమును సమీపించునప్పుడైనను, వారు దోషులై చావకయుండునట్లు అది అహరోను మీదను, అతని కుమారుల మీదను వుండవలెనని దేవుని వాక్యము సెలవిస్తున్నది (నిర్గమకాండం 28:42,43). సన్ననార లాగులు నిలువుటంగీకి లోపలివైపున వున్నవి గనుక పటము-15లో కనిపించవు.

ఏదేను తోటలో ఆదాము, హవ్వలు దేవుని ఆజ్ఞను వ్యతిరేకించి, పాపముచేసి, తాము దిగంబరులమని తెలుసుకొని, అంజూరపు ఆకులతో కచ్చడములు చేసికొని, తమ మానమును కప్పుకొనిరి (ఆదికాండం 3:1-7). ఇది మానవుల స్వనీతిని సూచిస్తున్నది. స్వనీతి అనునది మానవుడు తన పాపము కప్పిపుచ్చుకొనుటకు స్వంతముగా చేయు ప్రయత్నము. దీనిని గూర్చి దేవుని వాక్యము క్రింది సత్యమును తెలియజేయుచున్నది.

i) మానవుల స్వనీతి దేవుని యెదుట మురికి గుడ్డల వంటిది (యెషయా 64:6). అది దేవుని ఆశీర్వాదమునకు నోచుకొనదు (ద్వితీ. 9:4-6).

ii) మానవుల స్వనీతి దేవుని నీతికి లోబడదు (రోమా 10:3). అది యితరులను తృణీకరించును (లూకా 18:9). ఎదుటి వానికంటె హెచ్చించుకొనును (యెషయా 65:5; లూకా 18:11; మత్తయి 7:3-5). అంతేగాక, మానవుని స్వనీతి వెలుపలి ఆచారములతో నిండియుండును (మత్తయి 15:1-9; లూకా 18:12).

ఆదాము, హవ్వలు ఆకుల కచ్చడములు కట్టుకొని, తమ మానమును కప్పుకొన్నప్పటికీ, దేవుని యెదుటకు వచ్చుటకు భయపడి, చెట్ల మధ్య దాగుకొనిరి(ఆదికాండం 3:8). అనగా మానవుడు తన స్వనీతితో దేవుని యెదుట నిలువలేడు. అంతేగాక, ఆకుల కచ్చడములు ఎండకు ఎండి, వాడి పోవును

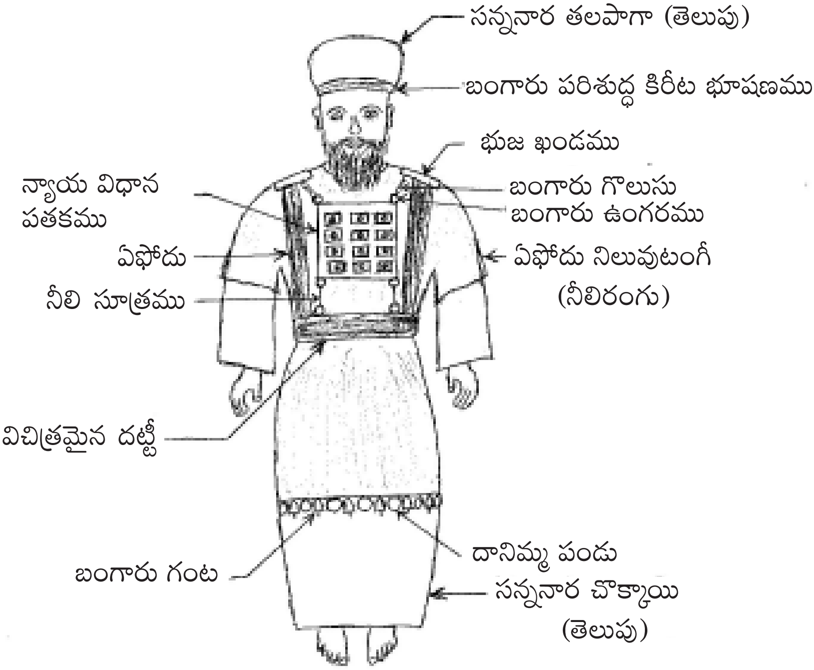

పటము–15: ప్రధాన యాజకుని వస్త్రములు

గనుక మానవుల మానమును ఎల్లప్పుడూ కాపాడలేవు. అనగా మానవుల స్వనీతి వారిని రక్షించలేదు (మత్తయి 5:20). అయితే, దేవుడు వారిని కనికరించి, జంతువును చంపి, వారికి చర్మపు చొక్కాయిలను తొడిగించెను (ఆదికాండం 3:21). ఈ చర్మపు చొక్కాయిలు ఎల్లప్పుడూ వుండును. ఇదే సత్యమును సూచిస్తూ, దేవుని నీతికి సూచకమైన సన్ననార లాగులను యాజకులు ధరించిరి. దేవుని యెదుట నిలిచి, పరిచర్య చేయుటకు దేవుని నీతి కలిగి యుండవలెనన్న సత్యమును తెలియజేయుటకు యాజకులు సన్ననార నిలువుటంగీ, సన్ననార దట్టీ మరియు సన్ననార లాగులను ధరించిరి. అలాగే, ప్రస్తుత కాలములో మనము కూడా యేసుక్రీస్తు ద్వారా దేవుని నీతిని పొంది, నీతిమంతులముగా తీర్చబడినపుడే దేవుని సన్నిధిలో పరిచర్య చేయగలమని తెలుసుకుంటున్నాము.

చివరిగా, శరీర స్వభావము కప్పివేయబడి, ఆత్మ స్వభావము కలిగి దేవుని పరిచర్య చేయవలెనన్న సత్యమును యాజకులు సన్ననార లాగులు ధరించుటలో మనము చూడగలము. శరీరమందు మంచిది యేదియు నివసింపదు. దానిలో పాప నియమమున్నది (రోమా 7:18-24). శరీర స్వభావము గలవారు (గలతీ 5:19-21) దేవుని సంతోషపరచలేరు (రోమా 8:8). ఆత్మానుసారమైన మనస్సు (రోమా 8:6) గలిగి, ఆత్మకార్యములతో (గలతి 5:22) దేవుని పరిచర్య జరిపించవలెనని తెలుసుకొంటున్నాము.

b) ఏఫోదు నిలువుటంగీ (Robe of ephod)

(నిర్గమకాండం 28:31-35, 29:4-7, 39:22-26)

యాజకులు (అహరోను కుమారులు) సన్ననార చొక్కాయిని, సన్ననార దట్టీని, సన్ననార లాగులను మాత్రమే ధరించిరి. అయితే ప్రధాన యజకుడు (అహరోను) వీటికి అదనంగా సన్ననార చొక్కాయికి పైగా ఏఫోదు నిలువుటంగీని ధరించుచున్నాడు (నిర్గమకాండం29:4-9). ఏఫోదు నిలువుటంగీ ప్రధాన యాజకుని యొక్క ఘనతను, హోదాను సూచిస్తున్నది. యాజకులు విశ్వాసులను సూచిస్తున్నారు గనుక వారు ధరించిన సన్ననార వస్త్రములు యేసుక్రీస్తు ద్వారా విశ్వాసులు పొందిన దేవుని నీతిని సూచిస్తున్నవి. ప్రధాన యాజకుడు యేసుక్రీస్తును

సూచిస్తున్నాడు గనుక తాను ధరించిన ఏఫోదు నిలువుటంగీ, ఏఫోదు మరియు పతకము యేసుక్రీస్తు గుణగణములను సూచిస్తున్నవి.

ఏఫోదు నిలువుటంగీ నీలి దారముతో కుట్టబడినది (నిర్గమకాండం28:31). నీలము ఆకాశమండలము యొక్క రంగు. అనగా, నీలిరంగు, యేసుక్రీస్తు పైనుండి (ఆకాశమండలము నుండి) దిగివచ్చాడన్న సత్యమును (యేసుక్రీస్తు దైవత్వమును) సూచిస్తున్నది (యోహాను 3:31; అపో.కా. 1:11). అంతేగాక, యీ నీలిరంగు యేసుక్రీస్తును పైనుండి వచ్చినదేవుని కృపగా తెలియజేయుచున్నది (యోహాను 1:14,17). ఏఫోదు నిలువుటంగీ అంచులేకుండా (Seamless) కుట్టబడినది. అనగా యిది యేసుక్రీస్తు యొక్క అపరిమితమైన కృపను సూచిస్తున్నది (రోమా 5:20-21). ఈ కృపద్వారా రక్షింపబడి, నిత్యజీవమునకు వారసులమైతిమి (ఎఫెసీ 2:8; తీతు 2:11, 3:7).

ఏఫోదు నిలువుటంగీకి దిగువ భాగపు అంచున నీల, ధూమ్ర, రక్తవర్ణములు గల దానిమ్మపండ్లును, వాటి నడుమ బంగారు గంటలును అంచు చుట్టూ తగిలింపబడినవి (నిర్గమకాండం 28:33-34). నీల, ధూమ్ర, రక్తవర్ణములు ఏఫోదు నిలువుటంగీలో మాత్రమే గాక ఆవరణద్వారములోను , ప్రత్యక్షపు గుడారము యొక్క ద్వారపు తెర, అడ్డతెర, పైకప్పు తెరయందును, ఏఫోదునందును, పతకమునందును వాడబడినవి. వీటి ప్రాముఖ్యత 'ప్రత్యక్షపు గుడార పై కప్పు తెరలు' అను అంశము క్రిందతెలుపబడినది. నీలిరంగు పైన తెలిపినట్లు యేసుక్రీస్తు యొక్క దైవత్వమును, కృపను సూచిస్తుండగా, రక్తవర్ణము యేసుక్రీస్తు యొక్క మానవత్వమును (హెబ్రీ 2:17-18, 5:7-8; మార్కు 9:12; ఎఫెసీ 1:7; ఫిలిప్పీ 2:5-8), ధూమ్రవర్ణము (నీలము, రక్త వర్ణముల కలయిక) యేసుక్రీస్తు యొక్క దైవ, మానవ స్వభావమును, మధ్యవర్తిత్వమును (1 తిమోతి 2:5) సూచిస్తున్నవి.

నీల, ధూమ్ర, రక్తవర్ణములు గల దానిమ్మపండు ఫలభరితమైన జీవితమును (ద్వితీ. 8:5-10; యోహాను 15:5), ప్రేమను (పరమగీతములు 7:10-12), సమాధానమును (యోవేలు 1:8-12) సూచిస్తున్నది. సమాధానము ఆత్మఫలములో ఒక భాగము (గలతీ 5:22). ప్రభువైన యేసుక్రీస్తు సమాధానకర్త (యెషయా

9:6; లూకా 1:79, 2:14; కొలొస్సీ 1:20; హెబ్రీ 13:20; 2 థెస్స.3:16) యని యిక్కడ మనము గ్రహించుచున్నాము.

చివరిగా ప్రధానయాజకుని కదలికను గూర్చిన గమనము యాజకులు కలిగియుండునట్లు దానిమ్మ పండ్ల నడుమ బంగారు గంటలు తగిలించబడినవి (నిర్గమకాండం 28:35). ప్రభువైన యేసుక్రీస్తు యొక్క కదలిక మన జీవితములలో యెలా వున్నదన్న గమనము మనము కలిగి యుండవలెనని దీని ద్వారా తెలుసుకుంటున్నాము. మన ప్రధాన యాజకుడైన ప్రభువైన యేసుక్రీస్తు తన సిలువ మరణము ద్వారా అతి పరిశుద్ధ స్థలములో ప్రవేశించినప్పుడు దేవాలయపు తెర పైనుండి క్రిందికి చినిగి, భూమి వణకి, బండలు బద్దలాయెను (మత్తయి 27:51).

c) ఏఫోదు, విచిత్రమైన దట్టీ, భుజఖండములు (Ephod, waistband) (నిర్గమ. 28:6-12, 39:1-5; లేవీయ. 8:7; 1సమూ. 30:7; హోషేయ 3:4)

ఏఫోదు నిలువుటంగీని ధరించిన ప్రధాన యాజకుడు దానిపైన ఏఫోదును ధరించుచున్నాడు (లేవీ. 8:7). ఏఫోదు అనగా ప్రధాన యాజకుని ఛాతీపైనను, వీపు పైనను రెండు భాగములుగా వ్రేలాడు వస్త్రము. ఈ వస్త్రము ఛాతీకి దిగువ భాగమున విచిత్రమైన దట్టీకిని, పై భాగమున భుజ ఖండములకును అతికించబడియున్నది (నిర్గమకాండం 28:6–8). న్యాయవిధాన పతకం యీ ఏఫోదునకు తగిలింపబడినది (తరువాతి అంశములో దీనిని గూర్చి తెలుపబడినది). ఏఫోదు, విచిత్రమైన దట్టీ, భుజ ఖండములు, న్యాయ విధాన పతకము అన్నీ కలిపి ఒక వస్త్రముగా ప్రధాన యాజకుడు ధరించుచున్నాడు.

ఏఫోదు మరియు విచిత్రమైన దట్టీ సన్ననార, బంగారుతో కలిపి, నీలధూమ్ర రక్తవర్ణములతో చేయబడినవి. సన్ననార, నీల ధూమ్ర రక్తవర్ణముల ప్రాముఖ్యతను యిది వరకు చూచితిమి, బంగారును గూర్చి 'ప్రత్యక్షపు గుడార నిలువు పలకల' వర్ణనలో అది వాడబారనిది యనియు (ప్రకటన 3:18; 21:21), శుద్ధమైనదనియు (యోబు 23:10; 1 పేతురు1:7) తెలుసుకొంటిమి. అనగా యిది యేసుక్రీస్తు యొక్క నిత్యత్వమును (యెషయా 9:6; యోహాను 1:1–3,18, 8:56–59, 17:5;

హెబ్రీ 1:10-12) మరియు దైవత్వమును (యోహాను 6:69) సూచిస్తున్నది. దట్టీని గూర్చి 'సన్ననార చొక్కాయి' వర్ణనలో తెలుసుకొంటిమి.

ఏఫోదు మరియు విచిత్రమైన దట్టీ యేసుక్రీస్తు యొక్క నీతి (సన్ననార), నిత్యత్వము (బంగారు), దైవత్వము (బంగారు మరియు నీలి రంగు), కృప (నీలిరంగు), మానవత్వము (రక్తవర్ణము) మరియు మధ్యవర్తిత్వము (ధూమ్ర వర్ణము)లను సూచిస్తున్నవి.

చివరిగా భుజ ఖండములు (లేతపచ్చలు లేక రత్నములు) ఇశ్రాయేలీయుల పండ్రెడు గోత్రముల పేర్లు చెక్కబడినవై (ఒక్కొక్క భుజ ఖండముపై ఆరు గోత్రముల పేర్ల చొప్పున రెండు భుజఖండములు) ప్రధానయాజకుని రెండు భుజములపై వుంచబడుచున్నవి (నిర్గమకాండం 28:9-12). 'జ్ఞాపకార్థముగా అహరోను తన రెండు భుజముల మీద యెహోవా సన్నిధిని వారి పేరులను భరించును' అని నిర్గమకాండం 28:12లో చదువుచున్నాము.

అనగా ప్రధాన యాజకుడు ఇశ్రాయేలీయుల పండ్రెండు గోత్రముల పేర్లను యెహోవా సన్నిధిలో జ్ఞాపకము చేసుకొని, వారి పక్షమున విజ్ఞాపన చేయునని గ్రహించుచున్నాము. దీనిని బట్టి క్రింది సంగతులు తెలుసుకొనుచున్నాము.

i) భుజ ఖండముల రత్నములపై ఇశ్రాయేలీయుల గోత్రముల పేర్లు చెక్కబడిన రీతిలో దేవుడు తన ప్రజల పేర్లను తన అరచేతులయందు చెక్కియున్నాడు (యెషయా 49:15,16). తన ప్రజలను (ఎఫెసీ 1:4-6) పేరుపెట్టి పిలిచియున్నాడు (యెషయా 43:1, 45:3). పరలోకమందును, జీవగ్రంథమందును వారిపేర్లు వ్రాసియున్నాడు (లూకా 10:20; ప్రకటన 20:15).

ii) యేసుక్రీస్తు తన ప్రజలను నిత్యమూ జ్ఞాపకము చేసుకుంటున్నాడు (మలాకీ 3:16; యెషయా 49:15).

iii) యేసుక్రీస్తు తన ప్రజల భారమును భరించుచున్నాడు (మత్తయి 11:28; హెబ్రీ 13:5; కీర్తన 55:22, 56:8; 1 పేతురు 5:7; ద్వితీ. 32:9-14).

iv) యేసుక్రీస్తు తండ్రియైన దేవునితో మన కొరకు విజ్ఞాపనచేయుచున్నాడు (హెబ్రీ 7:25; యోహాను 17).

d) న్యాయ విధాన పతకము (Breast piece)

(నిర్గమ కాండం. 28:13-30; ఆదికాండం 49; ద్వితీయోపదేశకాండం 33)

ఏఫోదు, విచిత్రమైన దట్టీ, భుజఖండములు, న్యాయ విధాన పతకము అన్నీ కలిపి ఒక వస్త్రముగా ప్రధాన యాజకుడు ధరించుచున్నాడని యిది వరకు చూచితిమి. న్యాయ విధాన పతకము వాక్యభాగము (నిర్గమకాండం 28:13-30) పరిశీలించిన యెడల యీ క్రింది సంగతులు తెలుసుకొనగలము.

i) న్యాయ విధాన పతకము చిత్రకారుని పనిగా బంగారు తోను, నీల ధూమ్ర రక్త వర్ణములు గల నూలుతోను, పేనిన సన్ననారతోను చేయబడినది (నిర్గమకాండం 28:15). బంగారు, నీల ధూమ్రరక్తవర్ణములు మరియు సన్ననార యొక్క ప్రాముఖ్యతను గత అంశములలో ధ్యానించితిమి.

ii) న్యాయ విధాన పతకము పై భాగము రెండు బంగారు ఉంగరములు కలిగి, యీ ఉంగరములు బంగారు గొలుసులతో భుజఖండములకు కట్టబడుచున్నవి. అదే విధముగా, న్యాయ విధాన పతకపు క్రింది భాగము రెండు బంగారు ఉంగరములు కలిగి, విచిత్రమైన దట్టీకి వున్న రెండు బంగారు ఉంగరములకు నీలి సూత్రములతో కట్టబడుచున్నది (నిర్గమకాండం 28:22-28). మరొకసారి యిక్కడ బంగారు యేసుక్రీస్తు యొక్క నిత్యత్వమును, దైవత్వములను, నీలిరంగు యేసుక్రీస్తు యొక్క కృపను సూచిస్తున్నట్లు మనము గమనించగలము.

iii) న్యాయ విధాన పతకములో ఊరీము, తుమ్మీము అనునవి వుంచబడుచున్నవి (నిర్గమకాండం 28:30). ఊరీము, తుమ్మీములు దేవుని చిత్తమును, తీర్పును తెలియజేయు రత్నములు (సంఖ్యాకాండం 27:18-23; 1సమూయేలు 23:9-12, 30:7-10). ఊరీము అనగా తెలియజేయుట (వెలుగులోనికి తేబడుట). తుమ్మీము అనగా పరిపూర్ణత. అనగా దేవుని పరిపూర్ణమైన చిత్తము తెలియజేయబడుట. ప్రస్తుతకాలములో మనకు పరిశుద్ధాత్మ ఊరీము వలెను, దేవుని వాక్యము తుమ్మీము వలెను వున్నవి. దేవుని వాక్యానుసారమైన చిత్తము పరిశుద్ధాత్మ మనకు తెలియజేయును (యోహాను 16:13; 1 కొరింథి 2:10-13). న్యాయ విధాన పతకము మడవబడి, అందులో ఊరీము, తుమ్మీములు వుంచబడుచున్నవి (నిర్గమకాండం 28:16).

iv) న్యాయ విధాన పతకము జేనెడు పొడుగు, జేనెడు వెడల్పుగలదై, వెలుపల నాలుగు పంక్తులలో పంక్తికి మూడు చొప్పున పండ్రెండు రత్నములు బంగారు జవలలో పొదగబడి, వాటిపై ఇశ్రాయేలీయుల గోత్రముల పేర్లు వ్రాయబడినవి (నిర్గమకాండం 28:16-21). ఈ పండ్రెండు రత్నముల ప్రాముఖ్యతను ధ్యానించక ముందు యీ క్రింది సంగతులను గమనించగలము.

v) న్యాయ విధాన పతకములో బంగారు జవలలో పొదగబడిన రత్నములు విశ్వాసులను సూచిస్తున్నవి. ఈ పతకము జేనెడు పొడుగు, జేనెడు వెడల్పు గలిగి, ప్రధాన యాజకుని ఛాతీని పూర్తిగా కప్పుచున్నది. ఛాతీ ప్రేమను, అనురాగమును సూచిస్తున్నది గనుక యేసుక్రీస్తు హృదయమంతా విశ్వాసుల కొరకైన ప్రేమతో నిండియున్నదని తెలుసుకొనుచున్నాము. ఆయన మనలను అంతము వరకు ప్రేమించెను (యోహాను 13:1). పతకములోని బంగారు జవలలో పొదగబడిన విలువైన రత్నముల వలె విశ్వాసులు జగత్తుకు పునాది వేయబడకమునుపే దేవుని చేత క్రీస్తులో ఏర్పరచబడినవారై (ఎఫెసీ 1:4), ఆయన దృష్టికి విలువైన వారుగా ఉన్నారు (కీర్తన 72:14, 116:15).

vi) భుజ ఖండముల వర్ణనలో చెప్పబడినట్లు యిచ్చట కూడా అహరోను (ప్రధానయాజకుడు) ఇశ్రాయేలీయుల పండ్రెండు గోత్రముల పేర్లను యెహోవా సన్నిధిలో జ్ఞాపకము చేసుకొని, వారి పక్షమున విజ్ఞాపన చేయునని తెలుసుకొనుచున్నాము (నిర్గమకాండం 28:29). యేసుక్రీస్తు తన ప్రజల పేర్లను తన ఎదపై కలిగి, దేవుని సన్నిధిలో వారిని భరించుచూ, వారి కొరకు విజ్ఞాపన చేయుచున్నాడు (హెబ్రీ 7:25).

vii) భుజ ఖండములపై ఇశ్రాయేలీయుల గోత్రముల పేర్లు వారి జనన క్రమము చొప్పున వ్రాయబడినవి (నిర్గమకాండం 28:9,10). అనగా ఒకదానిపై ఆరుపేర్లు (రూబేను, షిమ్యోను, లేవీ, యూదా, దాను, నఫ్తాలి), మరొకదానిపై ఆరు పేర్లు (గాదు, ఆషేరు, ఇశ్శాఖారు, జెబూలూను, యోసేపు, బెన్యామీను) చొప్పున పండ్రెండు పేర్లు రెండు భుజ ఖండములపై వ్రాయబడినవి. అయితే, న్యాయ

విధాన పతకములో యీ పేర్ల వరుస మారిపోయి, గోత్రముల చొప్పున వ్రాయబడినవి: యూదా, ఇశ్శాఖారు, జెబూలూను, రూబేను, షిమ్యోను, గాదు, ఎఫ్రాయీము, మనష్షే, బెన్యామీను, దాను, ఆషేరు, నఫ్తాలి (సంఖ్యాకాండం 10:14-28; నిర్గమకాండం 28:21). మారుమనసు పొందిన ప్రతి మానవుడు దేవుని కుటుంబములో జన్మించునని భుజ ఖండముల మీది పట్టికను బట్టి తెలుసుకుంటున్నాము. అయితే, విశ్వాసులు, తాము ఎప్పుడు మారుమనసు పొందారన్న మాటను బట్టికాక, విశ్వాసులుగా తాము కనబరచు నమ్మకత్వమును బట్టి మాత్రమే దేవుని హృదయమునకు దగ్గరగా వుందురన్న సత్యమును న్యాయ విధాన పతకపు పట్టికను బట్టి తెలుసుకొనగలము (మత్తయి 12:45, 19:30, 20:16).

viii) భుజ ఖండములపై వున్న యోసేపు, లేవీ పేర్లు న్యాయ విధాన పతకముపై లేవు. లేవీ గోత్రము యాజకత్వము కొరకు యెన్నుకొనబడగా, యోసేపునకు బదులు ఆయన కుమారులు మనష్షే, ఎఫ్రాయీముల పేర్లు వ్రాయబడినవి.

✡ చివరిగా న్యాయ విధాన పతకములోని రత్నములు, వాటిపై పొదగబడిన గోత్రముల యొక్క ప్రాముఖ్యత క్రింద యివ్వబడినది.

వాక్యభాగము: నిర్గమ. 28:16-21; సంఖ్యా. 10:14-28

i) మాణిక్యము - యూదా (Ruby - Judah)

మొట్ట మొదటిగా యూదా గోత్రపు పేరు మాణిక్యముపై పొదగబడినది. యూదా అను పేరుకు 'యెహోవా స్తుతింపబడును' అని అర్థము (ఆదికాండం 29:35). 'యెహోవాను స్తుతించుడి. మన దేవునికి స్తోత్రగానము చేయుట మంచిది' (కీర్తన 147:1). 'ఆయనను స్తుతించుడి. ఆయన నామమును ఘనపరచుడి' (కీర్తన 100:4). యూదా గోత్రమునుండి స్తుతులకు పాత్రుడైన ప్రభువైన యేసుక్రీస్తు 'యూదా గోత్రపు సింహము'గా, రాజుగా ఉద్భవించాడు (ఆదికాండం 49:8,9; ప్రకటన 5:5, 7:9,10). ఆయన రాజరికము నిరంతరముండును (అదికాండం 49:10; దానియేలు 2:44; ప్రకటన 11:15).

యూదా మాణిక్యము **(Ruby)**	ఇశ్శాఖారు గోమేధికము **(Topaz)**	జెబూలూను మరకతము **(Beryl)**
రూబేను పద్మరాగము **(Turquoise)**	షిమ్యోను నీలము **(Sapphire)**	గాదు సూర్యకాంతము **(Diamond)**
ఎఫ్రాయీము గారుత్మతము **(Jacinth)**	మనష్షే యష్మురాయి **(Agate)**	బెన్యామీను ఇంద్రనీలము **(Amethyst)**
దాను రక్త వర్ణపు రాయి **(Chrysolite)**	ఆషేరు సులిమాని రాయి **(Onyx)**	నఫ్తాలి సూర్యకాంతము **(Jasper)**

న్యాయ విధాన పతకపు రత్నములు, పేర్ల పట్టిక

మాణిక్యము (కెంపు) ఎఱుపు రంగులో ఉండును. ఇది పగడముగా (సామెతలు 3:15; విలాపవాక్యములు 4:7), ముత్యముగా (సామెతలు 31:10) చెప్పబడినది. ఈ ఎఱుపు రంగు యూదా గోత్రలక్షణమును సూచిస్తున్నది. ఆదికాండం 49:11,12లో “ద్రాక్షావల్లికి తన గాడిదను, ఉత్తమ ద్రాక్షావల్లికి తన గాడిద పిల్లను కట్టి, ద్రాక్షారసములో తన బట్టలను, ద్రాక్షల రక్తములో తన వస్త్రమును ఉదుకును. అతని కన్నులు ద్రాక్షారసముచేత ఎఱ్ఱగాను, అతని పళ్లు పాలచేత తెల్లగాను వుండును” అని యూదాను గూర్చి వ్రాయబడినది. ద్రాక్షారసము ఎఱుపు రంగులో వుండును. ఇది సంతోషమును సూచిస్తున్నది. ‘యూదా తన బట్టలు ద్రాక్షారసముతో ఉదుకుకొనెను మరియు ఆయన కన్నులు ద్రాక్షారసముచే ఎఱుపెక్కెను’ అన్న మాట సమృద్ధియైన సంతోషమును సూచిస్తున్నది. యేసుక్రీస్తు కన్నులు అగ్నిజ్వాలలవలె (ఎఱ్ఱనివై) వున్నవని ప్రకటన 1:14లో చదువుదుము. ఈ లోకములో లభించని మిక్కిలి విలువైన సంతోషము ప్రభువైన యేసుక్రీస్తు వద్ద విస్తారముగా లభించునని తెలుసుకుంటున్నాము (యెషయా 51:11, 55:1; 1 పేతురు 1:8).

ii) గోమేధికము - ఇశ్శాఖారు (Topaz - Issachar)

ఆదికాండం 30:14-18 వచనములలో లేయా తన కుమారుడైన రూబేను తెచ్చిన పుత్రదాతవృక్షపు పండ్లు రాహేలుకిచ్చి, దాని కారణముగా యాకోబుతో శయనించెనని, తద్వారా పుట్టిన కుమారునికి ‘ఇశ్శాఖారు’ అను పేరు పెట్టెనని చదువుచున్నాము. ‘ఇశ్శాఖారు’ అను పేరుకు ‘జీతమునకు కుదుర్చుకొనుట’ అని అర్థము. ఈ పేరులో గొప్ప సత్యము చూడగలము. దేవుని ద్రాక్ష వనములో (దేవుని సంఘములో) పనిచేయుటకు మనలను పనివారుగా దేవుడు పిలిచియున్నాడు (మత్తయి 20:1-16). మనము చేయు పనిని బట్టి జీతము నిర్ణయింపబడబోవు చున్నది (1 కొరింథీ 3:8,11-15, 9:25; 2 కొరింథీ 5:10; ప్రకటన 22:12). దేవుని వాక్యమును అనుసరించుటలో మనము చూపు నమ్మకత్వమును బట్టి మన ప్రతిఫలము వుండును (కీర్తన 19:11; సామెతలు 11:18, 13:13, 25:21,22).

‘ఇశ్శాఖారు రెండు దొడ్ల మధ్యను పండుకొని యున్న బలమైన గార్ధభము. అతడు విశ్రాంతి మంచిదగుటయు, ఆ భూమి రమ్యమైనదగుటయు చూచెను గనుక అతడు మోయుటకు భుజము వంచుకొని వెట్టిచేయు దాసుడగును’ అని ఆదికాండం 49:14-15లో వ్రాయబడినది. అనగా విశ్రాంతి కొరకు, రమ్యమైన భూమి కొరకు ఇశ్శాఖారు వెట్టిచేయు గార్ధభము వలె ఉన్నట్లు పరలోకములో బహుమానమును ఆశించి, పాటుపడు పనివారివలె మనముండవలెనని తెలుసుకొను చున్నాము (మత్తయి 25:14-30). గోమేధికము పసుపు పచ్చగా ఉండు రత్నము. ఆంగ్లములో యిది ‘Topaz (టొపాజ్)’ అని పిలువబడుతున్నది. టొపాజ్ అను పదమునకు ‘వెదకుట’ అని అర్థము. ఈ రత్నము అంత సులువుగా దొరకదని, దాని కొరకు శ్రద్ధగా చాలా సేపు వెదకిన తరువాతనే అది దొరికెనని దీనిని గూర్చి చెప్పబడును. అలాగే ఇశ్శాఖారు కష్టపడి పనిచేసి, బహుమానమును పొందువాడుగా ఉన్నాడు గనుక యీ రత్నముపై అతని పేరు వ్రాయబడెను.

iii) మరకతము-జెబూలూను (Beryl - Zebulun)

జెబూలూను లేయాకు జన్మించిన ఆరవ కుమారుడు (ఆదికాండం 30:20). ‘జెబూలూను’ అను పేరుకు ‘నివాసము’ అని అర్థము. “జెబూలూను సముద్రపు రేవున నివసించును. అతడు ఓడలకు రేవుగా ఉండును. అతని పొలిమేర సీదోను వరకు ఉండును” అని యాకోబు జెబూలూనును ఆశీర్వదించెను (ఆదికాండం 49:13). ఓడరేవు ఓడలకు ఆశ్రయముగా ఉండి, ఓడలో ప్రయాణికులు, సరుకులు నింపబడుట, ఖాళీచేయబడుట జరుగును. అంతేగాక, ఓడరేవు లోని దీపస్తంభము (Light house) ఓడలకు ప్రమాద సంకేతములు తెలియజేయును. సముద్రమునుండి వచ్చు ఓడలు దరిజేరుటకు ఒక మార్గదర్శిగా దీపస్తంభముంటున్నది. దీనిని బట్టి జెబూలూను ఓడరేవుగా, దీపస్తంభముగా వున్నాడని గమనించుచున్నాము. దీనికి తగినట్లుగానే జెబూలూను పేరు మరకతమను రత్నముపై పొదగబడినది. మరకతము యొక్క మూలపదము ప్రకాశించుచున్న రాయిని సూచిస్తున్నది.

యేసుక్రీస్తు ‘నేను లోకమునకు వెలుగును. నన్ను వెంబడించువాడు చీకటిలో నడువక జీవపు వెలుగు కలిగి యుండునని’ చెప్పెను (యోహాను 8:12).

'జెబూలూను దేశమును, నఫ్తాలి దేశమును, యొర్దానుకు ఆవలనున్న సముద్రతీరమున అన్యజనులు నివసించు గలిలయయు చీకటిలో కూర్చుండియున్న ప్రజలును గొప్ప వెలుగు చూచిరి. మరణ ప్రదేశములోను, మరణచ్ఛాయలోను కూర్చుండియున్న వారికి వెలుగు ఉదయించెను' అను ప్రవచనము నెరవేరునట్లు యేసుక్రీస్తు జెబూలూను, నఫ్తాలి ప్రాంతములలో సముద్రతీరమందలి కపెర్నహూమునకు వచ్చి కాపురముండెనని మత్తయి 4:12-16లో చదువుచున్నాము. విశ్వాసులు లోకమునకు వెలుగైయున్నారని, లోకములో తమ వెలుగు ప్రకాశింపజేసి, దీపస్తంభమువలె యేసుక్రీస్తుకు సాక్షులుగా వుండవలెనన్న సత్యమును దీని ద్వారా తెలుసు కుంటున్నాము (మత్తయి 5:14-16; ఎఫెసీ5:8-14; ఫిలిప్పీ 2:16).

iv) పద్మరాగము - రూబేను (Turquoise - Reuben)

రూబేను లేయాకు జన్మించిన జ్యేష్టకుమారుడు. యాకోబు లేయాకంటె రాహేలును యెక్కువగా ప్రేమించెను. లేయా ద్వేషింపబడుటచూచి యెహోవా లేయా గర్భమును తెరచెను మరియు రాహేలు గొడ్రాలైయుండెను. లేయా తన మొదటి కుమారుని కని, యెహోవా నా శ్రమచూచెనని అతనికి 'రూబేను' అను పేరు పెట్టెను (ఆదికాండం 29:30-32). రూబేను అను పేరునకు 'కుమారుని చూడుము' (See a son) అని అర్థము. అనగా యెహోవా తన శ్రమను చూచి, తనకు కుమారుని అనుగ్రహించెను చూడుమని లేయా తన భర్త యాకోబుతోను, యిరుగు పొరుగు వారితోను చెబుతున్న అర్థమును మనమిక్కడ చూడగలము. మానవుల పతనావస్థను చూచి, యెహోవా తన కుమారుని మనకనుగ్రహించాడు (యెషయా 9:6).

రూబేను మొదటికుమారుడు గనుక జ్యేష్టత్వపు హక్కు కలిగినవాడు (ద్వితీ.21:15-17). అయితే, ఆదికాండం 35:22 లో రూబేను తన తండ్రి ఉపపత్నియైన బిల్హాతో శయనించెనని చదువుదుము. తాను చేసిన యీ తప్పిదమును బట్టి రూబేను యెంతో నష్టమును, అవమానమును పొందాడు (సామెతలు 6:32,33). తన జ్యేష్టత్వపు హక్కును కోల్పోయాడు (1దిన వృ.5:1-2). అంతేగాక, తన

సోదరుల యొద్ద తన మాట విలువను కోల్పోయాడు (ఆదికాండం 42:22). యాకోబు తనను ఆశీర్వదించినప్పుడు 'నీళ్లవలె చంచలుడవని' రూబేనును గూర్చి చెప్పాడు (అదికాండం 49:4). తాను చేసిన జారత్వమును బట్టి రూబేను చావకయుండునుగాక, అతని వారు కొద్దిమంది అగుదురని మోషే రూబేనును గూర్చి చెప్పాడు (ద్వితీ. 33:6). జారత్వమునకు దూరముగా ఉండి, కామాభిలాషను, శరీరాశను విసర్జించి, మన మనస్సును స్వాధీనపరచుకొని, శోధనను జయించ వలెనని దేవుని వాక్యము సెలవిస్తున్నది (1 థెస్స. 4:3,4; 1 పేతురు 2:11; సామెతలు 16:32; యాకోబు 1:12). మన శరీరమును నలుగగొట్టి, దానిని వశపరచుకొనని యెడల (1 కొరింథీ 9:27), ప్రాకారము లేని పురమువలె అగుదుమని (సామెతలు 25:28) తెలుసుకుంటున్నాము.

రూబేను పేరు పొదగబడిన పద్మరాగమను రత్నము ఆకుపచ్చదై, సముద్ర అగాధపు రంగు కలిగియున్నది. ఇది రూబేను యొక్క నీటిని పోలిన చంచలత్వమును సూచిస్తున్నది. దీని వలన కలుగు నష్టమును గూర్చి 1 కొరింథీ 3:15లో 'ఒకని పని కాల్చివేయబడిన యెడల వానికి నష్టము కలుగును. అతడు తనమట్టుకు రక్షింపబడును గాని, అగ్నిలో నుండి తప్పించుకొన్నట్టు రక్షింపబడును' అని దేవుని వాక్యము మనలను హెచ్చరించుచున్నది.

v) నీలము - షిమ్యోను (Sapphire - Simeon)

షిమ్యోను లేయాకు జన్మించిన రెండవ కుమారుడు. యెహోవా తాను ద్వేషింపబడుట చూచి, తనకు మొదటికుమారుని (రూబేను–కుమరుని చూడుము) అనుగ్రహించెనని తలంచిన లేయా, తాను ద్వేషింపబడితినన్న సంగతి విని, తనకు రెండవ కుమారుని అనుగ్రహించెనని అతనికి 'షిమ్యోను' అని పేరు పెట్టెను. 'షిమ్యోను' అనుగా 'వినుట' అని అర్థము. ఈ రీతిగా రూబేను, షిమ్యోనుల జననములో 'యెహోవా చూచును', 'యెహోవా వినును' అని అర్థమున్నదని తెలుసుకుంటున్నాము. "ఐగుప్తులోనున్న నా ప్రజల దురవస్థను నేను నిదానించి చూచితిని. వారి మూలుగు వింటిని. వారిని విడిపించుటకు దిగివచ్చియున్నానని" దేవుడు మోషేతో చెప్పాడు (నిర్గమకాండం 3:7; అపొ.కా. 7:34). ప్రస్తుతకాలములో

మానవుల దురవస్థను చూచి, వారి మొర వినుటకు దేవుడు ప్రభువైన యేసుక్రీస్తును లోకమునకు పంపెను (యోహాను 3:16).

అయితే, యాకోబు తన కుమారులు షిమ్యోను మరియు లేవిని గూర్చి యిట్లు చెప్పాడు: "షిమ్యోను, లేవీ అనువారు సహోదరులు. వారి ఖడ్గములు బలాత్కారపు ఆయుధములు. నా ప్రాణమా, వారి ఆలోచనలో చేరవద్దు. నా ఘనమా, వారి సంఘముతో కలిసికొనవద్దు. వారు కోపము వచ్చి, మనుష్యులను చంపిరి. తమ స్వేచ్ఛచేత ఎద్దుల గుది కాలి నరములను తెగగొట్టిరి. వారి కోపము వేండ్రమైనది. వారి ఉగ్రతయు కఠినమైనది. అవి శపించబడును. యాకోబులో వారిని విభజించెదను. ఇశ్రాయేలులో వారిని చెదరగొట్టెదను" (ఆదికాండం 49:5-7). దీనికి కారణము ఆదికాండం 34వ అధ్యాయములో చూడగలము. షిమ్యోను, లేవీ, హివ్వీయుడైన షెకెము తమ సహోదరియైన దీనాతో శయనించినందుకు షెకెమును, అతని తండ్రిని, ఆ దేశపు మగవారినందరిని కత్తివాతచే సంహరించిరి. తమ కోపము చేత పాపము చేసిన వానినే గాక, యితరులు అనేకులను మోసపరచి, చంపడమేగాక జంతువులపై కూడా దాడిచేసిరి. కనుకనే యాకోబు షిమ్యోనును, లేవిని గద్దించుచున్నాడు. 'త్వరగా కోపపడువాడు మూఢత్వము చూపును. దుర్యోచనలు గలవాడు ద్వేషింపబడును' (సామెతలు 14:17). 'కోపపడుడి గాని పాపము చేయకుడి. సూర్యుడస్తమించువరకు మీ కోపము నిలిచియుండ కూడదనియు, సమస్తమైన ద్వేషము, కోపము, క్రోధము విసర్జించుమనియు' వాక్యము సెలవిస్తున్నది (ఎఫెసీ 4:26,31). కనికరముగలవారు ధన్యులు, వారు కనికరము పొందెదరని యేసుక్రీస్తు చెప్పెను (మత్తయి 5:7).

షిమ్యోను చేసిన తప్పిదమును బట్టి యాకోబు అతడు విభజింపబడునని చెప్పాడు. తాను చెప్పినట్లే షిమ్యోను గోత్రికుల సంఖ్య 59,300 నుండి 22,200కు తగ్గెను (సంఖ్యాకాండం 1:23, 26:14). షిమ్యోను పేరు పొదగబడిన 'నీలము' యొక్క మూలపదమునకు 'విభజించుట' అని అర్థము. షిమ్యోను తప్పిదము యొక్క పర్యవసానమును సూచిస్తూ, అతని పేరు యీ రత్నముపై పొదగబడెను.

vi) సూర్యకాంతం - గాదు (Diamond - Gad)

గాదు లేయా దాసియైన జిల్పా ద్వారా యాకోబునకు పుట్టిన కుమారుడు. 'గాదు' అను పేరునకు 'అదృష్టము' అని అర్థము (ఆదికాండం30:11). ఆంగ్ల బాషలో యిదే వచనములో "గాదు"అను పేరుకు 'సైనిక సమూహము వచ్చుచున్నది' అని అర్థము చెప్పబడినది (A Troop Cometh, KJV). ఈ అర్థమునకు తగినట్టుగానే, గాదీయులు యుద్ధశూరులు, పరాక్రమ శాలులని 1దిన వృ. 12:8-15 వచనములలో చదువుదుము. యాకోబు 'బంటుల గుంపు గాదును కొట్టును. అతడు మడిమెను కొట్టును' అని గాదును గూర్చి చెప్పెను (ఆదికాండం 49:19). మోషే గాదును గూర్చి చెబుతూ, 'అతడు ఆడు సింహము వలె పొంచియుండును. బాహువును, నడినెత్తిని చీల్చివేయును. యెహోవా తీర్చిన న్యాయమును జరిపెను. ఇశ్రాయేలీయుల యొద్ద యెహోవా విధులను ఆచరించెను' అని చెప్పాడు (ద్వితీ. 33:20-21). మోషే ఆశీర్వచన ప్రకారమే గాదు వంశమునుండి వచ్చిన యెఫ్తా పరాక్రమముగల బలాఢ్యుడై, ఇశ్రాయేలీయులను అమ్మోనీయుల నుండి రక్షించి, వారికి న్యాయాధిపతిగా వుండెను (న్యాయాధిపతులు11). అలాగే, ఏలియా గాదు వంశమునుండి వచ్చినవాడై, బయలు ప్రవక్తలను చంపించి, ఇశ్రాయేలీయులకు ప్రవక్తగా వుండెను (1 రాజులు 17:1).

గాదు గోత్రపు పేరు సూర్యకాంత రత్నము మీద పొదగబడినది. తెలుగులో సూర్యకాంతమని తర్జుమా చేయబడినప్పటికీ, అంగ్లములో యిది 'వజ్రముగా (Diamond) చెప్పబడినది. వజ్రము యొక్క గట్టి తనము గాదు వంశస్థుల యొక్క పరాక్రమమును సూచిస్తున్నది. యేసుక్రీస్తు సైనికులుగా, యోధులుగా, అంధకారశక్తులపై పోరాటము చేయువారముగా దేవుని వాక్యము మనలను వర్ణిస్తున్నది (2 తిమోతి 2:3-5; ఫిలిప్పీ 2:25; ఎఫెసీ 6:10-18).

vii) గారుత్మతము - ఎఫ్రాయీము (Jacinth - Ephraim)

ఐగుప్తులో యోసేపునకు జన్మించిన యిద్దరు కుమారులలో మొదటివాడు మనష్షే, రెండవ వాడు ఎఫ్రాయీము. యోసేపు పేరు భుజ ఖండము మీద వ్రాయబడగా, యిక్కడ తనకు బదులుగా తన యిద్దరు కుమారుల పేర్లు

వ్రాయబడుచున్నవి. ఇది రెండంతల ఆశీర్వాదమును సూచిస్తున్నది. యోసేపు అను పేరుకు 'వృద్ధి పొందించువాడు' అని అర్థము. యాకోబు యోసేపును గురించి, 'యోసేపు ఫలించెడి కొమ్మ. ఊట యొద్ద ఫలించెడి కొమ్మ. దాని రెమ్మలు గోడమీదికి ఎక్కి వ్యాపించును. విలుకాండ్రు అతని వేధించిరి. వారు బాణములను వేసి, అతని హింసించిరి' అని చెప్పెను (ఆదికాండం 49:22,23). తన సహోదరుల ద్వారాను, ఐగుప్తులోను ఎంతో శ్రమ, వేదనను అనుభవించినప్పటికీ, తన శ్రమలో దేవుడు యోసేపును వృద్ధిచేశాడు. శ్రమ ఓర్పును, ఓర్పు పరీక్షను, పరీక్ష నిరీక్షణను కలుగజేయునని యెరిగి, శ్రమలయందును అతిశయపడుదము (రోమా 5:3,4). అవసరమును బట్టి నానా విధములైన శోధనలచేత, ప్రస్తుతమున కొంచెము కాలము మీకు దుఃఖము కలుగుచున్నది. మీ విశ్వాసము యీ శోధనలచేత పరీక్షకు నిలిచినదై, యేసుక్రీస్తు ప్రత్యక్షమైనప్పుడు మీకు మెప్పును, మహిమయు, ఘనతయు కలుగుటకు కారణమగును (1 పేతురు 1:6,7). కొంచెము కాలము మీరు శ్రమ పడిన పిమ్మట, దేవుడు తానే మిమ్మును పూర్ణులనుగా చేసి, స్థిరపరచి, బలపరచును (1 పేతురు 5:10).

తనకు బాధకలిగిన దేశములో దేవుడు తనను అభివృద్ధి పొందించెనని యోసేపు తన రెండవ కుమారునికి 'ఎఫ్రాయిము' (రెండంతలుగా ఫలించుట) అను పేరు పెట్టెను (ఆదికాండం 41:52). యాకోబు మనష్షే, ఎఫ్రాయిములను ఆశీర్వదించునపుడు, యోసేపు వారించినప్పటికీ, ఉద్దేశ్యపూర్వకముగా తన కుడిచెయ్యి చిన్నవాడైన ఎఫ్రాయిము మీద వుంచి, అతడు తన అన్న కంటె గొప్పవాడగునని చెప్పెను (ఆదికాండం 48:13-20). ఎఫ్రాయిము పేరు 'గారుత్మతము' అను రత్నము మీద పొదగబడినది. 'గారుత్మతము' అనగా ఒక ప్రశస్త రత్నమని మాత్రమే చెప్పబడుచున్నది. మరియు అది ఒక మర్మముతో కూడినదనియు అందురు. యాకోబు చిన్నవాడైన ఎఫ్రాయిముపై కుడి చెయ్యివుంచి, పెద్దవాడైన మనష్షే కంటె రెండంతల ఆశీర్వాదము నిచ్చుట యోసేపునకు ఒక మర్మముగా కనిపించెను.

viii) యష్మురాయి - మనష్షే (Agate - Manasseh)

మనష్షే యోసేపునకు జన్మించిన మొదటి కుమారుడని, అయితే అతని తమ్ముడైన ఎఫ్రాయీము అతని కంటె గొప్పవాడగునని యాకోబు ప్రవచించెనని చూచితిమి. మనష్షే జన్మించినపుడు యోసేపు, “దేవుడు నా సమస్తమైన బాధను, నా తండ్రి యింటి వారనందరిని నేను మరచి పోవునట్లు చేసెనని” చెప్పి, అతనికి ‘మనష్షే’ (మరచుట) అని పేరు పెట్టెను (ఆదికాండం 41:51). వెనుకటి బాధను మరచి, ముందుకు వెళ్లుట క్రైస్తవ జీవితములో యెంతో ప్రాముఖ్యమైనదని తెలుసుకొందుము. “వెనుక వున్నవి మరచి, ముందున్న వాటికొరకై వేగిరపడుచు, క్రీస్తుయేసు నందు దేవుని వున్నతమైన పిలుపునకు కలుగు బహుమానమును పొందవలెనని, గురియొద్దకే పరుగెత్తుచున్నాను” అని పౌలు చెప్పాడు (ఫిలిప్పీ 3:13). యేసుక్రీస్తు, ‘నాగటిమీద చెయ్యిపెట్టి, వెనుకతట్టు చూచు వాడెవడును దేవుని రాజ్యమునకు పాత్రుడు కాడని’ లూకా 9:62లో సెలవిచ్చెను.

మోషే యోసేపు గోత్రమును ఆశీర్వదిస్తూ, ‘అతని కొమ్ములు గురుపోతు కొమ్ములు. వాటి వలన అతడు భూమ్యంతముల వరకు జనులను త్రోసివేయును. ఎఫ్రాయీము యొక్క పదివేలును, మనష్షే యొక్క వేలును ఆలాగు వుందురని’ చెప్పెను (ద్వితీ. 33:17). మోషే చెప్పినట్లుగా ఎఫ్రాయీము మనష్షే గోత్రముల వారు కలిసి డెబ్బది రెండువేల యేడువందల మందియై, ఇశ్రాయేలు ఒక చివరనుండి యింకొక చివరవరకు ఆక్రమించిరి (సంఖ్యాకాండం 2:18-21; యెహోషువా 16:17). మనష్షే పేరు ‘యష్మురాయి’ అను రత్నము మీద పొదగబడినది. యష్మురాయి ఎంతో గట్టిదై, వెలుపల ఆకర్షణీయంగా లేకపోయినను, దానిని విడగొట్టినపుడు అందమైన రత్నములుగా చేయబడుతున్నది. అలాగే, మనష్షే తన జ్యేష్టత్వపు ఆశీర్వాదము కోల్పోయినప్పటికీ, ఆ గోత్రము రెండు భాగములుగా విడగొట్టబడి, యొర్దాను నదికిరువైపుల వున్న ప్రాంతమును స్వతంత్రించుకొని, ఆశీర్వదింపబడెను.

ix) ఇంద్రనీలము - బెన్యామీను (Amethyst - Benjamin)

యాకోబు బేతేలు నుండి ఎఫ్రాతాకు వెళ్లుమార్గములో తన భార్యయైన రాహేలు ప్రసవవేదనతో ప్రయాసపడుచు, ఒక కుమారుని కని, తన ప్రాణము పోవుచుండగా అతనికి 'బెనోని' (దుఃఖపుత్రుడు) అని పేరు పెట్టెను. అయితే యాకోబు అతనికి 'బెన్యామీను' (కుడిచేతి పుత్రుడు) అను పేరు పెట్టెను (ఆదికాండం 35:15-19). యాకోబు తన మొదటి భార్య లేయా కంటె రెండవ భార్య రాహేలును బహుగా ప్రేమించెను (ఆదికాండం 29:30). దానిని బట్టి రాహేలుకు పుట్టిన యోసేపు, బెన్యామీనులను కూడా అమితంగా ప్రేమించెను (ఆదికాండం 37:3, 42:4, 43:1-14).

కుమారుడును, రక్షకుడునైన ప్రభువైన యేసుక్రీస్తు తండ్రియైన దేవునికి 'కుడిచేతి పుత్రుడు' (మార్కు 16:19; అపొ.కా. 2:33). తండ్రి కుమారుని ప్రేమించెను (యోహాను 3:35). కుమారుని ద్వారా మనలను (సంఘమును) ప్రేమించాడు (యోహాను 3:16; 2 థెస్స2:16). బెన్యామీను జన్మించుట కొరకు రాహేలు మరణమైన రీతిలో మనము నూతనంగా జన్మించుట కొరకు ప్రభువైన యేసుక్రీస్తు మరణమాయెను (రోమా 5:8).

బెన్యామీనును గూర్చి యాకోబు, 'బెన్యామీను చీల్చునట్టి తోడేలు. అతడు ఉదయమందు ఎరను తిని, అస్తమయమందు దోపుడు సొమ్ము పంచుకొనును'అని చెప్పెను (ఆదికాండం 49:27). బెన్యామీను గోత్రమునుండి వచ్చిన న్యాయాధిపతి ఏహూదు (న్యాయాధిపతులు 3:12-29), ఇశ్రాయేలు మొదటి రాజైన సౌలు (1సమూయేలు 9:1,21), మొర్దెకై (ఎస్తేరు 2:5), అపొస్తలుడైన పౌలు (రోమా 11:1; ఫిలిప్పీ 3:5) ఆయా రీతులలో యీ గోత్రలక్షణమును కనబరచిరి. మోషే బెన్యామీనును గూర్చి, 'బెన్యామీను యెహోవాకు ప్రియుడు. ఆయన యొద్ద అతడు సురక్షితముగా నివసించును. దినమెల్ల ఆయన అతనికి ఆశ్రయమగును. ఆయన భుజముల మీద అతడు నివసించును" అని చెప్పెను (ద్వితీ 33:12). ఇది విశ్వాసుల పట్ల దేవుడు కలిగియున్న ప్రేమను, దేవుడు వారికి అనుగ్రహించు భద్రతను గూర్చి తెలియజేయుచున్నది (కీర్తన 91, 121).

చివరిగా బెన్యామీను పేరు 'ఇంద్రనీలమను' రత్నము మీద పొదగబడినది. ఆంగ్లములో యిది 'amethyst' గా పిలువబడుతున్నది. 'Amethyst' అను పదమునకు "మత్తులో లేనట్టి" అను అర్థము యివ్వబడినది. న్యాయాధిపతులు 19,20 అధ్యాయములలో బెన్యామీను గోత్రము వారు ఒక లేవీయుని అవమానపరచి, అతని భార్యను అత్యాచారము చేసి, ఇతర గోత్రములతో యుద్ధము చేయుట ద్వారా వారు చేసిన తప్పిదమును గూర్చి వ్రాయబడినది. ఇటువంటి మత్తులో జీవించకుండా, ఆత్మపూర్ణులుగా జీవించవలెనన్న సత్యమును యీ రత్నము ద్వారా తెలుసుకుంటున్నాము (ఎఫెసీ 5:18-21).

x) రక్తవర్ణపు రాయి - దాను (Chrysolite - Dan)

'దాను' రాహేలు దాసియైన బిల్హా ద్వారా యాకోబునకు జన్మించినవాడు. రాహేలు తనకు సంతానము కలుగకపోయినప్పుడు, తన దాసియైన బిల్హాను యాకోబునకు యిచ్చుట ద్వారా కుమారుని పొంది, దాను (దేవుడు తీర్పు తీర్చును) అను పేరు పెట్టెను (ఆదికాండం 30:1-6). యాకోబు దానును గూర్చి "దాను ఇశ్రాయేలు గోత్రికుల వలె తన ప్రజలకు న్యాయము తీర్చును" (ఆదికాండం 49:16) అని చెప్పెను. దేవుడు యీ లోకమునకు ప్రభువైన యేసుక్రీస్తు ద్వారా తీర్పు తీర్చును (యోహాను 12:47,48). ఆయన తీర్పు పక్షపాతము లేనిది (1 పేతురు 1:17; ప్రకటన 22:12) మరియు న్యాయమైనది (1 పేతురు 2:23). విశ్వాసులు దేవుని తీర్పు పొందకుండునట్లు తమను తాము తీర్పు తీర్చుకొనమని చెప్పబడిరి (1 కొరింథీ 11:28,31).

యాకోబు యింకను "దాను త్రోవలో సర్పముగాను, దారిలో కట్లపాముగాను వుండును. అది గుఱ్ఱపు మడిమెలు కరచును. అందువలన ఎక్కువాడు వెనుకకు పడును" (ఆదికాండం 49:17) అని చెప్పాడు. యాకోబు చెప్పిన ప్రకారము దాను గోత్రము ఎంతో అపాయకరమైన విషసర్పము గుఱ్ఱమును, రౌతును పడగొట్టు రీతిలో ఇశ్రాయేలు సమాజమును 'విగ్రహారాధన' అను అడ్డుబండతో పడగొట్టెను. న్యాయాధిపతులు 18వ అధ్యాయములో కేవలము అయిదుగురు దాను గోత్రపు సైనికులు మీకా యింటిలో వారు కనుగొనిన విగ్రహములను బలవంతముగా

తీసుకొని వచ్చి, ఆ గోత్రపు వంశస్థులందరూ ఎన్నో సంవత్సరములు ఆ విగ్రహములను పూజించుటకు కారకులైరి. రెండవదిగా యరొబాము సొలొమోను కుమారుడును, యూదారాజైన రెహబామునకు వ్యతిరేకంగా తిరుగుబాటు చేసి, రెండు బంగారు దూడలుచేయించి, ఒకటి బేతేలులో, ఒకటి దానులో వుంచుటను బట్టి దాను విగ్రహారాధన స్థలముగా చేయబడెను (1 రాజులు 12:29,30; ఆమోసు 8:14). అయితే, న్యాయాధిపతి సంసోను దాను గోత్రము నుండి వచ్చిన వాడై, దేవుని ఉద్దేశ్యము నెరవేర్చుటలో 'త్రోవలో సర్పము'గా ఉండెను. స్త్రీ వ్యామోహముతో తనకు దేవుడిచ్చిన బలమును కోల్పోయి, ఫిలిష్తీయులచేత బంధించబడి, అంధుడుగా చేయబడిన సంసోను తన పూర్వపు బలమును చివరిగా ఒక్కసారి యిమ్మని దేవుని అడిగెను. ఆ బలమును పొందినవాడై, పిలిష్తీయులు చేరియున్న దాగోను గుడి స్తంభములను పడగొట్టుట ద్వారా, తన జీవితకాలమందు చంపిన వారందరికంటె అధికమైన సంఖ్యలో ఫిలిష్తీయులను తన మరణము ద్వారా చంపెను (న్యాయాధిపతులు 17:23-30).

చివరిగా మోషే దానును గూర్చి "దాను సింహపు పిల్ల. అది బాషాను నుండి దుమికి దాటును" (ద్వితీ. 33:22) అని చెప్పెను. సింహపుపిల్ల యొక్క దూకుడు స్వభావమును సూచిస్తూ దాను గోత్రమువారు తమ స్వాస్థ్యమును పెంచుకొనుటకు లెషెము మీద యుద్ధము చేసి, దానిని స్వాధీనపరచుకొనిరి (యెహోషువా 19:47,48; న్యాయాధిపతులు 18:27-29). దాను గోత్రము యొక్క యుద్ధ స్వభావము, గట్టి తనమును సూచిస్తూ, ఈ గోత్రపు పేరు 'రక్తవర్ణపు రాయి' (Chrysolite) మీద పొదగబడినది. ఈ రాయి ఎంతో గట్టిదిగా యెంచబడుతున్నది. సాతాను శక్తులను కూలదోయుటకు కావలసిన ఆత్మీయమైన గట్టితనము మనము కలిగియుందుముగాక.

xi) సులిమాని రాయి - ఆషేరు (Onxy - Asher)

ఆషేరు లేయా దాసియైన బిల్హాకును, యాకోబునకును పుట్టిన రెండవ కుమారుడు. ఆషేరు జన్మించినపుడు లేయా "నేను భాగ్యవంతురాలను. స్త్రీలు నన్ను భాగ్యవతి అందురుగదా" అని అతనికి 'ఆషేరు' (సంతోషము) అను పేరు

పెట్టెను. మనయందు ప్రభువైన యేసుక్రీస్తు యొక్క సంతోషము వుండుట ద్వారా మన సంతోషము పరిపూర్ణమగునని వాక్యము సెలవిస్తున్నది (యోహాను 15:11). చెప్పనశక్యమును, మహిమాయుక్తమునైన సంతోషము ప్రభువైన యేసుక్రీస్తు మనకు అనుగ్రహించునని 1పేతురు 1:8లో చదువుచున్నాము.

యాకోబు ఆషేరును ఆశీర్వదిస్తూ, "ఆషేరు నొద్ద శ్రేష్ఠమైన ఆహారము కలదు. రాజులకు తగిన మధుర పదార్థములను అతడిచ్చును" అని చెప్పెను (ఆదికాండం 49:20). ప్రభువైన యేసుక్రీస్తు తనను తాను జీవాహారముగా, జీవజలముగా దేవుని వాక్యములో బయలు పరచుకొనెను (యోహాను 6:35,51,58, 4:14, 7:37, 38). యేసుక్రీస్తను జీవాహారమును శ్రేష్ఠమైన ఆహారముగా కలిగియున్నపుడే సంతోషము, సంతృప్తిని కలిగియుందుమని తెలుసుకుంటున్నాము (కీర్తన 36: 8,9, 63:4,5).

మోషే ఆషేరును గూర్చి "ఆషేరు తన సహోదరుల కంటె ఎక్కువగా ఆశీర్వదింపబడును. అతడు తన సహోదరుల కంటె కటాక్షమునొందును. తన పాదములను తైలములో ముంచుకొనును. నీ కమ్ములు (పాదరక్షలు) ఇనుపవియు, ఇత్తడివియునైయుండును. నీవు బ్రదుకుదినములలో నీకు విశ్రాంతి కలుగును" (ద్వితీ. 33:24-25) అని చెప్పెను. ఈ వచనములలో తైలము ఆత్మాభిషేకమును, ఇనుము-ఇత్తడితో కూడిన పాదరక్షలు స్థిరమైన నడకను సూచిస్తున్నవి. అనగా, ప్రభువైన యేసుక్రీస్తును శ్రేష్ఠమైన ఆహారముగా మనము కలిగియున్నపుడు ఆత్మచేత స్థిరమైన మార్గములలో నడిపించబడుతూ, ఆత్మీయబలము కలిగి, సంతోషించెదమని తెలుసుకుంటున్నాము (కీర్తన119). ఆషేరు పేరు 'సులిమాని రాయి' అను రత్నము మీద పొదగబడినది. ఈ రత్నము యొక్క మూలపదమునకు 'ప్రకాశించుచుండు స్వభావము' వున్నదని చెప్పబడుచున్నది. ఈ రాయి ఆషేరు గోత్రము యొక్క లక్షణమును తెలియజేయు చున్నదని గమనించగలము.

xii) సూర్యకాంతం - నఫ్తాలి (Jasper - Naphtali)

నఫ్తాలి రాహేలు దాసియైన బిల్హాకును, యాకోబునకును పుట్టిన రెండవ కుమారుడు. నఫ్తాలి జన్మించినపుడు రాహేలు, 'దేవుని కృప విషయమై నా అక్కతో పోరాడి గెలిచితిననుకొని' అతనికి నఫ్తాలి (నా పోరాటము) అను పేరు పెట్టెను(ఆదికాండం 30:7,8). నిజానికి తన అక్క విషయములో రాహేలు చేసినది పోరాటము కాదు గానీ, శరీరానుసారమైన పోటీ అని చెప్పవచ్చును. అయితే, దేవుని వాక్యములో మనము అంధకార సంబంధులగు లోకనాథులతోను, ఆకాశమండలమందున్న దురాత్మల సమూహములతోను పోరాడుచున్నామని చెప్పబడుచున్నాము (ఎఫెసీ 6:12). యాకోబు దేవునితో పోరాడి గెలిచెనని ఆదికాండం 32:24-30లో చదువుచున్నాము. ఇది యెడ తెగని, పట్టుదలతో కూడిన 'ప్రార్థనా పోరాటము'ను సూచిస్తున్నది. ఇదే సత్యమును తెలియజేయుచూ ప్రభువైన యేసుక్రీస్తు 'అవసరములో ఉన్న స్నేహితుడు' (లూకా 11:5-13) మరియు 'గోజాడు చున్న విధవరాలు' (లూకా 18:1-8) అను ఉపమానములు చెప్పెను.

యాకోబు నఫ్తాలిని గూర్చి, "నఫ్తాలి విడువబడిన లేడి. అతడు యింపైన మాటలు పలుకును" అని చెప్పెను (ఆదికాండం 49:21). 'ఆయన నా కాళ్లను లేడి కాళ్ల వలె చేయును. ఉన్నత స్థలముల మీద ఆయన నన్ను నడువజేయును' అని దేవుని వాక్యము సెలవిస్తున్నది (2 సమూయేలు22:34; కీర్తన 18:33; హబక్కుకు 3:19). ముళ్లపొదల ద్వారా ఉన్నత స్థలములపైకి యెక్కి, వేటగాని ఉరి నుండి తప్పించుకొనుటకు లేడి కాళ్లు అనువుగా వుండును. అదే విధముగా, యీ జీవితయాత్రలో కలుగు శ్రమల (ముళ్లపొదల) మధ్య, దేవునికి దగ్గరగా (ఉన్నత స్థలములపై), సాతాను ఉరినుండి తప్పించుకొని జీవించుటకు దేవుడు మనకు సహాయపడునుగాక! (ద్వితీ.32:13; కీర్తన 91:3, 124:7; యెషయా 41:10; యూదా 24,25). అట్లు జీవించినపుడు మోషే నఫ్తాలిని గూర్చి చెప్పినట్లు యెహోవా కటాక్షము చేత తృప్తిపొంది, ఆయన దీవెనలచేత దీవించబడుదుము (ద్వితీ. 33:23).

నఫ్తాలి పేరు సూర్యకాంతపు రత్నము (Jasper) మీద పొదగబడినది. సూర్యకాంతపు రత్నము దేవుని మహిమను సూచిస్తున్నది. అపొస్తలుడైన యోహాను పరలోకము నుండి దిగివచ్చుచున్న 'నూతన యెరూషలేము' పట్టణము యొక్క వెలుగు "ధగధగ మెరయు సూర్యకాంతము వంటి అమూల్యరత్నము"ను పోలినదిగా చూచెను (ప్రకటన 21:11). దేవునికి దగ్గరగా జీవించినపుడు యిటువంటి వెలుగును మనము కూడా కలిగియుందుమని నఫ్తాలిగోత్రము ద్వారా తెలుసు కుంటున్నాము.

e) తలపాగా (Turban)
(నిర్గమకాండం 28:39,40, 39:27-29)

"...సన్ననారతో పాగాను నేయవలెను,....అహరోను కుమారులకు అలంకారమును, ఘనతయు కలుగునట్లు కుళ్లాయిలను వారికి చేయవలెను" (నిర్గమకాండం 28:39,40).

సన్ననార చొక్కాయిని, దట్టీని, నార లాగులను ధరించిన ప్రధాన యాజకుడు సన్ననార చొక్కాయిపై ఏఫోదు నిలువుటంగీని, ఏఫోదు నిలువుటంగీపై ఏఫోదును ధరించినట్లు యిది వరకు చూచితిమి. చివరిగా తన తలపై సన్ననార పాగా (Linen Turban)ను ప్రధాన యాజకుడు ధరించుచున్నాడు. యాజకులు సన్ననార చొక్కాయి, దట్టీ, నార లాగులు ధరించిన తరువాత తలపాగా కాకుండా, సన్ననార కుళ్లాయి (Linen headband) లను ధరించు చున్నారు. సన్ననార తలపాగా, కుళ్లాయిలు మిగిలిన వస్త్రములతో కలిపి ప్రధాన యాజకునికి, యాజకులకు అలంకారమును, ఘనతయును కలుగజేయుచున్నవి (నిర్గమకాండం 28:39,40).

ఈ సన్ననార తలపాగా, కుళ్లాయిలు మరొక సారి దేవుని నీతిని, పరిశుద్ధతను సూచిస్తున్నవి (కీర్తన 96:9). ఈ సత్యమును సన్ననార చొక్కాయిని గూర్చిన వర్ణనలో తెలుసుకొంటిమి. అనగా, దేవుని యెదుట నిలబడి, పరిచర్య చేయుటకు ప్రధాన యాజకుని మరియు యాజకుల శరీరమంతయు సన్ననార వస్త్రములచే (చొక్కాయి, లాగులు, తలపాగా/కుళ్లాయి), అనగా దేవుని నీతి చేత కప్పబడి

యుండవలెనన్న సత్యమును గమనించుచున్నాము. ప్రస్తుతకాలములో సంఘములో లేదా దేవుని సన్నిధిలో ప్రవేశించుటకు యేసుక్రీస్తు ద్వారా ఆపాదించబడిన దేవుని నీతి కలిగియుండుట ద్వారా మాత్రమే సాధ్యమవునని దేవుని వాక్యము సెలవిస్తున్నది (రోమా 10:4-10, 5:18,19; 1 కొరింథీ 1:30; 2 కొరింథీ 5:21). దేవుడు యేసుక్రీస్తు ద్వారా నీతి అను పై బట్టను మనకు ధరింపజేసెననియు, ఈ నీతి వస్త్రము లేకుండా ఆయన సన్నిధిలో ప్రవేశింపలేమనియు వాక్యము ద్వారా తెలుసుకొనుచున్నాము (యెషయా 61:10; ప్రకటన 19:7-9; మత్తయి 22:11-13).

సన్ననార తలపాగా, కుళ్లాయిలను గూర్చి యింకొక సంగతిని మనము గమనించిన యెడల, యివి యాజకుల తలంపులు దేవుని నీతితో కూడుకొన్నవై యుండవలెనని తెలియజేయుచున్నవి. సంఘము క్రీస్తు శరీరమనియు, సంఘమునకు శిరస్సు క్రీస్తేననియు, క్రీస్తు నాయకత్వమునకు సంఘము లోబడుననియు వాక్యము సెలవిస్తున్నది (ఎఫెసీ 5:23,24) . అలాగే, దేవుని యాజకులముగా మన తలంపులు దేవుని నీతితో ఆవరింపబడినపుడు, వాటి ప్రకారమే మన నోటి మాటలు, చేతలు, కాలి నడకయు వుండును (హెబ్రీ 4:12; 2 కొరింథీ 10:5; మార్కు 7:20-23). యోబు, “నా న్యాయ ప్రవర్తన నాకు వస్త్రమును, పాగాయు ఆయెను” అని తన జీవితము ద్వారా సాక్ష్యమిచ్చెను (యోబు 29:14). కీర్తనాకారుడు దావీదు చెప్పినట్లు, “దేవా నన్ను పరిశోధించి నా హృదయమును తెలిసికొనుము. నన్ను పరీక్షించి, నా ఆలోచనలను తెలిసికొనుము. నీకాయాసకరమైన మార్గము నాయందున్నదేమో చూడుము. నిత్యమార్గమున నన్ను నడిపింపుము” అని ప్రార్థించవలసిన అవసరత మనకెంతైనావున్నది (కీర్తన 139:23,24).

f) పరిశుద్ధ కిరీట భూషణము (The sacred Diadem) (నిర్గమకాండం 28:36-38, 39:30-31)

చివరిగా ప్రధానయాజకుడు మేలిమి బంగారు రేకుతో చేయబడి, దానిమీద "యెహోవా పరిశుద్ధుడు" అని వ్రాయబడిన 'పరిశుద్ధ కిరీట భూషణము'ను ధరించుచున్నాడు (నిర్గమ కాండం 28:36-38, 39:30,31). ఇది తలపాగా ముందటి వైపున ప్రధాన యాజకుని నొసటి మీద వుండి, వెనుక వైపున నీలి సూత్రముతో కట్టబడుచున్నది. ప్రధానయాజకుడు ధరించిన యీ పరిశుద్ధ కిరీట భూషణము క్రింది సత్యమును సూచిస్తున్నది.

i) తన నొసటి మీద దేవుని నామము కలిగిన పరిశుద్ధ కిరీట భూషణము ధరించుట ద్వారా ప్రధాన యాజకుడు దేవుని కొరకై, ఆయన సేవకొరకై ముద్రింపబడి యున్నాడు. ఏడేండ్ల శ్రమల కాలములో లక్షా నలువది నాలుగు వేల మంది ఇశ్రాయేలీయులు దేవుని నామము చేత ముద్రింపబడుదురు (ప్రకటన 7:4). ప్రభువైన యేసుక్రీస్తు 'నిత్యజీవము కలుగజేయు అక్షయమైన ఆహారముగా' ఉండుటకు దేవుని చేత ముద్రింపబడెను (యోహాను 6:27-29). 'ప్రభువు తన వారిని ఎరుగును' అనునదియు, 'ప్రభువు నామమును ఒప్పుకొను ప్రతివాడును దుర్నీతినుండి తొలగిపోవలెను' అనునదియు దేవుని స్థిరమైన పునాదికి ముద్రగా ఉన్నదని 2 తిమోతి 2:19లో చదువు చున్నాము. అంతేగాక, విమోచన దినము వరకు ఆయన ఆత్మచేత ముద్రింపబడియున్నామని దేవుని వాక్యము సెలవిస్తున్నది (ఎఫెసీ 1:14, 4:30; 2 కొరింథీ 1:22).

ii) తన నొసటి మీద నున్న పరిశుద్ధ కిరీట భూషణము మీద వ్రాయబడిన 'యెహోవా పరిశుద్ధుడు' అను మాట దేవుని పరిశుద్ధతను గూర్చి ప్రధానయాజకునికి యెల్లప్పుడు జ్ఞాపకము చేయుచూ, తానును, యితర యాజకులును తమ పరిచర్యలో పరిశుద్ధతను కనపరచవలెనన్న గమనములోనికి అతనిని నడిపిస్తున్నది (యెషయా 57:15; 1 థెస్స. 4:7; 1 పేతురు 1:14-16). రాజైన ఉజ్జియా దేవుని పరిశుద్ధతకు వ్యతిరేకముగా పాపము చేసి, తన నొసట కుష్ఠువ్యాధిని పొందెను (2 దిన.వృ. 26:19-20). విస్తారమైన పాపములతో నిండికొనియున్న బబులోను

పట్టణము, తన నొసట, “మర్మము, వేశ్యలకును, భూమిలోని ఏహ్యమైన వాటికిని తల్లియైన మహాబబులోను” అని వ్రాయబడిన వేశ్యతో పోల్చబడెను (ప్రకటన 17:5). గర్వముతో విర్రవీగుతున్న ఫిలిష్తీయుడైన గొల్యాతు నొసటిలో దావీదు వడిసెలతో విసిరిన రాయి చొచ్చుకు పోవడంతో బోర్లపడి, చనిపోయెను (1 సమూ. 17:49). నుదుటి భాగము దేవునికి వ్యతిరేకముగా మానవుడు కనబరచు కఠిన వైఖరిని సూచిస్తున్నది (యెహేజ్కేలు 3:7-9).

iii) పరిశుద్ధ కిరీట భూషణము వెనుకవైపు నీలి సూత్రముల ద్వారా ప్రధానయాజకుని నొసట కట్టబడుచున్నది. ఈ నీలి సూత్రము కృపను సూచిస్తున్నట్లు యిది వరకు చూచితిమి. ఇశ్రాయేలీయులను, వారి అర్పణముల యొక్క దోషమును ప్రధాన యాజకుడైన అహరోను భరించునట్లు యీ భూషణము అతని నొసటి మీద నిత్యమును ఉండవలెనని నిర్గమకాండం 28:38లో చదువుచున్నాము. ఈ మాట ప్రధాన యాజకుడైన ప్రభువైన యేసుక్రీస్తు తన కృప చొప్పున మన దోషములన్నిటిని భరించునన్న సత్యమును తెలియజేయుచున్నది (యెషయా 53).

ఆమెన్